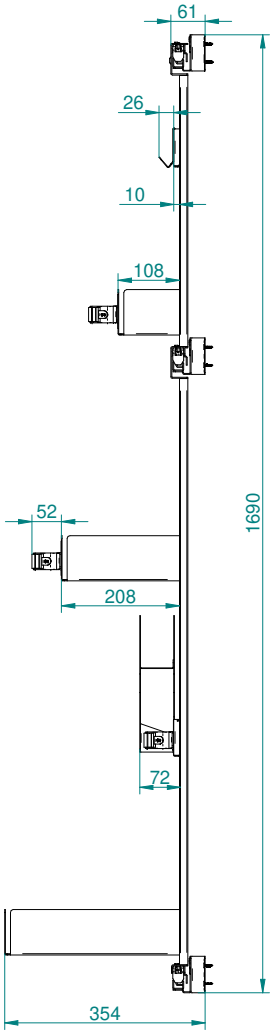
61
26
10
108
52
208
72
1690
354

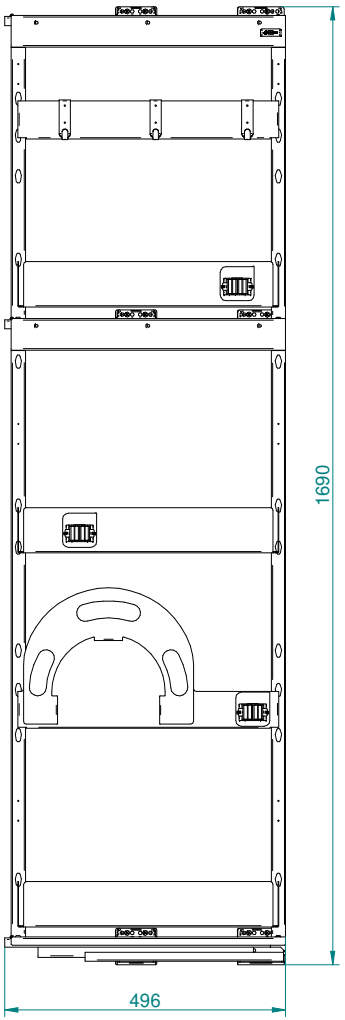
1690
496