REJS
wyposażenie mebli

KATALOG

Jubileusz to świetna okazja do podsumowań, do analizy tego co się udało i co można było zrobić inaczej. Ale nie tylko – to też sposobność do spojrzenia w przyszłość – ułożenia nowych planów i przedsięwzięcia nowych działań. 25-lecie firmy REJS stało się dla nas również okazją do świeżego spojrzenia na ofertę marki i wprowadzenia potrzebnych zmian asortymentowych. Takich, których wymaga rynek, a przede wszystkim nasi klienci. Wszak w ciągu ćwierćwiecza istnienia naszego przedsiębiorstwa, zmieniło się wszystko – gospodarka i branża meblowa, technologie i wzornictwo, możliwości i marzenia.

Dlatego też z wielką pieczołowitością przystąpiliśmy do prac nad nowym katalogiem produktowym, który właśnie oddajemy do Państwa rąk. Na kolejnych stronach znajdziecie Państwo opisy, zdjęcia i dane techniczne produktów oferowanych obecnie przez markę REJS. Znajdują się wśród nich propozycje od lat cieszące się niesłabnącą popularnością. Takie, których funkcjonalność i estetyka niezmiennie zdobywają uznanie klientów i wykonawców. Są również rozwiązania zupełnie nowe – takie, które wypływają z najnowszych trendów wzorniczych i takie, które opierają się na najnowszych rozwiązaniach technologicznych.

Mamy nadzieję, że wśród propozycji REJS znajdziecie Państwo produkty, których szukacie. Idealnie wpisujące się w potrzeby i oczekiwania klientów, a jednocześnie – oferujące najwyższą jakość i wytrzymałość. Takie, które pozwolą stworzyć wnętrza doskonałe.

REJS jako producent

- podstawowa działalność produkcyjna to **elementy wyposażenia mebli**
- głównym surowcem produkcyjnym jest **stal, drut i aluminium**
- **proces produkcyjny oparty na najnowszych technologiach**
- **wysoko wykwalifikowana kadra inżynierów** w zakresie projektowania, programowania i kontroli jakości
- **dział badań i rozwoju**
- firma **Protech** świadczy usługi w zakresie nakładania powłok dekoracyjnych na metale, jest jedną z **największych i najnowocześniejszych firm galwanotechnicznych w Polsce**
- firma **Alus - nowoczesny zakład obróbki aluminium i szkła**

REJS w liczbach

FIRMA RODZINNA

Należymy do Fundacji Firm Rodzinnych

WIELOLETNIE DOŚWIADCZENIE

Istniejemy od 1993 roku

ZASIĘG

27 placówek handlowych w całej Polsce i za granicą

POWIERZCHNIA

40.000 m² całkowitej powierzchni

PRODUKCJA

3 zakłady produkcyjne

HURTOWNIE

15 Hurtowni Akcesoriów Meblowych
2 Sklepy Firmowe

GWARANCJA JAKOŚCI

Certyfikat ISO 9001:2015

PRACOWNICY

700 osób zatrudnionych w Grupie REJS

Nagrody i wyróżnienia

rok 2019

Godło Teraz Polska

Diament Meblarstwa 2019

Złote Godło LAUR KONSUMENTA 2019

rok 2018

Godło Teraz Polska

Złote Godło LAUR KONSUMENTA 2018

TOP MARKA LAUR KONSUMENTA 2018

rok 2017

Godło Teraz Polska

Złote Godło LAUR KONSUMENTA 2017

Diament Meblarstwa 2017

rok 2016

Godło Teraz Polska

Siła Polskiej Przedsiębiorczości 2015

rok 2015

Szuflada z pojemnikami na odpady Produkt Roku 2015

Medal Acanthus Aureus 2015

Laur Konsumenta Grand Prix

DIAMENT MEBLARSTWA 2015

rok 2014

Konsumencki Lider Jakości 2014

Srebrne Godło LAUR KONSUMENTA 2014

CORNER COMFORT Konkurs Dobry Design 2014

CORNER COMFORT produktem roku 2014 w konkursie Mebli Plus

rok 2013

DIAMENT MEBLARSTWA 2013

Srebrne Godło LAUR KONSUMENTA 2013

Nagrody i wyróżnienia

rok 2002

Laureat GAZELI BIZNESU 2002

HIT'2002 Kujaw i Pomorza

Brązowy medal targów MEBLE 2002 za ekspozycję targową

rok 2003

DOBRY WZÓR 2003

PRZEDSIĘBIORSTWO FAIR PLAY 2003

Laureat konkursu Przedsiębiorstwo FAIR PLAY 2003

Wyróżnienie ACANTHUS AUREUS MTP

rok 2004

Wyróżnienie ACANTHUS AUREUS MTP

rok 2005

Medal Europejski za Linię Cargo

DOBRY WZÓR 2005 dla Linii wyrobów i akcesoriów MAXIMA

rok 2006

Wyróżnienie w konkursie Mebli Plus

Złoty Medal Międzynarodowych Targów Poznańskich

rok 2012

Dobry Produkt 2012 Wybór Konsumentów

rok 2011

DIAMENT MEBLARSTWA 2011

rok 2010

Nagroda ACANTHUS AUREUS

Złoty Medal na targach FURNICA 2010

Witaj w kuchni!

modele 3D

inspirująca galeria

filmy montażowe

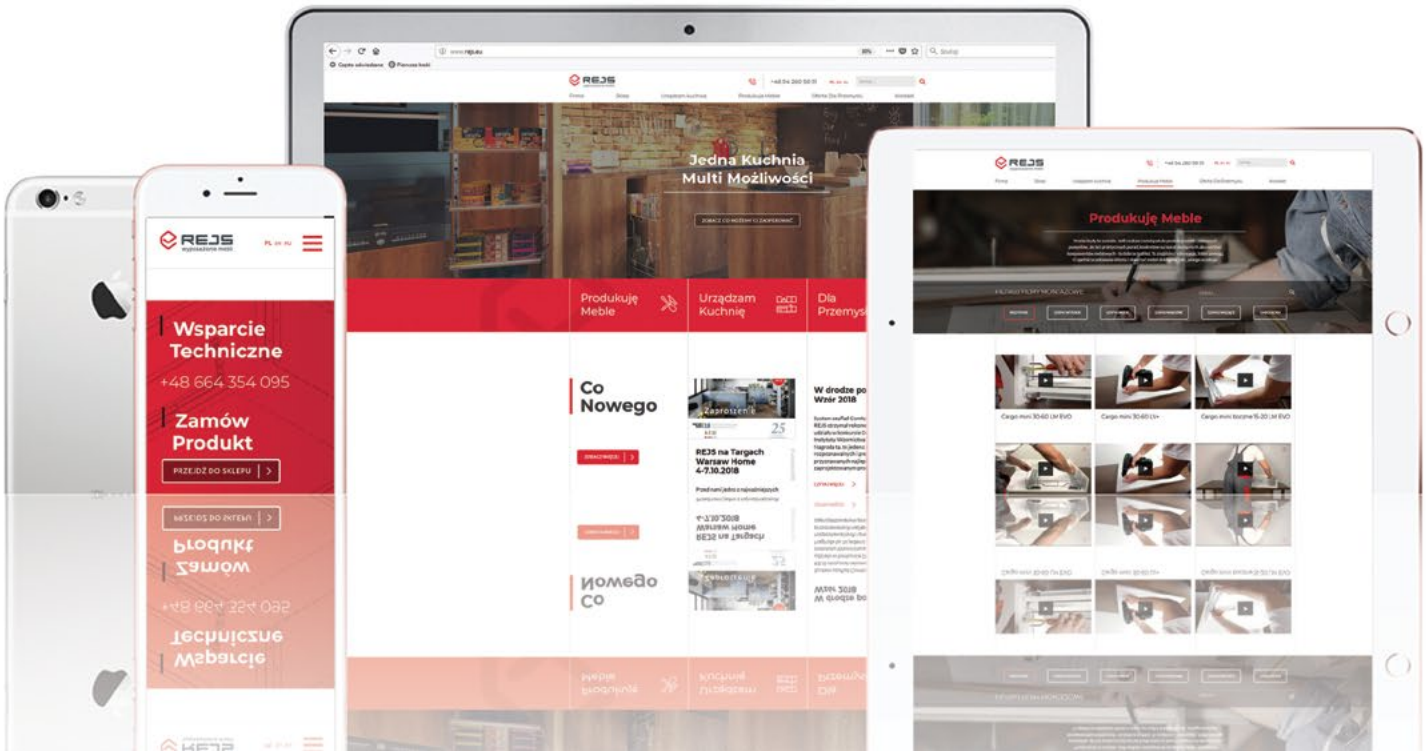

Tu nas znajdziesz

www.rejs.eu

www.facebook.com/RejsRypin

www.youtube.com/user/rejs2012

www.e-rejs.eu

REJS w Polsce

Legenda:

- Punkty handlowe REJS
- Autoryzowani Dystrybutorzy REJS

Hurtownie Akcesoriów Meblowych REJS w Polsce:

Białystok
15-399
ul. Octowa 3A
tel. 85 742 2552
bialystok@rejs.eu

Bralin k/Kępna
63-640
ul. Kępińska 32
tel. 62 781 1266
bralin@rejs.eu

Bydgoszcz
85-758
ul. Przemysłowa 30B
tel. 52 320 7225
bydgoszcz@rejs.eu

Elbląg
82-300
ul. Warszawska 135
tel. 55 236 1908
elblag@rejs.eu

Gdynia
81-036
ul. Pucka 35
tel. 58 667 2194
gdynia@rejs.eu

Gosławice
k/Dobrodzienia
46-380
ul. Lubliniecka 2A
tel. 34 341 2714
goslawice@rejs.eu

Lublin
20-447
ul. Diamentowa 10A
tel. 81 748 0380
lublin@rejs.eu

Luboń k/Poznania
62-030
ul. F. Chopina 18
tel. 61 862 3143
poznan@rejs.eu

Płock
09-400
ul. Przemysłowa 16A
tel. 24 268 1936
plock@rejs.eu

Rybnik
44-203
ul. Przemysłowa 3
tel. 32 424 4164
rybnik@rejs.eu

Rypin
87-500
ul. Mławska 48
tel. 54 233 7224
rypin@rejs.eu

Siemianowice Śl.
41-100
ul. Bytomska 43
tel. 32 253 0705
siemianowice@rejs.eu

Suwałki
16-400
ul. Sejneńska 83
tel. 87 566 3880
suwalki@rejs.eu

Szczecin
70-809
ul. Cz. Piskorskiego 3
tel. 91 434 4800
szczecin@rejs.eu

Toruń
87-100
ul. Chrobrego 121/125
tel. 56 623 7329
torun@rejs.eu

Zielona Góra
65-775
ul. Zacisze 16
tel. 68 323 9281
zielonagora@rejs.eu

Świętochłowice
41-600
ul. Sądowa 7
tel. 32 345 4207
swietochlowice@rejs.eu

Autoryzowani Dystrybutorzy REJS:

Carmin SPF Sp. z o.o.
Lublin
20-469
ul. Budowlana 10
tel. 81 749 84 34
ep@carmin.pl

Dekor-płyt Sp. z o.o.
Łódź
94-103
ul. Elektronowa 4
tel. 42 688 90 05
biuro@dekor-plyt.pl

Fest Sp. z o.o.
Olsztyn
11-041
ul. Metalowa 3C
tel. 89 532 96 52
jarek@fest.olsztyn.pl

Furnifit Sp. z o.o.
Biłgoraj
23-400
ul. Lubelska 8
tel. 534 888 787
sklep@furnifit.pl

Kielmar Sp. z o.o.
Jelenia Góra
58-500
ul. Wincentego Pola 8f
tel. 505 378 584
biuro@kielmar.pl

Sęk Sp. z o.o.
Łomża
18-400
ul. Kopernika 25
tel. 86 216 29 79
biuro@sek.biz.pl

Kraft Sp. z o.o.
Wrocław
51-318
ul. Zakrzowska 23
tel. 600 486 099
rafal.drozdowski@kraft-am.pl

REJS na świecie

Legenda:

Punkty handlowe REJS

Mapa eksportu produktów REJS

Punkty handlowe REJS w Europie:

Litwa

UAB „Besto Baltija”
Oslo g. 1
LT-04123 Vilnius
www.bestobaltija.lt

Rosja

REJS RUS LLC
105275, Russian Federation Moscow,
pr-t Budennogo, 53, office 311A
tel.: +7-495-785-3898
e-mail: buro@rejsrus.ru
www.rejsrus.ru

Wielka Brytania

REJS UK INT LTD
Unit 28
Slough Business Park
94 Farnham Road
Slough SL1 3F
www.rejsltd.co.uk

Spis treści

1 Wyposażenie mebli kuchennych

Przegląd oferty	**12 - 31**
Systemy do szafek niskich	**34 - 49**
Cargo mini boczne Linia Variant MULTI	34 - 41
Cargo mini dolne Linia Variant MULTI	42 - 45
Cargo mini boczne Linia Maxima	46 - 47
Cargo mini dolne Linia Maxima	48 - 49
Systemy do szafek narożnych	**50 - 59**
Corner Comfort Linia Maxima	50 - 51
Corner Front Linia Maxima	52 - 53
Corner Optima Linia Maxima	54 - 55
Corner Combo Linia Maxima	56 - 57
Półki obrotowe Linia Variant, Linia Maxima	58 - 59
Systemy do szafek wysokich	**60 - 63**
Cargo midi / maxi dolne Linia Maxima	60 - 61
Cargo maxi boczne Linia Maxima	62 - 63
Systemy do szafek wiszących	**64 - 65**
Ociekarki	64 - 65
Komponenty uzupełniające	**66 - 67**
Cargo mini boczne, Cargo mini dolne, Cornery	66
Cargo midi / maxi dolne, Cargo maxi boczne, Ociekarki	67
Organizery i akcesoria	**68**
Ociekarka do naczyń, wieszak na kieliszki, podstawka do naczyń	68
Informacje montażowe	**69 - 81**
Cargo mini boczne Linia Variant MULTI	69 - 70
Cargo mini dolne Linia Variant MULTI	71
Cargo mini boczne, Cargo mini dolne Linia Maxima	72
Corner Comfort Linia Maxima	73
Corner Front Linia Maxima	74
Corner Optima Linia Maxima	75
Corner Combo Linia Maxima	76
Półki obrotowe Linia Variant, Linia Maxima	77
Cargo midi / maxi dolne Linia Maxima	78
Cargo maxi boczne Linia Maxima	79
Ociekarki	80 - 81

2 Systemy pojemników na odpady

Pojemniki na odpady	**82 - 94**
Przegląd oferty	82
Do szafek z frontem na zawiasach	83 - 87
Z mocowaniem frontu	87 - 92
Wstawiane do szuflady	93 - 94
Pojemniki i akcesoria do indywidualnych zestawień	**95 - 97**
Systemy elektrycznego otwierania szuflad	**98 - 99**

3 Systemy szuflad i prowadnic

Systemy szuflad	**100 - 129**
Przegląd oferty	100
Slim Box	102 - 109
Comfort Box	110 - 114
Metal Box	116 - 123
Linia Variant Multi	124- 127
Szuflady wiklinowe	129
Systemy segregacji wewnętrznej Slim Box, Comfort Box	**130 - 137**
Organizery i akcesoria	**138 - 142**
Systemy prowadnic	**143 - 159**
Przegląd oferty	143
Prowadnice rolkowe	144 -145
Prowadnice kulkowe	146 - 153
Prowadnice Comfort Slide	154 - 159

4 Wyposażenie garderoby i łazienki

Wyposażenie garderoby i łazienki	**160 - 171**
Przegląd oferty	160
Wyposażenie garderoby	**161 - 170**
Szuflady	161
Wieszaki i stojaki	162 -164
Półki i kosze	165
Akcesoria	166 -170
Wyposażenie łazienki	**171**
Kosze i suszarki	171

Spis treści

5 Systemy zawiasów i okuć do klap

Systemy zawiasów	**172 - 199**
Przegląd oferty	172 - 173
Informacje ogólne	174 - 175
Zawiasy Tecno	176 - 185
Zawiasy Soft Close	186 - 199
Systemy bezuchwytowego otwierania frontów CLICK - ON	**200**
Okucia do klap	**201 - 205**
Podnośniki - informacje ogólne	201
Podnośniki	202- 204
Rozwórki	205

6 Systemy modułowe MODALUS, profile, ramki i szkło

Systemy modułowe MODALUS	**206 - 209**
Systemy modułowe wiszące MODALUS	206 - 207
Stoliki kawowe MODALUS	208 - 209
Profile i ramki aluminiowe	**210 - 214**
Informacje ogólne	210
Profile i ramki	211 - 214
Szkło dekoracyjne	**215 - 219**
Informacje ogólne	215
Wybrane wzory	216 - 219

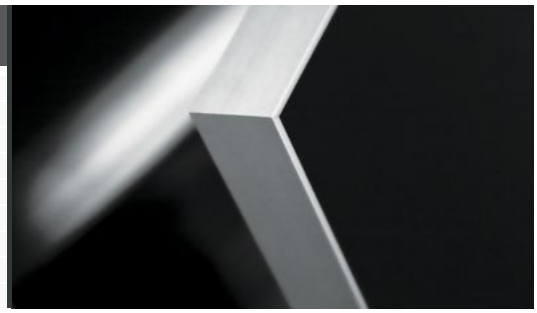

7 Uchwyty meblowe i wieszaki aluminiowe

Uchwyty meblowe	**220 - 232**
Informacje ogólne	220
Uchwyty przykręcane	221 - 225
Uchwyty krawędziowe przykręcane	226 - 230
Uchwyty krawędziowe wpuszczane	231 - 232
Wieszaki aluminiowe	**233**

8 Nogi, stopki, ślizgacze i rolki

Nogi, stopki, ślizgacze i rolki	**234 - 246**
Przegląd oferty	234
Nogi meblowe	235 - 237
Stopki meblowe	238 - 243
Ślizgacze	244 - 245
Rolki	246

9 Systemy relingowe, kolumny

Systemy relingowe, kolumny	**247 - 259**
Przegląd oferty	247
Systemy relingowe	**248 - 254**
Rury i akcesoria	248 - 250
Koszyki zawieszkowe	251 - 254
Kolumny	**255 - 259**
Elementy składowe - informacje ogólne	255
Kolumny i mocowania	256 - 257
Półki	258 - 259

10 Akcesoria pozostałe

Zawieszki i listwy montażowe	260 - 262
Złącza i łączniki meblowe	263 - 266
Uchwyty do drążów, drążki	267 - 268
Płytki zaczepowe i wieszakowe	269
Kątowniki, zaczepy i obejmy	270 - 272
Wsporniki blatów i półek	273 - 275
Podpórki i uchwyty półek	276 - 278
Listwy aluminiowe	279 - 282
Kratki wentylacyjne	283 - 284
Stelaże ławek, stelaże cokołowe	285
Podstawy stołów	286
Akcesoria różne	287 - 291
Materiały do pakowania	292

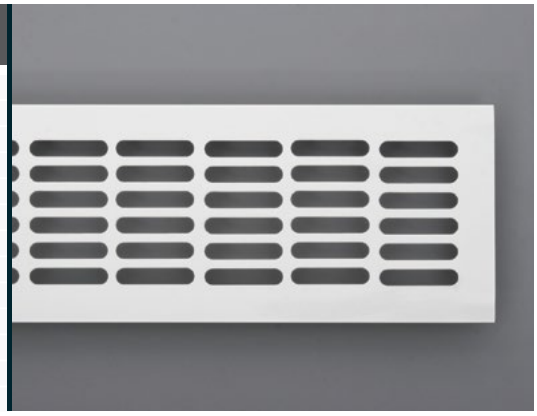

i Część informacyjna

Część informacyjna	293 - 296

1

Linia Variant MULTI

Variant MULTI to mnóstwo rozwiązań i jeszcze więcej możliwości konfiguracji produktu. Korzystając z elementów, które obejmuje linia, użytkownik sam decyduje jak wyglądać będzie wyposażenie kuchennych szafek. Akcesoria może traktować jak puzzle - wybierać rodzaj systemu jezdnego i wariant wykonanych z drutu koszy, ustawiać poziom położenia półek, a także rozstawienie przegród organizacji wewnętrznej. Dzięki temu ma możliwość stworzenia produktu idealnego, dostosowanego do potrzeb i specyfiki danego miejsca w kuchni, a także zasobności portfela.

Linia obejmuje rozwiązania do szafek dolnych, do płyt o grubości 16 i 18 mm. System click i możliwość regulacji frontu w trzech poziomach gwarantuje wygodę i szybkość montażu.

1. Wybór rodzaju kosza

decyduje o przeznaczeniu produktu. W ofercie Linii Variant MULTI mamy do wyboru 4 rodzaje koszy do carg mini bocznych oraz 2 do carg mini dolnych.

kosz boczny 150-250

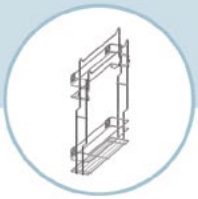

kosz boczny na ręczniki 150

kosz boczny na przyprawy 150

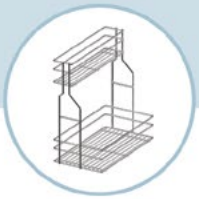

kosz boczny na detergenty 300

kosz dolny 150-600

kosz dolny jednopoziomowy 300-500

2. Wybór rodzaju prowadnicy

decyduje o sposobie montażu oraz pracy danego produktu, w ofercie dostępne prowadnice z miękkim dociągiem oraz PUSH-OPEN.

prowadnice do koszy cargo mini bocznych

prowadnice do koszy cargo mini dolnych

3. Wybór elementów dodatkowego wyposażenia kosza cargo

znacząco wpływa na komfort jego użytkowania, w ofercie posiadamy dodatkowe półki zwiększające przestrzeń przechowywania oraz przegrody do segregacji wewnętrznej zapobiegające przesuwaniu produktów.

dodatkowa półka

przegroda 150-200 w komplecie z łącznikami lub osobno do docięcia wg wymiaru

Linia Maxima

MAXIMA to akcesoria przeznaczone dla wymagającego użytkownika. Sercem systemów do szafek dolnych i wysokich są wytrzymałe stelaże i systemy jezdne, gwarantujące płynny i komfortowy ruch podczas tysięcy cykli otwierania i zamykania.

Pozostałe elementy systemów konfiguruje sam użytkownik. Do wyboru ma trzy rodzaje koszy – ażurowe, a także z dnem pełnym, wykonanym z tworzywa sztucznego lub płyty meblowej. Sam również wybiera liczbę i wysokość położenia półek, a także rozstawienie organizacji wewnętrznej. Może również zdecydować o opcjonalnym zamontowaniu elektrycznego systemu wspomagania otwierania i prowadnic z miękkim dociągiem uznanych marek.

1. Wybór przeznaczenia produktu

w ofercie Linii MAXIMA znajduje się bogata oferta produktów do wyposażenia szafek niskich, narożnych oraz wysokich.

szafki niskie

szafki narożne

szafki wysokie

2. Wybór stylu kosza

w ofercie są 3 style koszy do wyboru: CLASSIC - wykonany z drutu w pokryciu chrom, EVO - połączenie chromowanego drutu z wypinaną tacką tworzywową oraz SILVA - połączenie chromowanego drutu z dnem z płyty laminowanej, dostępne w kolorach białym oraz grafitowym.

Linia Maxima Classic

Linia Maxima EVO

Linia Maxima SILVA

3. Wybór elementów dodatkowego wyposażenia kosza cargo

znacząco wpływa na komfort jego użytkowania, jest zależny od rodzaju produktu. W ofercie posiadamy aktywatory umożliwiające zamontowanie elektrycznego systemu otwierania frontu, plecki umożliwiające rozdzielenie półek lub ich konfigurację na różnych poziomach - do wybranych produktów, dodatkowe półki, przegrody do segregacji wewnętrznej.

aktywatory umożliwiające zamontowanie elektrycznego systemu otwierania frontu

plecki do koszy

dodatkowa półka

przegroda do docięcia wg wymiaru

1

1 Wyposażenie szafek niskich

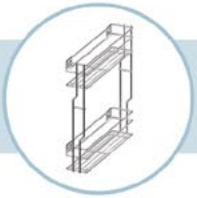

Cargo mini boczne 150-250
Linia Variant MULTI

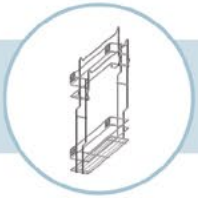

Cargo mini boczne na ręczniki 150
Linia Variant MULTI

Cargo mini boczne na przyprawy 150
Linia Variant MULTI

Cargo mini boczne na detergenty 300
Linia Variant MULTI

Cargo mini dolne 150-600
Linia Variant MULTI

Cargo mini dolne jednopoziomowe 300-500
Linia Variant MULTI

Cargo mini boczne 150-200
Linia Maxima EVO

Cargo mini dolne 300-600
Linia Maxima EVO

Cargo mini boczne 150-200
Linia Maxima SILVA

Cargo mini dolne 300-600
Linia Maxima SILVA

2 Wyposażenie szafek narożnych

Corner Comfort
Linia Maxima Classic

Corner Comfort
Linia Maxima EVO

Corner Comfort
Linia Maxima SILVA

Corner Front
Linia Maxima Classic

Corner Front
Linia Maxima EVO

Corner Front
Linia Maxima SILVA

Corner Optima
Linia Maxima SILVA

Corner Optima
Linia Maxima SILVA

Corner Combo 3/4
Linia Maxima Classic

Corner Combo D
Linia Maxima Classic

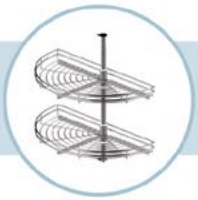

Półka obrotowa NOVA 1/2
Linia Variant

Półka obrotowa 1/2
Linia Maxima SILVA

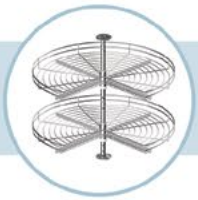

Półka obrotowa NOVA 3/4
Linia Variant

Półka obrotowa 3/4
Linia Maxima SILVA

Półka obrotowa NOVA D
Linia Variant

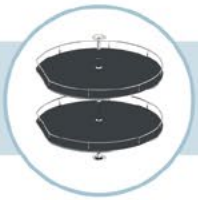

Półka obrotowa D
Linia Maxima SILVA

3 Wyposażenie szafek wysokich

Cargo maxi boczne 150-200
Linia Maxima Classic

Cargo maxi boczne 150-200
Linia Maxima EVO

Cargo maxi boczne 150-200
Linia Maxima SILVA

Cargo maxi dolne 300-600
Linia Maxima Classic

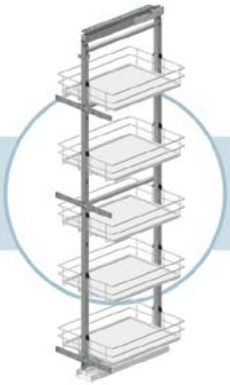

Cargo maxi dolne 300-600
Linia Maxima EVO

Cargo maxi dolne 300-600
Linia Maxima SILVA

4 Wyposażenie szafek wiszących

Ociekarka jednopoziomowa 400-900

Ociekarka Variant 1 400-900

Ociekarka Variant 3 400-900

Ociekarka Standard 1 400-900

Ociekarka Standard 3 400-900

Ociekarka PRIMA 500-1000

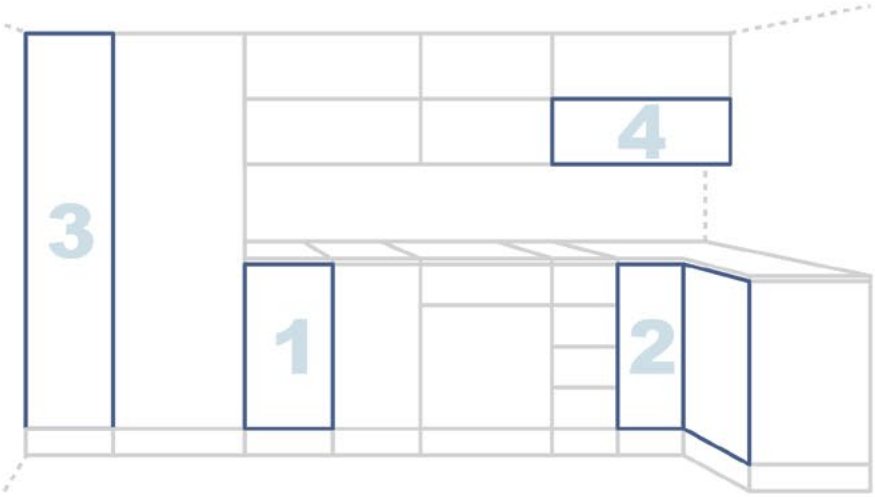

1

CARGA MINI BOCZNE 150-300

Linia **Variant MULTI**

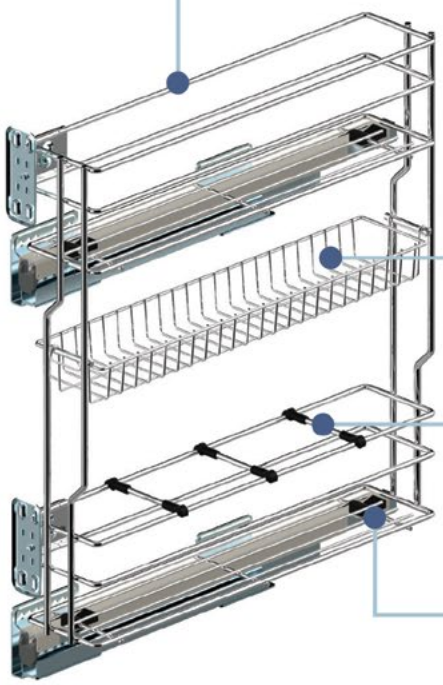

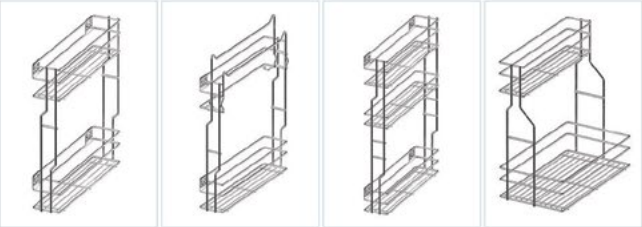

4 rodzaje koszy do wyboru

dopuszczalne obciążenie całego systemu: **10 kg**

możliwość zamontowania **dodatkowej półki** zwiększającej przestrzeń przechowywania

możliwość zamontowania **przegród do organizacji wewnętrznej** zapobiegających przesuwaniu produktów

szybki montaż kosza **bez użycia narzędzi** - zastrzeżony system Click

możliwość zamontowania markowych prowadnic różnego typu o różnych funkcjach:

REJS | REJS | Hettich | blum

schemat wysuwu carg

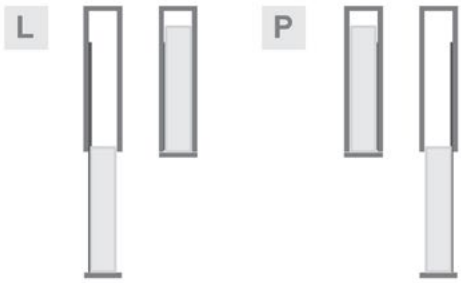

Szczegółowe informacje na str. 34-41

KOMPONENTY PODSTAWOWE

Linia Variant MULTI

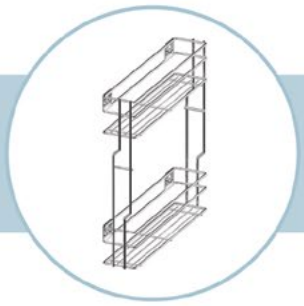

kosz boczny 150-200, 250**

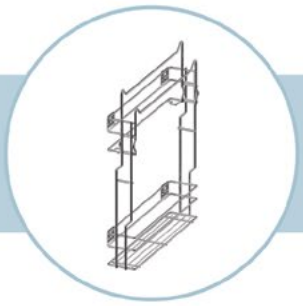

kosz boczny na ręczniki 150*

kosz boczny na przyprawy 150

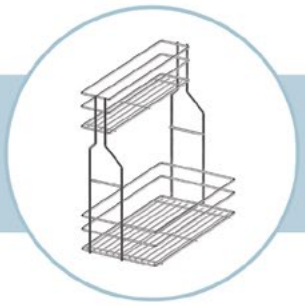

kosz boczny na detergenty 300**

system jezdny boczny FULL

system jezdny boczny PUSH

system jezdny boczny QUADRO V6

maskownica prowadnicy bocznej Tandem Plus L-450

KOMPONENTY OPCJONALNE

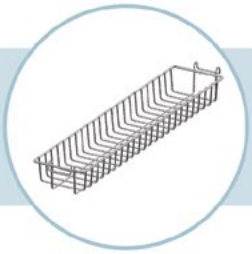

dodatkowa półka

przegroda 150-200 w komplecie z łącznikami lub osobno do docięcia wg wymiaru

* kompatybilne wszystkie systemy jezdne z wyjątkiem BLUM Tandem Plus
** kompatybilne wszystkie systemy jezdne z wyjątkiem REJS PUSH

1

CARGA MINI DOLNE 150-600

Linia **Variant MULTI**

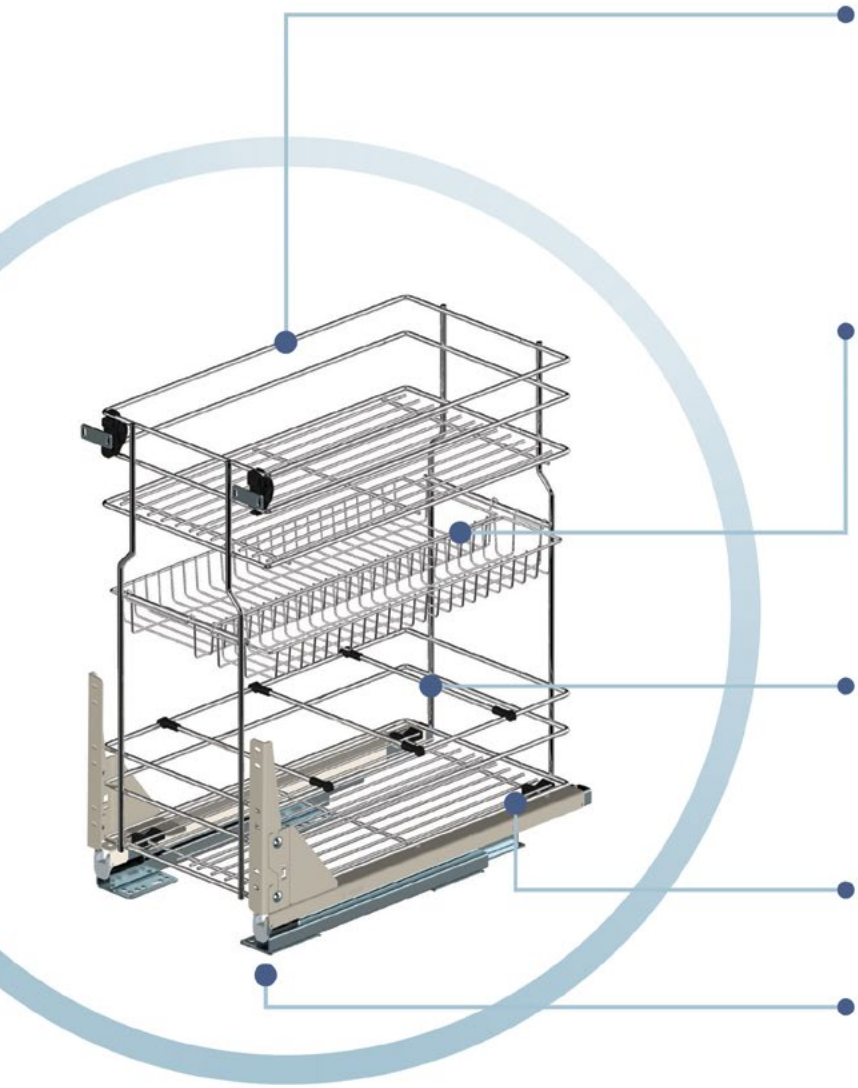

2 rodzaje koszy do wyboru

dopuszczalne obciążenie całego systemu: **20 kg**

możliwość zamontowania **dodatkowych półek** zwiększających przestrzeń przechowywania (dot. carga mini dolnego)

możliwość zamontowania **przegród do organizacji wewnętrznej** zapobiegających przesuwaniu produktów

szybki montaż kosza **bez użycia narzędzi** - zastrzeżony system Click

możliwość zamontowania markowych prowadnic różnego typu o różnych funkcjach:

REJS | REJS | REJS | Hettich | blum

schemat wysuwu carg

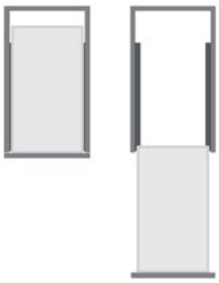

Szczegółowe informacje na str. 42-45

KOMPONENTY PODSTAWOWE

Linia Variant MULTI

kosz dolny
150-250*

kosz dolny
300-600

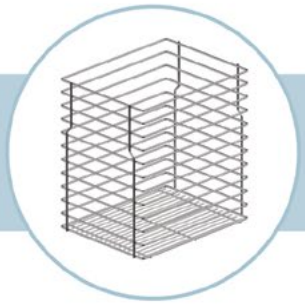

kosz dolny
jednopoziomowy 300-500**

system jezdny
dolny FULL

system jezdny
dolny FULL
pod zawias

system jezdny
dolny PUSH

system jezdny
dolny QUADRO V6

maskownica
prowadnicy dolnej
Tandem Plus L-450

KOMPONENTY OPCJONALNE

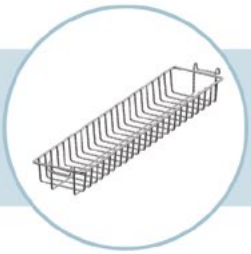

dodatkowa
półka

przegroda 150-200 w komplecie z łącznikami
lub osobno do docięcia wg wymiaru

* do koszy o szerokości 150, 200 i 250 kompatybilny wyłącznie system jezdny REJS FULL
** kompatybilne wszystkie systemy jezdne z wyjątkiem REJS PUSH

CARGA MINI BOCZNE 150-200

Linia **Maxima**

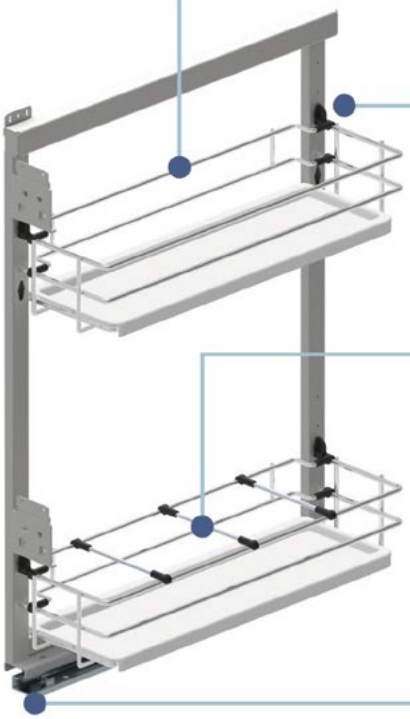

2 style koszy do wyboru

dopuszczalne obciążenie całego systemu: **12 kg**

możliwość **regulacji wysokości zawieszenia koszy** zwiększa elastyczność wykorzystania produktu

możliwość zamontowania **przegród do organizacji wewnętrznej** zapobiegających przesuwaniu produktów

możliwość zamontowania **systemu elektrycznego otwierania frontów** blum **Servo Drive**

prowadnice REJS z miękkim dociągiem

schemat wysuwu carg

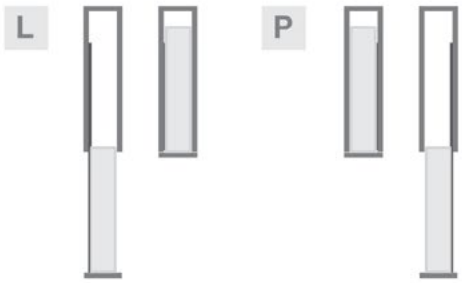

Szczegółowe informacje na str. 46-47

CARGA MINI DOLNE 300-600

Linia **Maxima**

2 style koszy do wyboru

stelaż z mocowaniem **górnym i dolnym dodatkowo usztywnia konstrukcję**

regulowana wysokość stelaża wpływa na optymalne wykorzystanie wysokości szafki

dopuszczalne obciążenie całego systemu: **25 kg**

możliwość **regulacji wysokości zawieszenia koszy** zwiększa elastyczność wykorzystania produktu

możliwość zamontowania **przegród do organizacji wewnętrznej** zapobiegających przesuwaniu produktów

możliwość zamontowania **systemu elektrycznego otwierania frontów** blum **Servo Drive**

możliwość zamontowania **plecków** umożliwiających rozdzielenie półek lub ich konfigurację na różnych poziomach

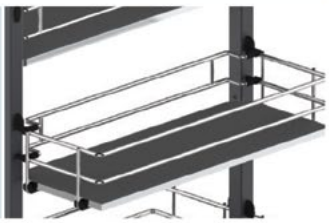

prowadnice REJS z miękkim dociągiem

schemat wysuwu carg

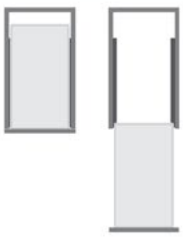

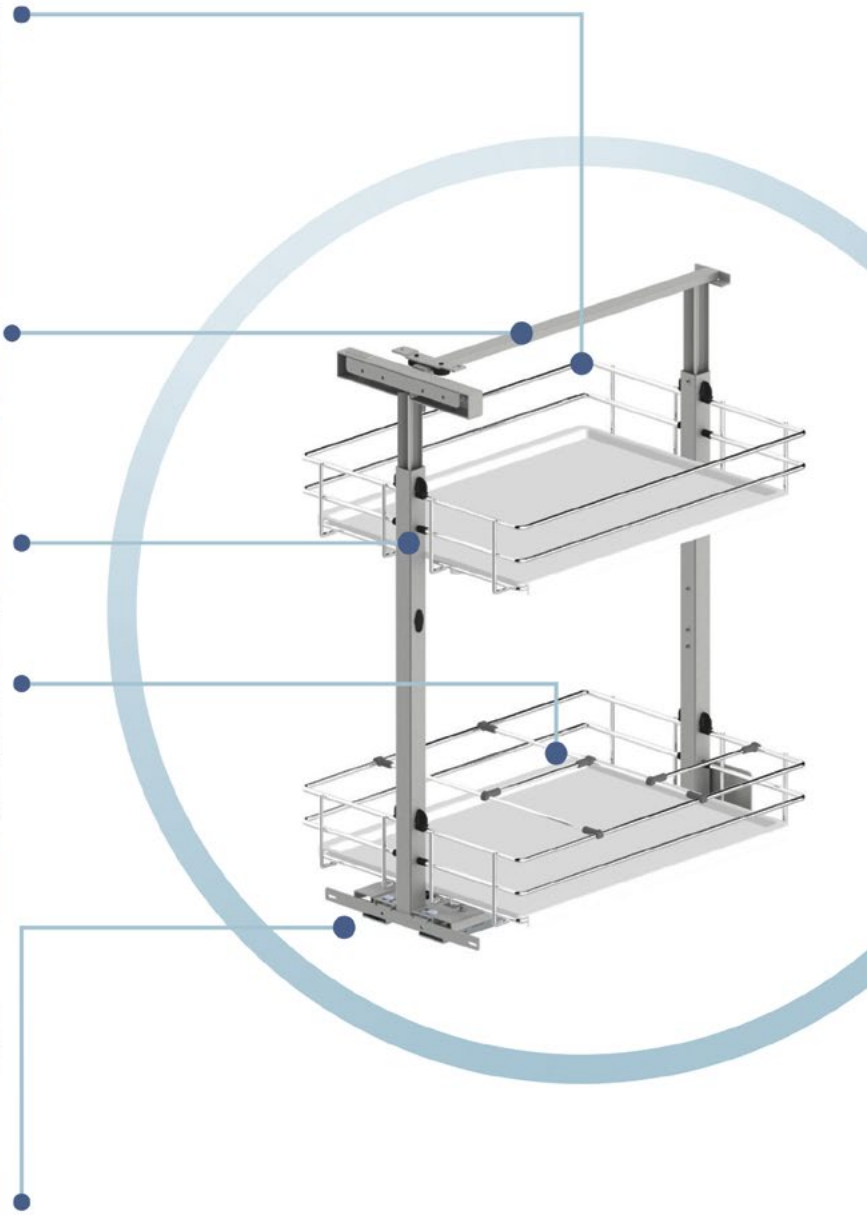

Szczegółowe informacje na str. 48-49

1

CORNER COMFORT 800-1200

Linia **Maxima**

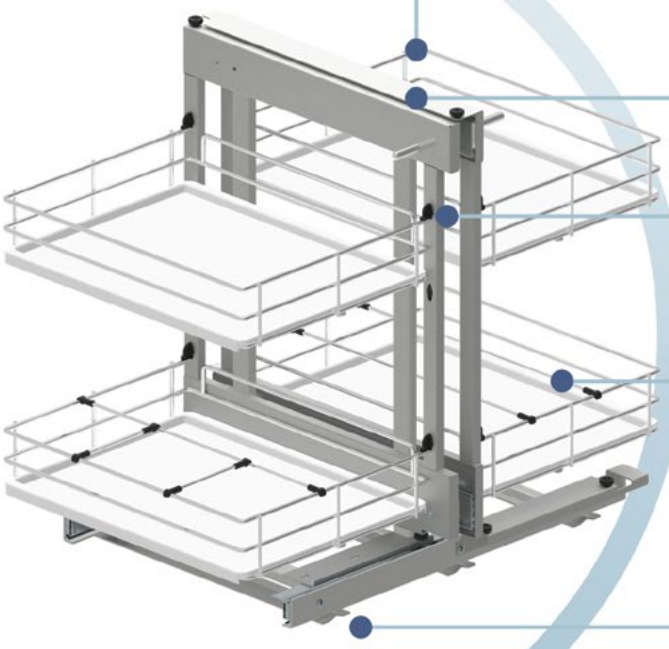

3 style koszy do wyboru

stelaż umożliwiający **całkowity wysuw wszystkich koszy** cornera z szafki, co ułatwia dostęp do produktów

dopuszczalne obciążenie całego systemu: **25 kg**

możliwość **regulacji wysokości zawieszenia koszy** zwiększa elastyczność wykorzystania produktu

możliwość zamontowania **przegród do organizacji wewnętrznej** zapobiegających przesuwaniu produktów

montaż do szafki narożnej z frontem na zawiasach standardowych lub równoległych

prowadnice z miękkim dociągiem:
Schock AIR MOTION dla koszy EVO i SILVA
REJS dla koszy CLASSIC

schemat wysuwu cornera

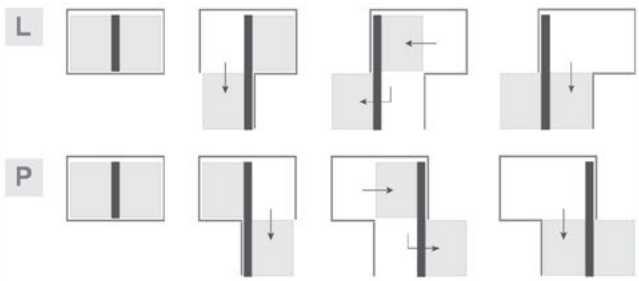

Szczegółowe informacje na str. 50-51

CORNER FRONT 900

Linia **Maxima**

3 style koszy do wyboru

dopuszczalne obciążenie całego systemu: **35 kg**

możliwość **regulacji wysokości zawieszenia koszy** zwiększa elastyczność wykorzystania produktu

możliwość zamontowania **przegród do organizacji wewnętrznej** zapobiegających przesuwaniu produktów

prowadnice REJS z miękkim dociągiem

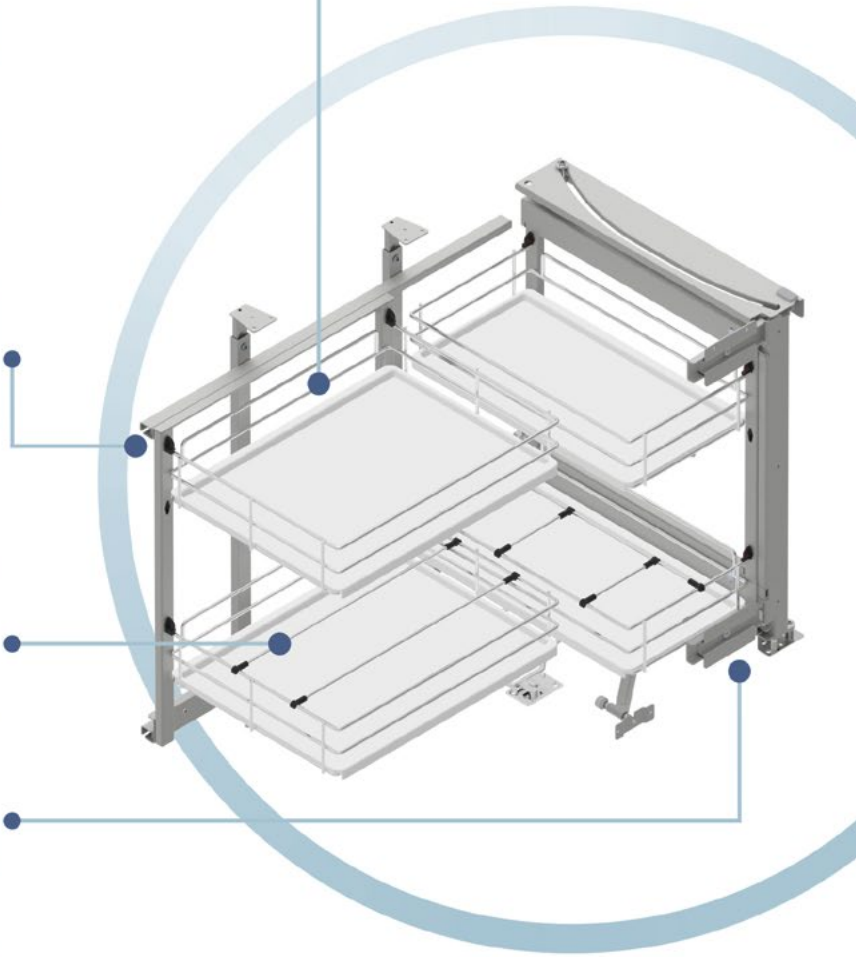

schemat wysuwu cornera

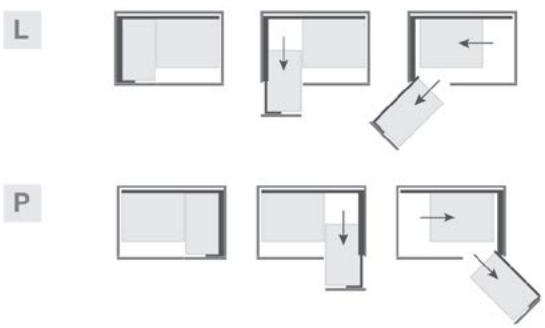

Szczegółowe informacje na str. 52-53

1

CORNER OPTIMA 800-1000

Linia **Maxima**

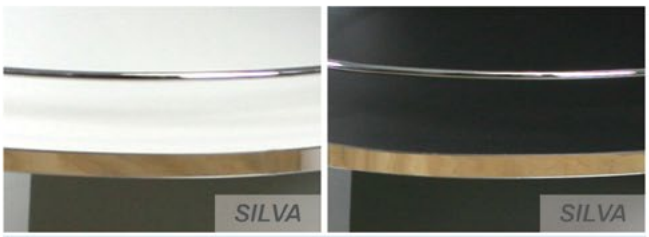

półki wykonane z płyty, 2 kolory do wyboru

każda półka wysuwana z osobna

dzięki nieregularnym kształtom pomieści więcej owalnych przedmiotów dużych i mniejszych

dopuszczalne obciążenie jednej półki: **15 kg**

mocowanie do boku szafki

montaż do szafki narożnej z frontem na zawiasach standardowych lub równoległych

do wykorzystania w szafkach narożnych niskich i wysokich

wbudowany mechanizm umożliwiający płynny ruch nawet przy maksymalnym obciążeniu

schemat wysuwu cornera

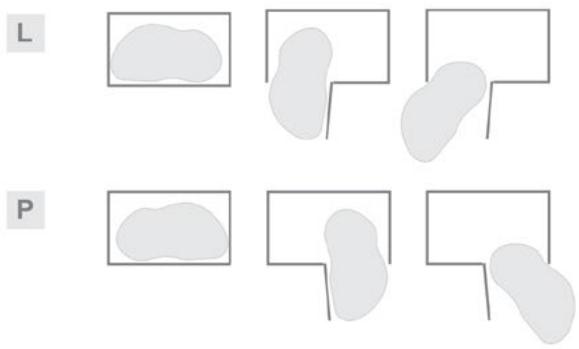

Szczegółowe informacje na str. 54-55

CORNER COMBO 900

Linia **Maxima**

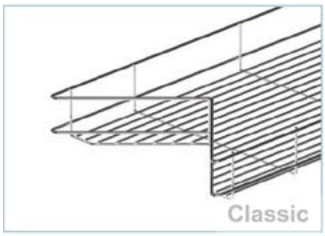

do wyboru corner z **półką 3/4 lub D**

kosze
z dnem drucianym
- kolor chrom

stelaż obrotowy 360° z blokadą chroniącą przed uszkodzeniem szafek sąsiednich przy wysuwie szuflady

dopuszczalne obciążenie całego systemu: **50 kg**

możliwość **regulacji wysokości zawieszenia koszy** zwiększa elastyczność wykorzystania produktu

stelaż z mocowaniem dolnym i górnym dodatkowo usztywnia konstrukcję

prowadnica z miękkim dociągiem

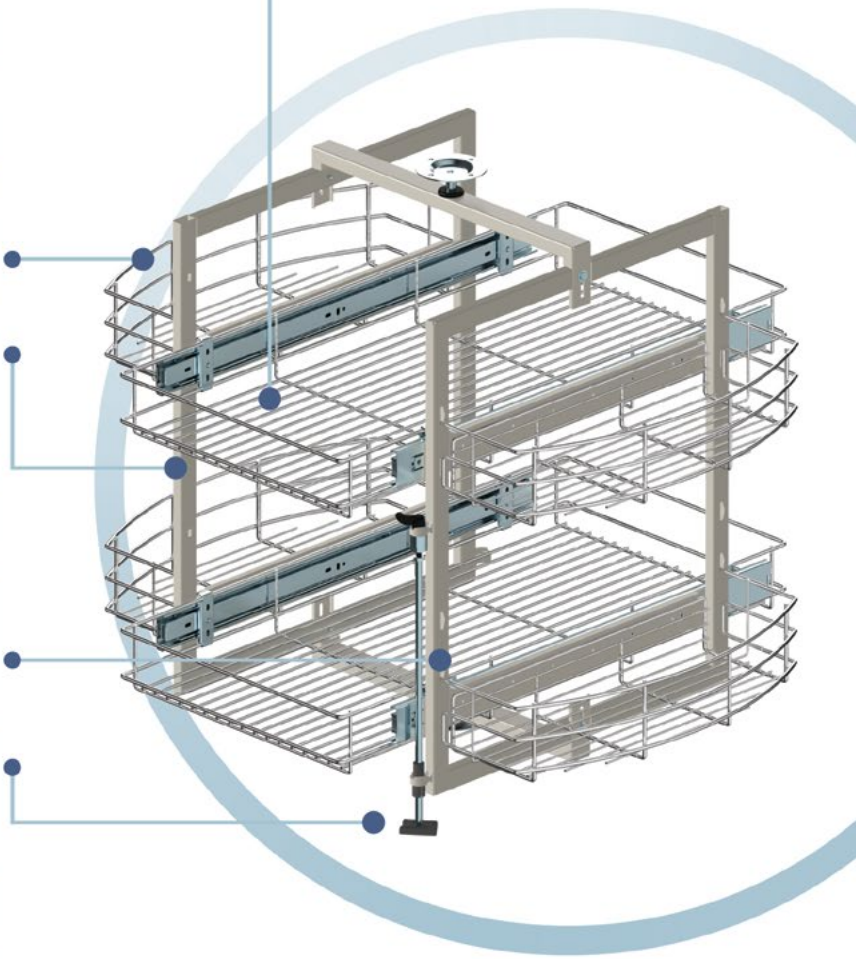

schemat wysuwu cornera

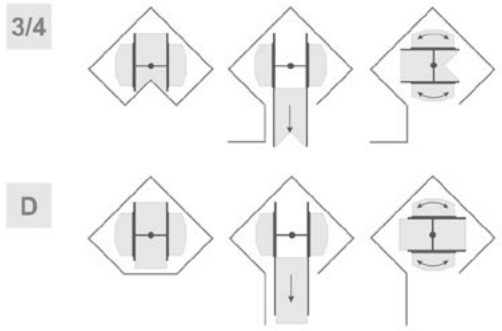

Szczegółowe informacje na str. 56-57

1

PÓŁKI OBROTOWE 510-820

Linia **Variant** Linia **Maxima**

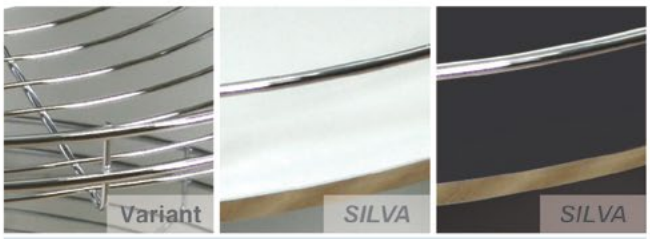

2 style koszy do wyboru: półki z drutu w kolorze chrom lub wykonane z płyty, 2 kolory do wyboru

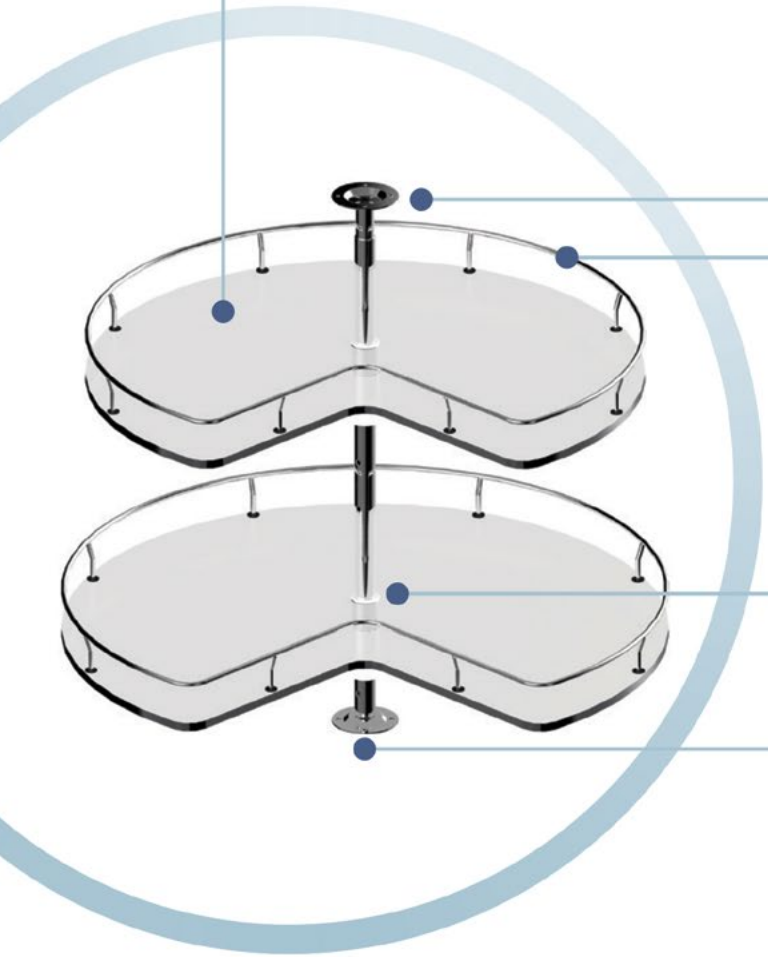

drążek okrągły z **mocowaniem góra-dół**

2 poziomy koszy

dopuszczalne obciążenie jednej półki: **5 kg** (1/2) **7,5 kg** (3/4, D)

możliwość **regulacji wysokości zawieszenia koszy**

drążek pozycjonujący ustawienie półki

schemat obrotu półek

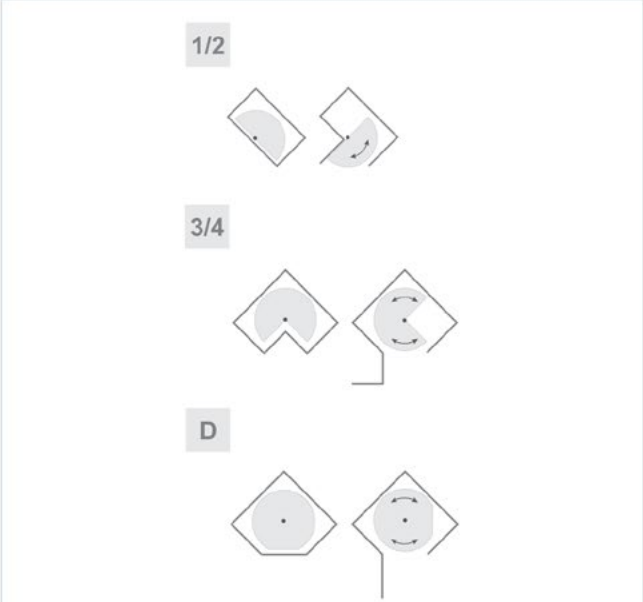

Szczegółowe informacje na str. 58-59

PÓŁKI OBROTOWE 510-820

	Linia Variant	Linia Maxima SILVA	
1/2	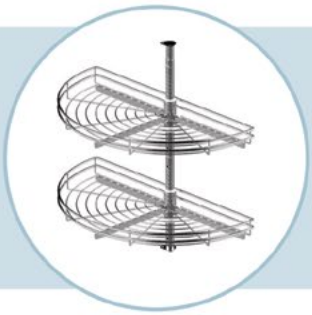	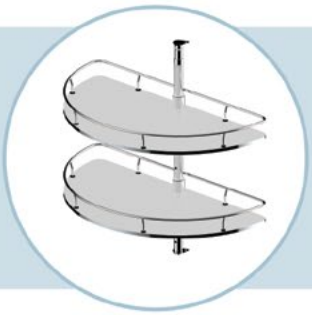	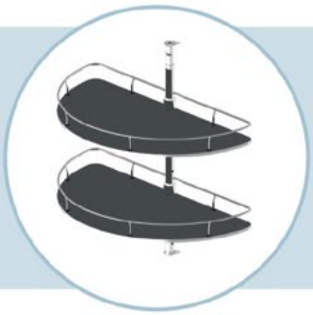
3/4	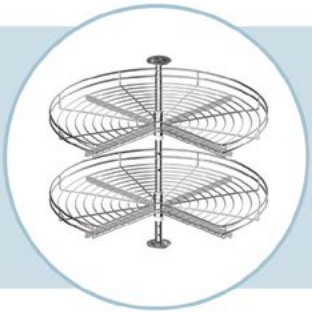	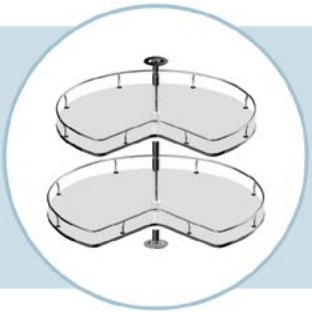	
D		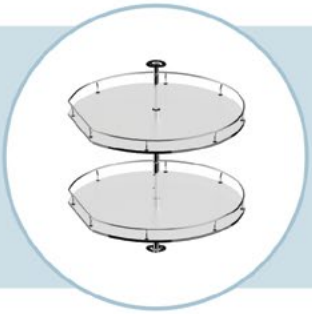	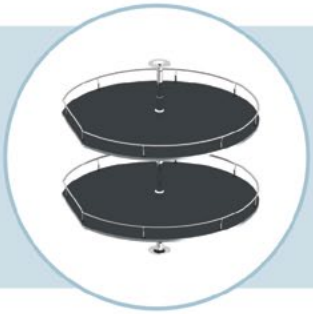

1

CARGA MIDI / MAXI DOLNE 300-600

Linia **Maxima**

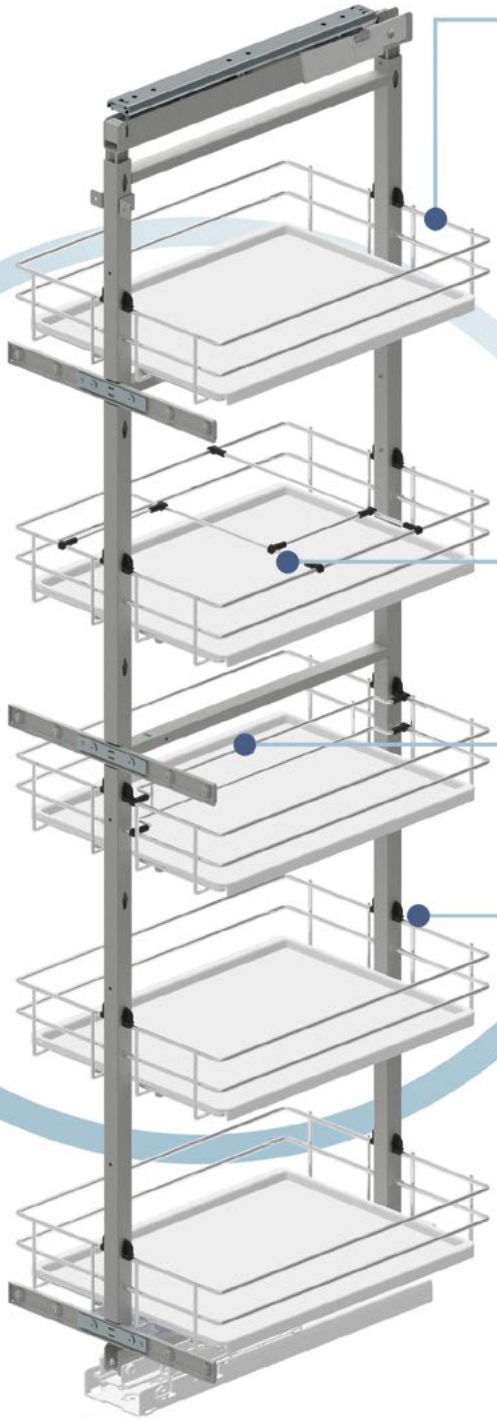

3 rodzaje koszy do wyboru

dopuszczalne obciążenie całego systemu: **zależne od zastosowanej prowadnicy** (REJS - 100 kg, FULTERER - 120 kg, FULTERER obrotowy - 100 kg)

możliwość zamontowania **dodatkowej półki** zwiększającej przestrzeń przechowywania

możliwość zamontowania **przegród do organizacji wewnętrznej** zapobiegających przesuwaniu produktów

możliwość zamontowania **plecków** umożliwiających rozdzielenie półek lub ich konfigurację na różnych poziomach

regulowana wysokość stelaża wpływa na optymalne wykorzystanie wysokości szafki

możliwość **regulacji wysokości zawieszenia koszy** co zwiększa elastyczność wykorzystania produktu

możliwość zamontowania **systemu elektrycznego otwierania frontów** blum **Servo Drive**

możliwość zamontowania markowych prowadnic z miękkim dociągiem:

REJS | Fulterer | Fulterer

schemat wysuwu carg

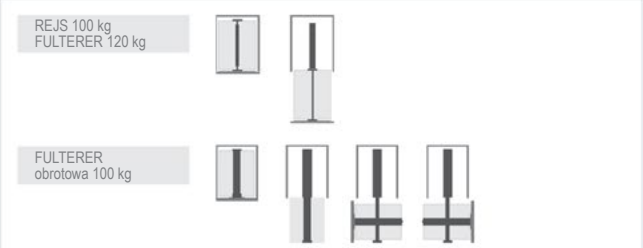

Szczegółowe informacje na str. 60-61

KOMPONENTY PODSTAWOWE

Linia Maxima

Linia Maxima Classic

stelaż + kosze
300-600

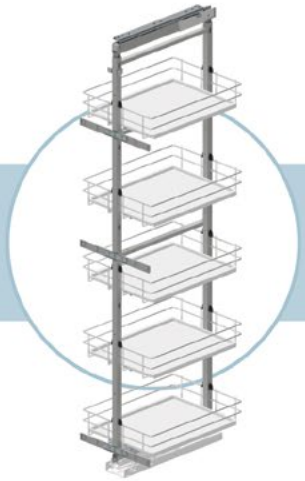

Linia Maxima EVO

stelaż + kosze
300-600

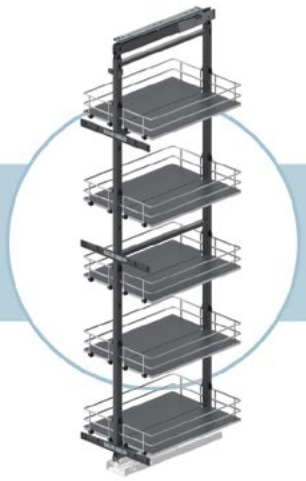

Linia Maxima SILVA

stelaż + kosze
300-600

system jezdny
prowadnica kulkowa

system jezdny
prowadnica różnicowa

system jezdny obrotowy
prowadnica różnicowa

KOMPONENTY OPCJONALNE

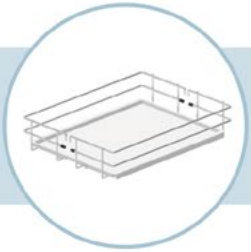

dodatkowa półka

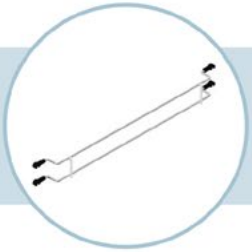

plecki do koszy

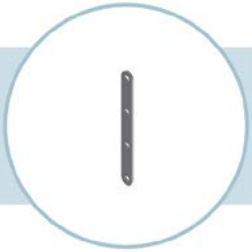

łącznik frontów dzielonych

obejma

przegroda do docięcia wg wymiaru

1

CARGA MAXI BOCZNE 150-200

Linia **Maxima**

3 rodzaje koszy do wyboru

dopuszczalne obciążenie całego systemu: **20 kg**

możliwość zamontowania **dodatkowej półki** zwiększającej przestrzeń przechowywania

możliwość zamontowania **przegród do organizacji wewnętrznej** zapobiegających przesuwaniu produktów

możliwość **regulacji wysokości zawieszenia koszy** zwiększa elastyczność wykorzystania produktu

możliwość zamontowania **systemu elektrycznego otwierania frontów** blum **Servo Drive**

prowadnice REJS z miękkim dociągiem

schemat wysuwu carg

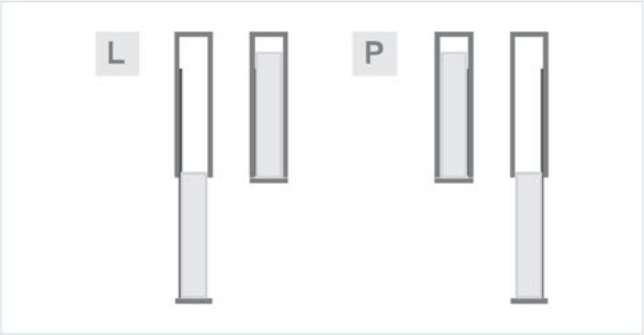

Szczegółowe informacje na str. 62-63

OCIEKARKI

dostosowane pod płytę 16/18 mm

Ociekarka jednopoziomowa 400-900

Ociekarka Variant 1 400-900

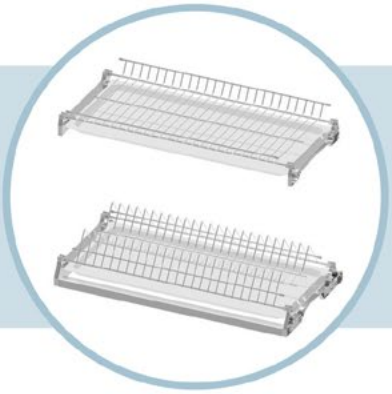

Ociekarka Variant 3 400-900

regulacja głębokości dolnego stelaża

dolny stelaż z zaczepem na plecówkę

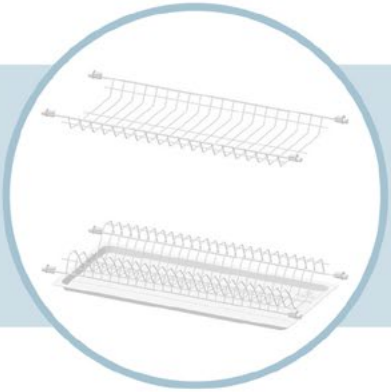

Ociekarka Standard 1 400-900

Ociekarka Standard 3 400-900

Ociekarka PRIMA 500-1000

Szczegółowe informacje na str. 64-65

Jedna kuchnia
MULTI możliwości

Cargo mini boczne Linia Variant MULTI

Cargo mini boczne Linia Variant MULTI

Cargo mini boczne Linia Variant MULTI

Komponenty podstawowe

1 Kosz boczny 150-250

Linia Variant MULTI

szerokość	indeks	pokrycie
150	WE03.7319.01	001, 003, 062, 549, 924
200	WE03.7419.01	001, 003, 062, 549, 924
250*	WE29.0124.01	001, 062, 924

2 System jezdny boczny

system jezdny / prowadnica	str. mocowania	indeks	pokrycie
REJS FULL	L	WE29.0012.01	549, 924
REJS FULL	P	WE29.0013.01	549, 924

pełny wysuw, miękki dociąg L-450

REJS

system jezdny / prowadnica	str. mocowania	indeks	pokrycie
HETTICH QUADRO V6	L	WE29.0021.01	549, 924
HETTICH QUADRO V6	P	WE29.0022.01	549, 924

pełny wysuw, miękki dociąg L-450

Hettich

system jezdny / prowadnica	str. mocowania	indeks	pokrycie
REJS PUSH	L	WE29.0015.01	549, 924
REJS PUSH	P	WE29.0016.01	549, 924

pełny wysuw, push-open L-450

REJS

maskownica prowadnicy	str. mocowania	indeks	pokrycie
BLUM TANDEM PLUS	L	WE29.0024.01	549, 924
BLUM TANDEM PLUS	P	WE29.0025.01	549, 924

nie zawiera prowadnicy

maskownica pasująca do prowadnicy Blum Tandem Plus L-450

blum

Komponenty uzupełniające

Półka

szerokość	indeks	pokrycie
150**	WE03.6619.01	001, 003, 062, 549, 924
200	WE03.6719.01	001, 003, 062, 549, 924

Przegroda kompletna

drut Ø5 + łączniki kpl.

szerokość	indeks	pokrycie
150	WE03.8661.08	052
200	WE03.8662.08	052

Przegroda pod wymiar

docięcie: na szerokość KB - 90 mm, na długość - 400 mm

elementy	indeks	pokrycie
drut Ø5 L=1100	WE03.7177.01	001
łączniki Ø5	2x WE03.7178.05	061

Informacje dodatkowe

Schemat wysuwu carg:

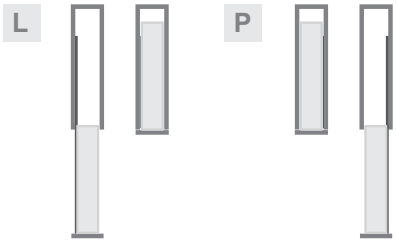

Informacje montażowe na str. 69

Oznaczenia:

* kompatybilne wszystkie systemy jezdne za wyjątkiem REJS PUSH
** pasuje do wszystkich szerokości koszy

L P strona mocowania carga do korpusu szafki

KODY POKRYĆ: **001** CHROM **003** BIAŁY **052** CHROM / CZARNY **061** CZARNY **062** OCYNK **549** SREBRNY DS **924** GRAFIT

Cargo mini boczne Linia Variant MULTI

Cargo mini boczne na ręczniki Linia Variant MULTI

Cargo mini boczne Linia Variant MULTI

Komponenty podstawowe

1 Kosz boczny na ręczniki 150

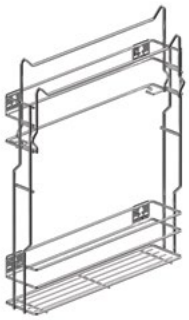

Linia Variant MULTI

szerokość	indeks	pokrycie
150	WE29.0001.01	001, 003, 062, 549, 924

2 System jezdny boczny

system jezdny / prowadnica	str. mocowania	indeks	pokrycie
REJS FULL	L	WE29.0012.01	549, 924
REJS FULL	P	WE29.0013.01	549, 924

pełny wysuw, miękki dociąg L-450

REJS

system jezdny / prowadnica	str. mocowania	indeks	pokrycie
HETTICH QUADRO V6	L	WE29.0021.01	549, 924
HETTICH QUADRO V6	P	WE29.0022.01	549, 924

pełny wysuw, miękki dociąg L-450

Hettich

system jezdny / prowadnica	str. mocowania	indeks	pokrycie
REJS PUSH	L	WE29.0015.01	549, 924
REJS PUSH	P	WE29.0016.01	549, 924

pełny wysuw, push-open L-450

REJS

Komponenty uzupełniające

Półka

szerokość	indeks	pokrycie
150	WE03.6619.01	001, 003, 062, 549, 924

Przegroda kompletna

drut Ø5 + łączniki kpl.

szerokość	indeks	pokrycie
150	WE03.8661.08	052
200	WE03.8662.08	052

Przegroda pod wymiar

docięcie: na szerokość KB - 90 mm,
na długość - 400 mm

elementy	indeks	pokrycie
drut Ø5 L=1100	WE03.7177.01	001
łączniki Ø5	2x WE03.7178.05	061

Informacje dodatkowe

Schemat wysuwu carg:

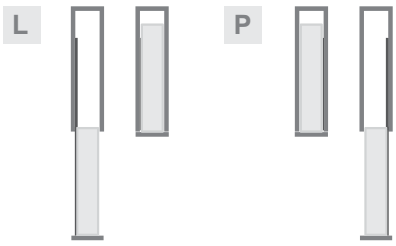

Informacje montażowe na str. 69

Oznaczenia:

L P strona mocowania carga do korpusu szafki

KODY POKRYĆ: **001** CHROM **003** BIAŁY **052** CHROM / CZARNY **061** CZARNY **062** OCYNK **549** SREBRNY DS **924** GRAFIT

Cargo mini boczne Linia Variant MULTI

Cargo mini boczne na przyprawy Linia Variant MULTI

Cargo mini boczne Linia Variant MULTI

Komponenty podstawowe

1 Kosz boczny na przyprawy 150

szerokość	indeks	pokrycie
150	WE03.9919.01	001, 003, 062, 549, 924

2 System jezdny boczny

system jezdny / prowadnica	str. mocowania	indeks	pokrycie
REJS FULL	L	WE29.0012.01	549, 924
REJS FULL	P	WE29.0013.01	549, 924

pełny wysuw, miękki dociąg L-450

system jezdny / prowadnica	str. mocowania	indeks	pokrycie
HETTICH QUADRO V6	L	WE29.0021.01	549, 924
HETTICH QUADRO V6	P	WE29.0022.01	549, 924

pełny wysuw, miękki dociąg L-450

system jezdny / prowadnica	str. mocowania	indeks	pokrycie
REJS PUSH	L	WE29.0015.01	549, 924
REJS PUSH	P	WE29.0016.01	549, 924

pełny wysuw, push-open L-450

maskownica prowadnicy	str. mocowania	indeks	pokrycie
BLUM TANDEM PLUS	L	WE29.0024.01	549, 924
BLUM TANDEM PLUS	P	WE29.0025.01	549, 924

nie zawiera prowadnicy
maskownica pasująca do prowadnicy Blum Tandem Plus L-450

Komponenty uzupełniające

Półka

szerokość	indeks	pokrycie
150	WE03.6619.01	001, 003, 062, 549, 924

Przegroda kompletna

drut Ø5 + łączniki kpl.

szerokość	indeks	pokrycie
150	WE03.8661.08	052
200	WE03.8662.08	052

Przegroda pod wymiar

docięcie: na szerokość KB - 90 mm,
na długość - 400 mm

elementy	indeks	pokrycie
drut Ø5 L=1100	WE03.7177.01	001
łączniki Ø5	2x WE03.7178.05	061

Informacje dodatkowe

Schemat wysuwu carg:

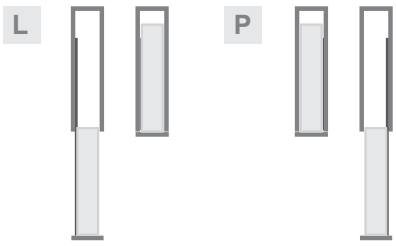

Informacje montażowe na str. 70

Oznaczenia:

L P strona mocowania carga do korpusu szafki

KODY POKRYĆ: **001** CHROM **003** BIAŁY **052** CHROM / CZARNY **061** CZARNY **062** OCYNK **549** SREBRNY DS **924** GRAFIT

Cargo mini boczne Linia Variant MULTI

Cargo mini boczne na detergenty Linia Variant MULTI

Cargo mini boczne Linia Variant MULTI

Komponenty podstawowe

1 Kosz boczny na detergenty 300

Linia Variant MULTI

szerokość	indeks	pokrycie
300	WE29.0002.01	001, 003, 062, 549, 924

2 System jezdny boczny

system jezdny / prowadnica	str. mocowania	indeks	pokrycie
REJS FULL	L	WE29.0012.01	549, 924
REJS FULL	P	WE29.0013.01	549, 924

pełny wysuw, miękki dociąg L-450

REJS

system jezdny / prowadnica	str. mocowania	indeks	pokrycie
HETTICH QUADRO V6	L	WE29.0021.01	549, 924
HETTICH QUADRO V6	P	WE29.0022.01	549, 924

pełny wysuw, miękki dociąg L-450

Hettich

maskownica prowadnicy	str. mocowania	indeks	pokrycie
BLUM TANDEM PLUS	L	WE29.0024.01	549, 924
BLUM TANDEM PLUS	P	WE29.0025.01	549, 924

nie zawiera prowadnicy

maskownica pasująca do prowadnicy Blum Tandem Plus L-450

blum

Komponenty uzupełniające

Półka

szerokość	indeks	pokrycie
150	WE03.6619.01	001, 003, 062, 549, 924
200	WE03.6719.01	001, 003, 062, 549, 924

Przegroda kompletna

drut Ø5 + łączniki kpl.

szerokość	indeks	pokrycie
150	WE03.8661.08	052
200	WE03.8662.08	052

Przegroda pod wymiar

docięcie: na szerokość KB - 90 mm, na długość - 400 mm

elementy	indeks	pokrycie
drut Ø5 L=1100	WE03.7177.01	001
łączniki Ø5	2x WE03.7178.05	061

Informacje dodatkowe

Schemat wysuwu carg:

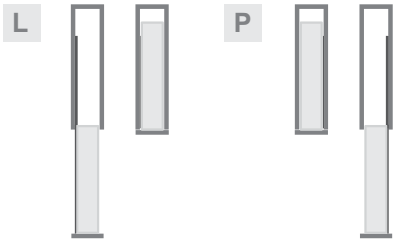

Informacje montażowe na str. 70

Oznaczenia:

L P strona mocowania carga do korpusu szafki

KODY POKRYĆ: **001** CHROM **003** BIAŁY **052** CHROM / CZARNY **061** CZARNY **062** OCYNK **549** SREBRNY DS **924** GRAFIT

Cargo mini dolne Linia Variant MULTI

Cargo mini dolne Linia Variant MULTI

Komponenty podstawowe

1 Kosz dolny 150-600

LiniaVariantMULTI

szerokość	indeks	pokrycie
150*	WE29.0003.01	001, 003, 062, 549, 924
200*	WE29.0004.01	001, 003, 062, 549, 924
250*	WE29.0125.01	001, 062, 924
300	WE29.0005.01	001, 003, 062, 549, 924
400	WE29.0006.01	001, 003, 062, 549, 924
500	WE29.0007.01	001, 003, 062, 549, 924
600	WE29.0008.01	001, 003, 062, 549, 924

2 System jezdny dolny

system jezdny / prowadnica	indeks	pokrycie
REJS FULL	WE29.0014.01	549, 924

pełny wysuw, miękki dociąg L-450

REJS

system jezdny / prowadnica	indeks	pokrycie
REJS FULL pod zawias	WE29.0128.01	549, 924

do szafek z frontem na zawiasie
pełny wysuw, miękki dociąg L-450

REJS

system jezdny / prowadnica	indeks	pokrycie
HETTICH QUADRO V6	WE29.0023.01	549, 924

pełny wysuw, miękki dociąg L-450

Hettich

system jezdny / prowadnica	indeks	pokrycie
REJS PUSH	WE29.0017.01	549, 924

pełny wysuw, push-open L-450

REJS

maskownica prowadnicy	indeks	pokrycie
BLUM TANDEM PLUS	WE29.0026.01	549, 924

nie zawiera prowadnicy
maskownica pasująca do prowadnicy Blum Tandem Plus L-450

blum

Komponenty uzupełniające

Półka

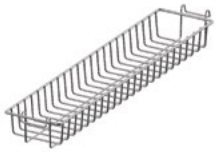

szerokość	indeks	pokrycie
150**	WE03.6619.01	001, 003, 062, 549, 924
200	WE03.6719.01	001, 003, 062, 549, 924

Przegroda kompletna

drut Ø5 + łączniki kpl.

szerokość	indeks	pokrycie
150	WE03.8661.08	052
200	WE03.8662.08	052

Przegroda pod wymiar

docięcie: na szerokość KB - 90 mm,
na długość - 400 mm

elementy	indeks	pokrycie
drut Ø5 L=1100	WE03.7177.01	001
łączniki Ø5	2x WE03.7178.05	061

Informacje dodatkowe

Schemat wysuwu carg:

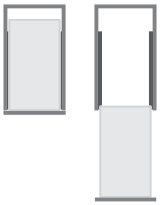

Informacje montażowe na str. 71

Oznaczenia:

* kompatybilny wyłącznie system jezdny REJS FULL
** pasuje do wszystkich szerokości koszy

KODY POKRYĆ: **001** CHROM **003** BIAŁY **052** CHROM / CZARNY **061** CZARNY **062** OCYNK **549** SREBRNY DS **924** GRAFIT

Cargo mini dolne Linia Variant MULTI

Cargo mini dolne jednopoziomowe Linia Variant MULTI

Cargo mini dolne Linia Variant MULTI

Komponenty podstawowe

1 Kosz dolny jednopoziomowy 300-500

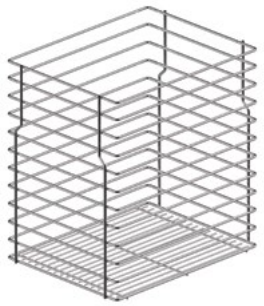

szerokość	indeks	pokrycie
300	WE29.0009.01	001, 003, 062, 549, 924
400	WE29.0010.01	001, 003, 062, 549, 924
500	WE29.0011.01	001, 003, 062, 549, 924

2 System jezdny dolny

system jezdny / prowadnica	indeks	pokrycie
REJS FULL	WE29.0014.01	549, 924

pełny wysuw, miękki dociąg L-450

REJS

system jezdny / prowadnica	indeks	pokrycie
REJS FULL pod zawias	WE29.0128.01	549, 924

do szafek z frontem na zawiasie
pełny wysuw, miękki dociąg L-450

REJS

system jezdny / prowadnica	indeks	pokrycie
HETTICH QUADRO V6	WE29.0023.01	549, 924

pełny wysuw, miękki dociąg L-450

Hettich

maskownica prowadnicy	indeks	pokrycie
BLUM TANDEM PLUS	WE29.0026.01	549, 924

nie zawiera prowadnicy
maskownica pasująca do prowadnicy Blum Tandem Plus L-450

blum

Komponenty uzupełniające

Przegroda pod wymiar

docięcie: na szerokość KB - 90 mm,
na długość - 400 mm

elementy	indeks	pokrycie
drut Ø5 L=1100	WE03.7177.01	001
łączniki Ø5	2x WE03.7178.05	061

Informacje dodatkowe

Schemat wysuwu carg:

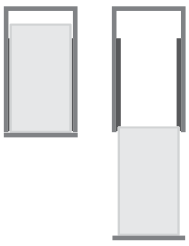

Informacje montażowe na str. 71

KODY POKRYĆ: **001** CHROM **003** BIAŁY **061** CZARNY **062** OCYNK **549** SREBRNY DS **924** GRAFIT

Cargo mini boczne Linia Maxima

Cargo mini boczne Linia Maxima SILVA

Cargo mini boczne Linia Maxima

Komponenty podstawowe

Stelaż + kosze + system jezdny 150-200

Linia Maxima EVO

szerokość	strona mocowania	indeks	pokrycie
150	L	WE27.5437.08	374
150	P	WE27.5438.08	374
200	L	WE27.5439.08	374
200	P	WE27.5440.08	374

Linia Maxima SILVA

szerokość	strona mocowania	indeks	pokrycie
150	L	WE32.0013.43	781
150	P	WE32.0014.43	781
200	L	WE32.0015.43	781
200	P	WE32.0016.43	781

Komponenty uzupełniające

Przegroda pod wymiar

do docięcia

elementy	indeks	pokrycie
pręt Ø6 L=1100	WE03.2886.01	001
łączniki Ø6	2x WE03.2887.05	061

Aktywator elektrycznego otwierania

indeks	pokrycie
WE28.3002.01	549, 924

Informacje dodatkowe

Schemat wysuwu carg:

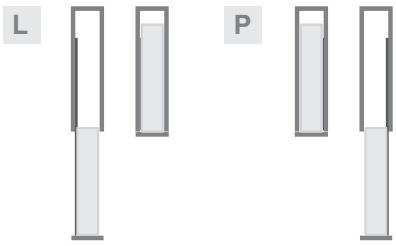

Informacje montażowe na str. 72

Oznaczenia:

L P strona mocowania carga do korpusu szafki

KODY POKRYĆ: **001** CHROM **061** CZARNY **374** CHROM / BIAŁY **549** SREBRNY DS **781** CHROM / GRAFIT **924** GRAFIT

Cargo mini dolne Linia Maxima SILVA

Cargo mini dolne Linia Maxima

Komponenty podstawowe

Stelaż + kosze + system jezdny 300-600

Linia Maxima EVO

szerokość	indeks	pokrycie
300	WE30.0009.08	374
400	WE30.0010.08	374
500	WE30.0011.08	374
600	WE30.0012.08	374

Linia Maxima SILVA

szerokość	indeks	pokrycie
300	WE32.0019.43	781
400	WE32.0020.43	781
500	WE32.0021.43	781
600	WE32.0022.43	781

Komponenty uzupełniające

Przegroda pod wymiar

do docięcia

elementy	indeks	pokrycie
pręt Ø6 L=1100	WE03.2886.01	001
łączniki Ø6	2x WE03.2887.05	061

Aktywator elektrycznego otwierania

indeks	pokrycie
WE28.3101.01	549, 924

Plecki do koszy

indeks	pokrycie
WE28.3203.01	001

Informacje dodatkowe

Schemat wysuwu carg:

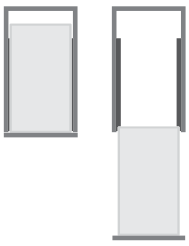

Informacje montażowe na str. 72

KODY POKRYĆ: **001** CHROM **061** CZARNY **374** CHROM / BIAŁY **549** SREBRNY DS **781** CHROM / GRAFIT **924** GRAFIT

Corner Comfort Linia Maxima SILVA

Komponenty podstawowe

Stelaż + kosze + system jezdny 800-1200

Linia Maxima Classic

szerokość	strona mocowania	indeks	pokrycie
800	L	WE31.0001.01	001
800	P	WE31.0002.01	001
1000	L	WE31.0003.01	001
1000	P	WE31.0004.01	001
1200	L	WE31.0005.01	001
1200	P	WE31.0006.01	001

Linia Maxima EVO

szerokość	strona mocowania	indeks	pokrycie
800	L	WE30.0001.08	374
800	P	WE30.0002.08	374
1000	L	WE30.0003.08	374
1000	P	WE30.0004.08	374
1200	L	WE30.0005.08	374
1200	P	WE30.0006.08	374

Linia Maxima *SILVA*

szerokość	strona mocowania	indeks	pokrycie
800	L	WE32.0001.43	781
800	P	WE32.0002.43	781
1000	L	WE32.0003.43	781
1000	P	WE32.0004.43	781
1200	L	WE32.0005.43	781
1200	P	WE32.0006.43	781

Komponenty uzupełniające

Przegroda pod wymiar

do docięcia

elementy	indeks	pokrycie
pręt Ø6 L=1100	WE03.2886.01	001
łączniki Ø6	2x WE03.2887.05	061

Informacje dodatkowe

Schemat wysuwu cornera:

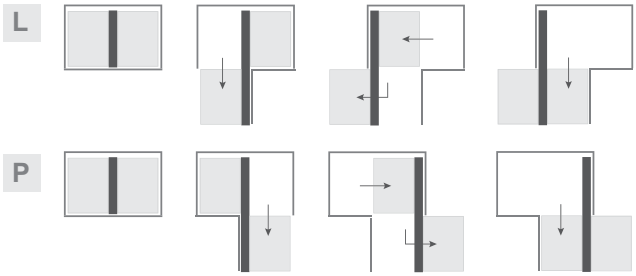

Informacje montażowe na str. 73

Oznaczenia:

L P strona mocowania cornera do korpusu szafki

KODY POKRYĆ: **001** CHROM **061** CZARNY **374** CHROM / BIAŁY **781** CHROM / GRAFIT

Corner Front Linia Maxima SILVA

Komponenty podstawowe

Stelaż + kosze + system jezdny 900

Linia Maxima Classic

szerokość	strona mocowania	indeks	pokrycie
900	L	WE31.0007.01	001
900	P	WE31.0008.01	001

Linia Maxima EVO

szerokość	strona mocowania	indeks	pokrycie
900	L	WE30.0007.08	374
900	P	WE30.0008.08	374

Linia Maxima *SILVA*

szerokość	strona mocowania	indeks	pokrycie
900	L	WE32.0007.43	781
900	P	WE32.0008.43	781

Komponenty uzupełniające

Przegroda pod wymiar

do docięcia

elementy	indeks	pokrycie
pręt Ø6 L=1100	WE03.2886.01	001
łączniki Ø6	2x WE03.2887.05	061

Informacje dodatkowe

Schemat wysuwu cornera:

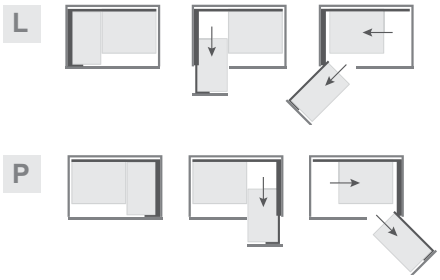

Informacje montażowe na str. 74

Oznaczenia:

L P strona mocowania cornera do korpusu szafki

KODY POKRYĆ: **001** CHROM **061** CZARNY **374** CHROM / BIAŁY **781** CHROM / GRAFIT

Corner Optima Linia Maxima SILVA

Komponenty podstawowe

Stelaż + półki 800-1000

Linia **Maxima** *SILVA*

min. szer. korpusu szafki	strona mocowania	indeks	pokrycie
800	L	WE28.2507.43	374, 781
800	P	WE28.2508.43	374, 781
900	L	WE28.2607.43	374, 781
900	P	WE28.2608.43	374, 781
1000*	L	WE28.3507.43	374, 781
1000*	P	WE28.3508.43	374, 781

Informacje dodatkowe

Schemat wysuwu cornera:

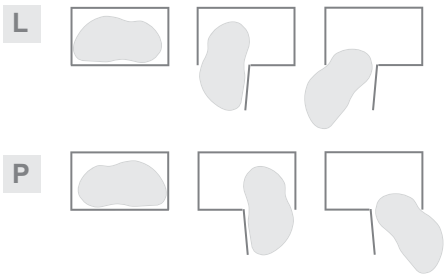

*Produkt dostępny w sprzedaży od 08.2020
Informacje montażowe na str. 75
Oznaczenia:

L P strona mocowania cornera do korpusu szafki

KODY POKRYĆ: **374** CHROM / BIAŁY **781** CHROM / GRAFIT

Corner Combo 3/4 Linia Maxima Classic

Komponenty podstawowe

Stelaż + kosze + system jezdny 900

Linia **Maxima** Classic

Corner Combo 3/4			Corner Combo D		
min. wymiary korpusu szafki	indeks	pokrycie	min. wymiary korpusu szafki	indeks	pokrycie
900 x 900	WE31.0025.01	001	900 x 900	WE31.0026.01	001

Informacje dodatkowe

Schemat wysuwu cornera:

3/4

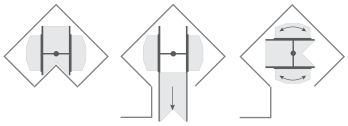

D

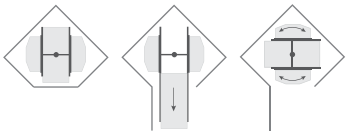

Informacje montażowe na str. 76

Oznaczenia:

L P strona mocowania cornera do korpusu szafki

KODY POKRYĆ: **001** CHROM

Półki obrotowe Linia Variant, Linia Maxima

Półka obrotowa 1/2 Linia Maxima SILVA

Komponenty podstawowe

Półka obrotowa 510-820

Linia Variant

Półka obrotowa NOVA 1/2

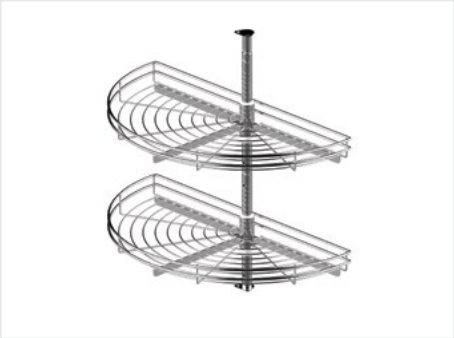

typ	indeks	pokrycie
600	WE08.0101.01	001, 003, 549
690	WE08.0102.01	001, 003, 549
750	WE08.0103.01	001, 003, 549
820	WE08.0104.01	001, 003, 549

Półka obrotowa NOVA 3/4

typ	indeks	pokrycie
600	WE08.0106.01	001, 003, 062, 549
690	WE08.0107.01	001, 003, 062, 549
750	WE08.0108.01	001, 003, 062, 549
820	WE08.0105.01	001, 003, 062, 549

Półka obrotowa NOVA D

typ	indeks	pokrycie
510	WE08.0110.01	003, 549
690	WE08.0113.01	003, 549
750	WE08.0114.01	003, 549

Linia Maxima *SILVA*

Półka obrotowa 1/2

typ	indeks	pokrycie
750	WE08.5503.43	374, 781
820	WE08.5504.43	374, 781

Półka obrotowa 3/4

typ	indeks	pokrycie
750	WE08.5508.43	374, 781
820	WE08.5505.43	374, 781

Półka obrotowa D

typ	indeks	pokrycie
750	WE08.5514.43	374, 781
820	WE08.5512.43	374, 781

Informacje dodatkowe

Schemat obrotu półek:

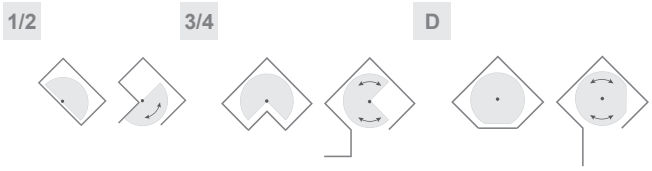

Informacje montażowe na str. 77

KODY POKRYĆ: **001** CHROM **003** LAKIER BIAŁY **062** EFEKT CHROM **374** CHROM / BIAŁY **549** SREBRNY DS **781** CHROM / GRAFIT

Cargo midi / maxi dolne Linia Maxima

Cargo maxi Linia Maxima SILVA
na prowadnicy FULTERER 120 kg

Cargo maxi Linia Maxima SILVA
na prowadnicy obrotowej FULTERER 100 kg

Cargo midi / maxi dolne Linia Maxima

Komponenty podstawowe

1 Stelaż + kosze 300-600 + zestaw do frontów dzielonych*

Linia Maxima Classic

typ carga	wysokość z sys. Rejs, Fulterer	szer.	liczba półek	indeks	pokrycie
MIDI	1200-1400	300	4	WE31.0009.01	001, 549
MIDI	1200-1400	400	4	WE31.0010.01	001, 549
MIDI	1200-1400	500	4	WE31.0011.01	001, 549
MIDI	1200-1400	600	4	WE31.0012.01	001, 549
MAXI	1700-1900	300	5	WE31.0017.01	001, 549
MAXI	1700-1900	400	5	WE31.0018.01	001, 549
MAXI	1700-1900	500	5	WE31.0019.01	001, 549
MAXI	1700-1900	600	5	WE31.0020.01	001, 549
MAXI	1900-2100	300	6	WE31.0021.01	001, 549
MAXI	1900-2100	400	6	WE31.0022.01	001, 549
MAXI	1900-2100	500	6	WE31.0023.01	001, 549
MAXI	1900-2100	600	6	WE31.0024.01	001, 549

Linia Maxima EVO

typ carga	wysokość z sys. Rejs, Fulterer	szer.	liczba półek	indeks	pokrycie
MIDI	1200-1400	300	4	WE27.5701.08	374
MIDI	1200-1400	400	4	WE27.5702.08	374
MIDI	1200-1400	500	4	WE27.5703.08	374
MIDI	1200-1400	600	4	WE27.5704.08	374
MAXI	1700-1900	300	5	WE27.5801.08	374
MAXI	1700-1900	400	5	WE27.5802.08	374
MAXI	1700-1900	500	5	WE27.5803.08	374
MAXI	1700-1900	600	5	WE27.5804.08	374
MAXI	1900-2100	300	6	WE27.5805.08	374
MAXI	1900-2100	400	6	WE27.5806.08	374
MAXI	1900-2100	500	6	WE27.5807.08	374
MAXI	1900-2100	600	6	WE27.5808.08	374

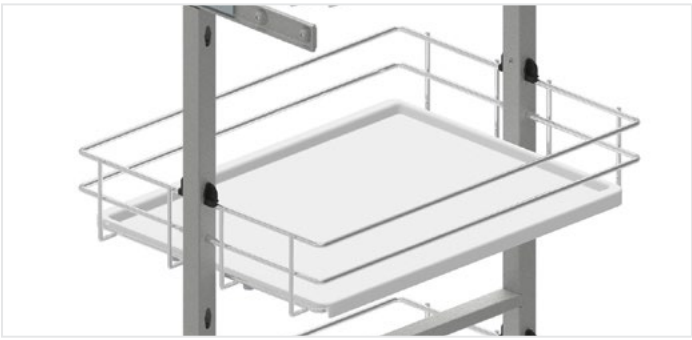

Linia Maxima SILVA

typ carga	wys. z sys. Rejs, Fulterer	szer.	liczba półek	indeks	pokrycie
MIDI	1200-1400	300	4	WE32.0027.43	781
MIDI	1200-1400	400	4	WE32.0028.43	781
MIDI	1200-1400	500	4	WE32.0029.43	781
MIDI	1200-1400	600	4	WE32.0030.43	781
MAXI	1700-1900	300	5	WE32.0031.43	781
MAXI	1700-1900	400	5	WE32.0032.43	781
MAXI	1700-1900	500	5	WE32.0033.43	781
MAXI	1700-1900	600	5	WE32.0034.43	781
MAXI	1900-2100	300	6	WE32.0035.43	781
MAXI	1900-2100	400	6	WE32.0036.43	781
MAXI	1900-2100	500	6	WE32.0037.43	781
MAXI	1900-2100	600	6	WE32.0038.43	781

2 System jezdny

prowadnica / max. obciążenie (kg)	indeks	pokrycie
REJS / 80	WE28.2803.01	549, 924

REJS
prowadnica kulkowa z miękkim dociągiem, obciążenie: 100 kg

prowadnica / max. obciążenie (kg)	indeks	pokrycie
FULTERER / 120	WE28.2801.01	549, 924

Fulterer
prowadnica różnicowa z miękkim dociągiem, obciążenie: 120 kg

prowadnica / max. obciążenie (kg)	indeks	pokrycie
FULTERER obrotowa / 100	WE28.2802.01	549, 924

Fulterer
prowadnica różnicowa obrotowa z miękkim dociągiem, obciążenie: 100 kg

Informacje dodatkowe

Schemat wysuwu carg:

REJS 100 kg
FULTERER 120 kg

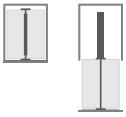

FULTERER
obrotowa 100 kg

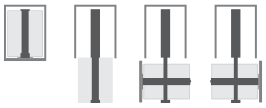

*zestaw do frontów dzielonych w komplecie nie dotyczy CARGO MIDI

Informacje montażowe na str. 78
Komponenty uzupełniające na str. 67

Jak zamawiać?

1. Wybierz stelaż z odpowiednim rodzajem koszy
2. Dobierz system jezdny
3. Uzupełnij zestaw o dodatkowe komponenty.

KODY POKRYĆ: **001** CHROM **374** CHROM / BIAŁY **781** CHROM / GRAFIT **549** SREBRNY DS **924** GRAFIT

Cargo maxi boczne Linia Maxima

Cargo maxi boczne Linia Maxima SILVA

Cargo maxi boczne Linia Maxima

Komponenty podstawowe

Stelaż + kosze + system jezdny 150-200

Linia Maxima Classic

typ carga	str. mocowania	szerokość	liczba półek	indeks	pokrycie
MAXI boczne	L	150	5	WE31.0054.01	001
MAXI boczne	P	150	5	WE31.0055.01	001
MAXI boczne	L	200	5	WE31.0056.01	001
MAXI boczne	P	200	5	WE31.0057.01	001

Linia Maxima EVO

typ carga	str. mocowania	szerokość	liczba półek	indeks	pokrycie
MAXI boczne	L	150	5	WE27.5337.08	374
MAXI boczne	P	150	5	WE27.5338.08	374
MAXI boczne	L	200	5	WE27.5339.08	374
MAXI boczne	P	200	5	WE27.5340.08	374

Linia Maxima SILVA

typ carga	str. mocowania	szerokość	liczba półek	indeks	pokrycie
MAXI boczne	L	150	5	WE32.0009.43	781
MAXI boczne	P	150	5	WE32.0010.43	781
MAXI boczne	L	200	5	WE32.0011.43	781
MAXI boczne	P	200	5	WE32.0012.43	781

Informacje dodatkowe

Schemat wysuwu carg:

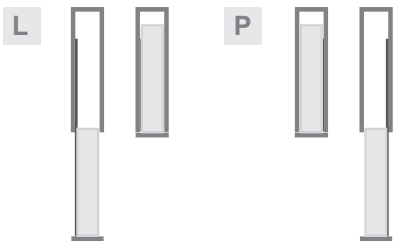

Informacje montażowe na str. 79
Komponenty uzupełniające na str. 67

Oznaczenia:

L P strona mocowania carga do korpusu szafki

KODY POKRYĆ: **001** CHROM **374** CHROM / BIAŁY **781** CHROM / GRAFIT **549** SREBRNY DS **924** GRAFIT

Ociekarka Variant 3

Ociekarka jednopoziomowa

min. szerokość korpusu szafki	indeks	pokrycie
400	WE06.0323.01	001, 062
450	WE06.0324.01	001, 062
500	WE06.0325.01	001, 062
600	WE06.0326.01	001, 062
700	WE06.0351.01	001, 062
800	WE06.0327.01	001, 062
900	WE06.0328.01	001, 062

• dostosowana pod płytę 16/18 mm • dolny stelaż z regulacją głębokości

Ociekarka Variant 1

min. szerokość korpusu szafki	indeks	pokrycie
400	WE06.0823.01	010, 011*
450	WE06.0824.01	010, 011*
500	WE06.0825.01	010, 011*
600	WE06.0826.01	010, 011*
700	WE06.0851.01	010, 011*
800	WE06.0827.01	010, 011*
900	WE06.0828.01	010, 011*

• dostosowana pod płytę 16/18 mm • dolny stelaż z regulacją głębokości oraz zaczepem na plecówkę

Ociekarka Variant 3

min. szerokość korpusu szafki	indeks	pokrycie
400	WE06.1123.01	001, 062
450	WE06.1124.01	001, 062
500	WE06.1125.01	001, 062
600	WE06.1126.01	001, 062
700	WE06.1151.01	001, 062
800	WE06.1127.01	001, 062
900	WE06.1128.01	001, 062

• dostosowana pod płytę 16/18 mm • dolny stelaż z regulacją głębokości oraz zaczepem na plecówkę

Ociekarka Standard 1

min. szerokość korpusu szafki	indeks	pokrycie
400	WE06.0423.01	010, 011*
450	WE06.0424.01	010, 011*
500	WE06.0425.01	010, 011*
600	WE06.0426.01	010, 011*
700	WE06.0451.01	010, 011*
800	WE06.0427.01	010, 011*
900	WE06.0428.01	010, 011*

• dostosowana pod płytę 16/18 mm

Ociekarka Standard 3

min. szerokość korpusu szafki	indeks	pokrycie
400	WE06.0723.01	001, 062
450	WE06.0724.01	001, 062
500	WE06.0725.01	001, 062
600	WE06.0726.01	001, 062
700	WE06.0751.01	001, 062
800	WE06.0727.01	001, 062
900	WE06.0728.01	001, 062

• dostosowana pod płytę 16/18 mm

Ociekarka PRIMA

min. szerokość korpusu szafki	indeks	pokrycie
500	TE06.2101.03.012	012
600	TE06.2102.03.012	012
700	TE06.2119.03.012	012
800	TE06.2103.03.012	012
900	TE06.2104.03.012	012
1000	TE06.2137.03.012	012

• regulacja szerokości około 3 cm • dostosowana pod płytę 16/18 mm

Komponenty uzupełniające na str. 67
Informacje montażowe na str. 80-81

KODY POKRYĆ: **001** CHROM **010** FLUID BIAŁY **011** FLUID SREBRNY RAL 9006 **012** INOX BEZ POKRYCIA **013** BIAŁY **062** OCYNK BIAŁY

* produkt w kolorze oznaczonym "*" dostępny na zamówienie

Komponenty uzupełniające do carg mini Linii Variant MULTI

Półka

szerokość	indeks	pokrycie
150	WE03.6619.01	001, 003, 062, 549, 924
200	WE03.6719.01	001, 003, 062, 549, 924

Przegroda kompletna

drut Ø5 + łączniki kpl.

szerokość	indeks	pokrycie
150	WE03.8661.08	052
200	WE03.8662.08	052

Przegroda pod wymiar

docięcie: na szerokość KB - 90 mm,
na długość - 400 mm

elementy	indeks	pokrycie
drut Ø5 L=1100	WE03.7177.01	001
łączniki Ø5	2x WE03.7178.05	061

Komponenty uzupełniające do carg mini Linii Maxima EVO, Maxima *SILVA*

Przegroda pod wymiar

do docięcia

elementy	indeks	pokrycie
pręt Ø6 L=1100	WE03.2886.01	001
łączniki Ø6	2x WE03.2887.05	061

Aktywator elektrycznego otwierania

Cargo mini dolne

indeks	pokrycie
WE28.3101.01	549, 924

Cargo mini boczne

indeks	pokrycie
WE28.3002.01	549, 924

Plecki do koszy

Cargo mini dolne

indeks	pokrycie
WE28.3203.01	001

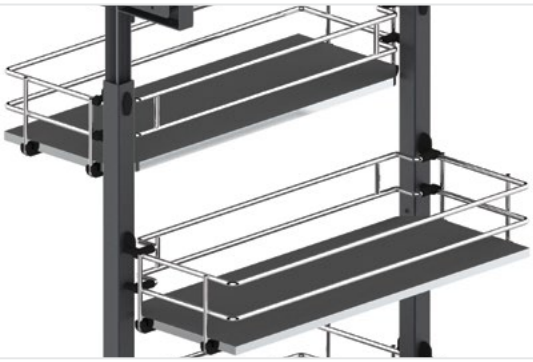

Komponenty uzupełniające do Cornerów Linii Maxima Classic, Maxima EVO, Maxima *SILVA*

Przegroda pod wymiar

do docięcia

elementy	indeks	pokrycie
pręt Ø6 L=1100	WE03.2886.01	001
łączniki Ø6	2x WE03.2887.05	061

KODY POKRYĆ: **001** CHROM **003** BIAŁY **052** CHROM / CZARNY **061** CZARNY **062** OCYNK **549** SREBRNY DS **924** GRAFIT

Komponenty uzupełniające do carg midi / maxi Linii Maxima Classic, EVO, *SILVA*

Półka 150-200 do carga maxi bocznego

Linia **Maxima** Classic

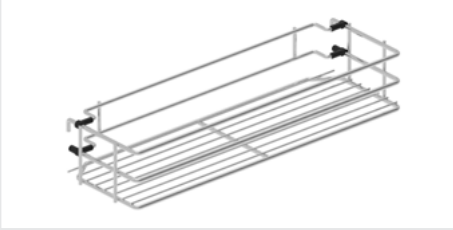

szerokość	indeks	pokrycie
150	WE31.0062.01*	001
200	WE31.0063.01*	001

Linia **Maxima EVO**

szerokość	indeks	pokrycie
150	WE27.5500.01	374
200	WE27.5600.01	374

Linia **Maxima *SILVA***

szerokość	indeks	pokrycie
150	WE32.0017.01	781
200	WE32.0018.01	781

Półka 300-600 do carga maxi dolnego

Linia **Maxima** Classic

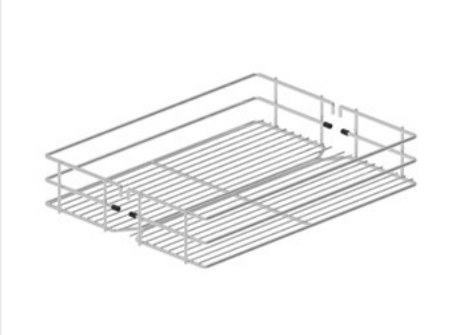

szerokość	indeks	pokrycie
300	WE31.0013.01	001
400	WE31.0014.01	001
500	WE31.0015.01	001
600	WE31.0016.01	001

Linia **Maxima EVO**

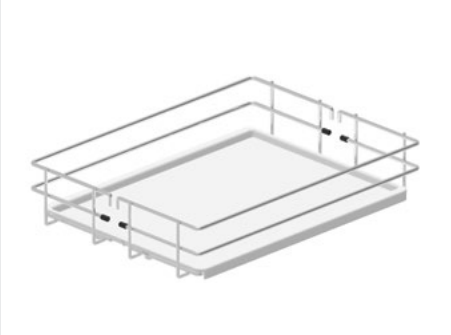

szerokość	indeks	pokrycie
300	WE30.0013.08	374
400	WE30.0014.08	374
500	WE30.0015.08	374
600	WE30.0016.08	374

Linia **Maxima *SILVA***

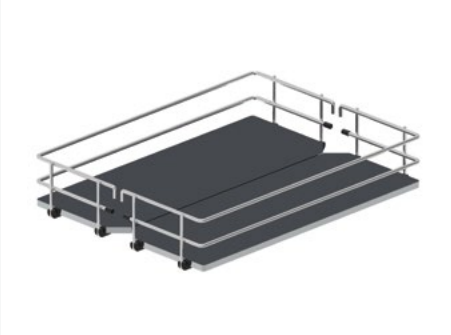

szerokość	indeks	pokrycie
300	WE32.0023.01	781
400	WE32.0024.01	781
500	WE32.0025.01	781
600	WE32.0026.01	781

Przegroda pod wymiar

do docięcia

elementy	indeks	pokrycie
pręt Ø6 L=1100	WE03.2886.01	001
łączniki Ø6	2x WE03.2887.05	061

Plecki do koszy

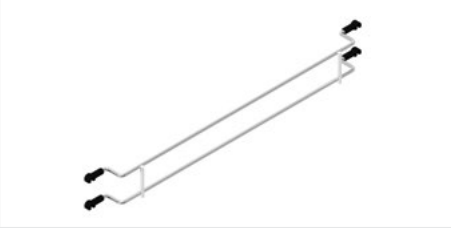

indeks	pokrycie
WE28.3203.01	001

Obejma do carga midi/maxi 300-600

indeks	pokrycie
WE28.2901.01	549, 924

Łącznik frontów dzielonych

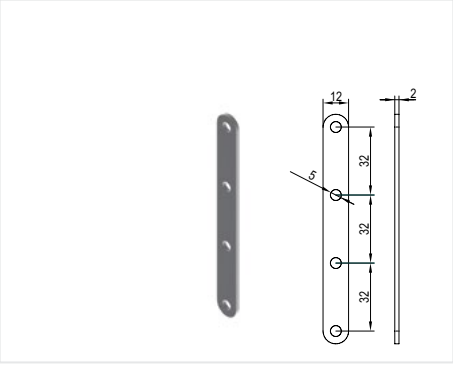

wymiary	indeks	pokrycie
108 x 12 x 2	WE28.3304.01	549, 924

Aktywator elektrycznego otwierania cargo midi/maxi 300-600, maxi boczne

indeks	pokrycie
WE28.3002.01	549, 924

Komponenty uzupełniające do ociekarek

Rynienka

min. szer. korpusu szafki	indeks	pokrycie
400	TE06.0107.05	013, 081
450	TE06.0105.05	013, 081
500	TE06.0101.05	013, 081
600	TE06.0102.05	013, 081
700	TE06.0119.05	013, 081
800	TE06.0103.05	013, 081
900	TE06.0104.05	013, 081

KODY POKRYĆ: **001** CHROM **061** CZARNY **081** BEZBARWNY **374** CHROM / BIAŁY **549** SREBRNY DS **781** CHROM / GRAFIT **924** GRAFIT

* produkt w kolorze oznaczonym "*" dostępny na zamówienie

Ociekarka do naczyń, wieszak na kieliszki, podstawka do naczyń

Ociekarka do naczyń dwupoziomowa

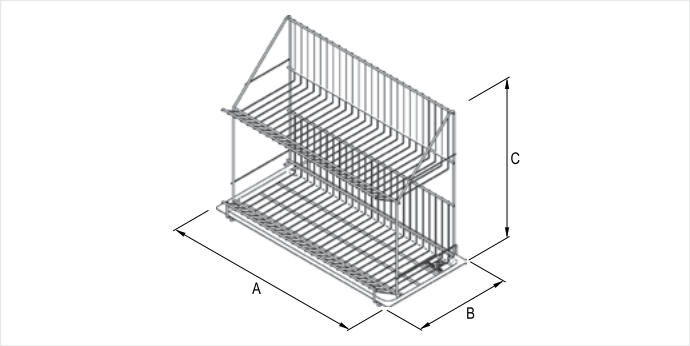

A x B x C	indeks	kolor
520 x 260 x 455	WE06.1235.01	001, 003

Wieszak na kieliszki

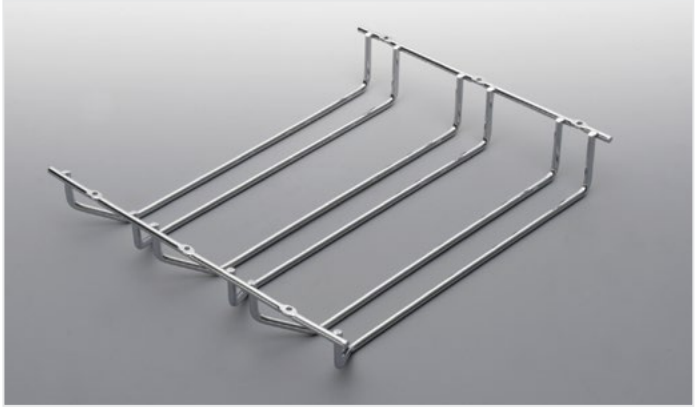

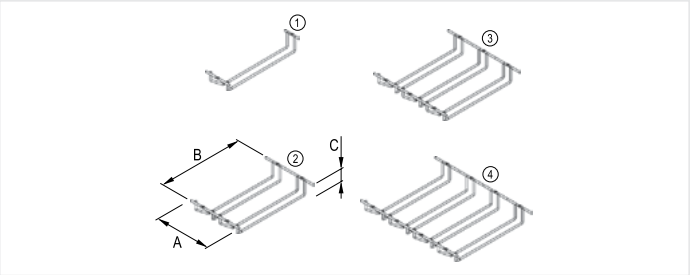

A x B x C	indeks	kolor
105 x 334 x 57	WE16.0001.01	001
215 x 334 x 57	WE16.0002.01	001
325 x 334 x 57	WE16.0003.01	001
430 x 334 x 57	WE16.0010.01	001

Podstawka do naczyń

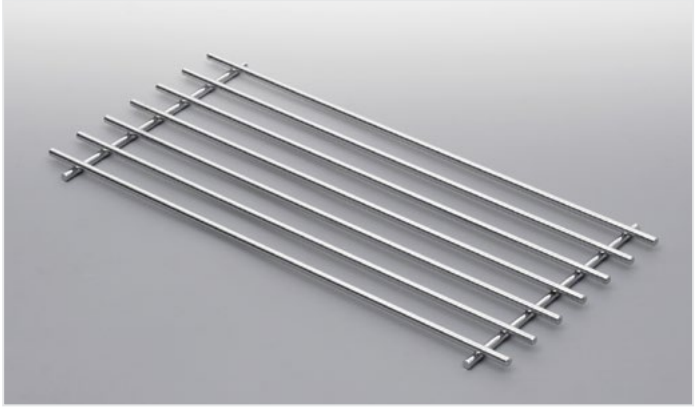

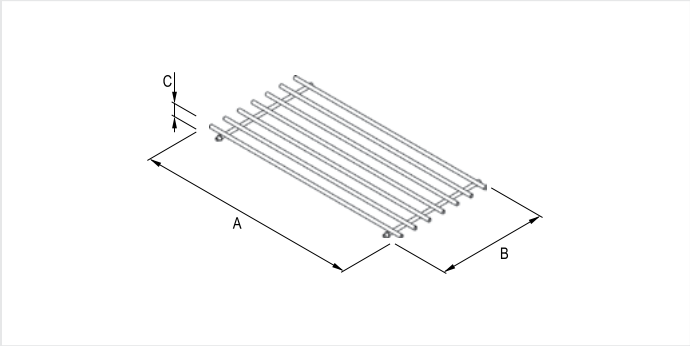

A x B x C	indeks	kolor
520 x 260 x 18	WE19.0015.01	001

KODY POKRYĆ: **001** CHROM **003** BIAŁY

Cargo mini boczne Linia Variant MULTI

Schemat montażu prowadnic

Kosz boczny 150-250

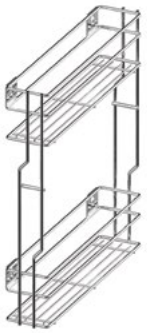

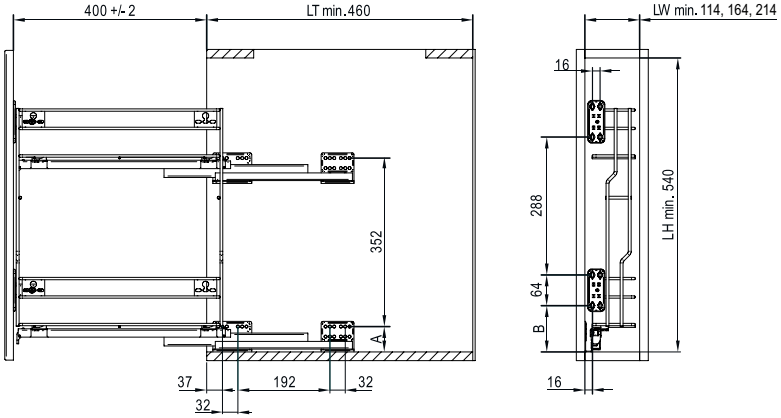

System jezdny	A	B
Rejs FULL	56	97
Hettich	37	78

Kosz boczny na ręczniki 150

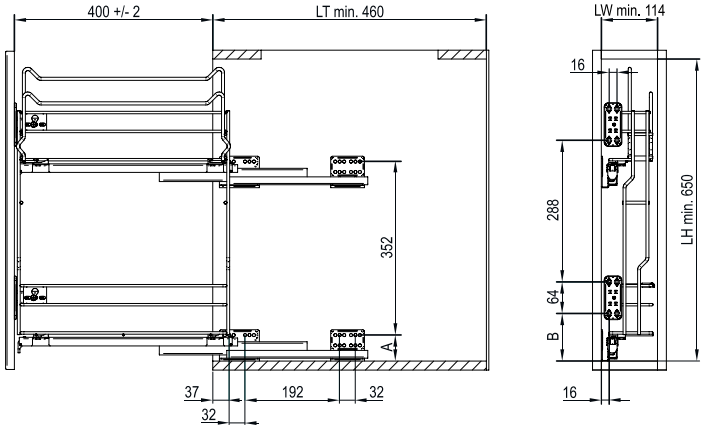

System jezdny	A	B
Rejs FULL	56	97
Hettich	37	78

Schemat wysuwu carg:

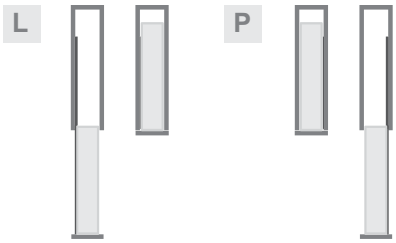

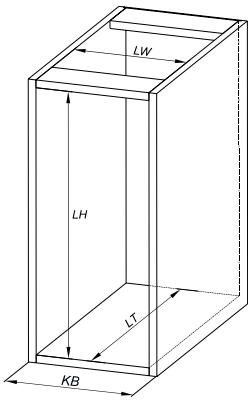

KB- zewnętrzna szerokość korpusu

LW - wewnętrzna szerokość korpusu

LT - wewnętrzna głębokość korpusu

LH - wewnętrzna wysokość korpusu

L P strona mocowania carga do korpusu szafki

Cargo mini boczne Linia Variant MULTI

Schemat montażu prowadnic

Kosz boczny na przyprawy 150

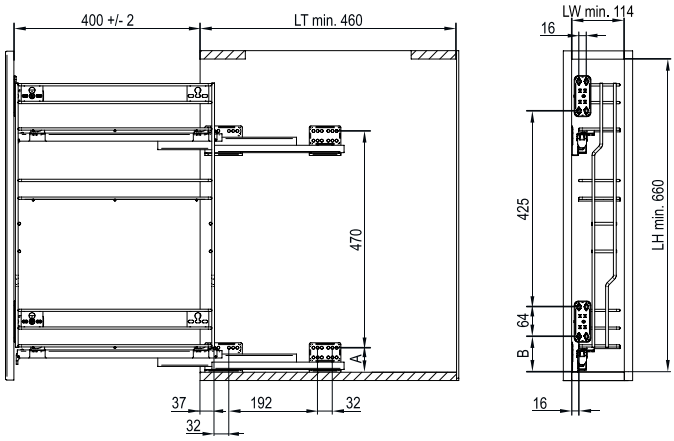

System jezdny	A	B
Rejs FULL	56	97
Hettich	37	78

Kosz boczny na detergenty 300

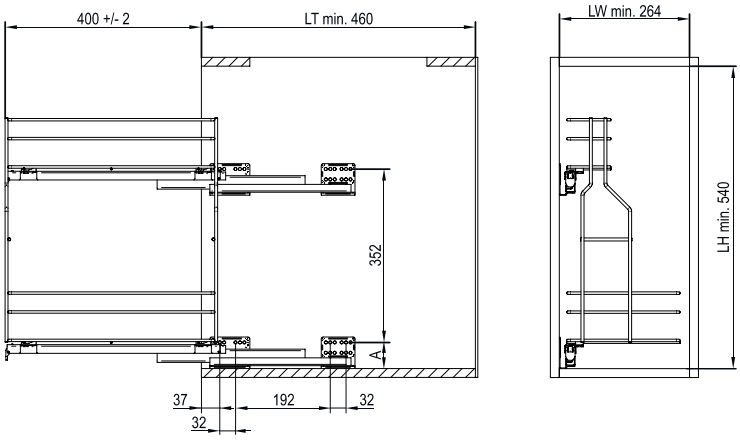

System jezdny	A
Rejs FULL	56
Hettich	37

Schemat wysuwu carg:

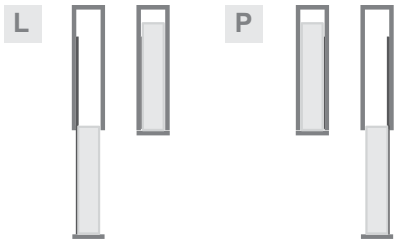

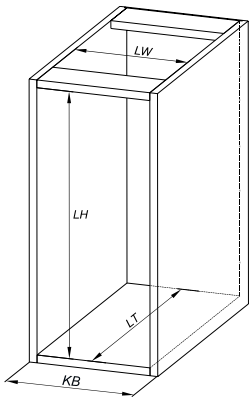

KB- zewnętrzna szerokość korpusu

LW - wewnętrzna szerokość korpusu

LT - wewnętrzna głębokość korpusu

LH - wewnętrzna wysokość korpusu

L P strona mocowania carga do korpusu szafki

Cargo mini dolne Linia Variant MULTI

Schemat montażu prowadnic

Kosz dolny 150-600

Rejs FULL
Montaż prowadnic do dna korpusu

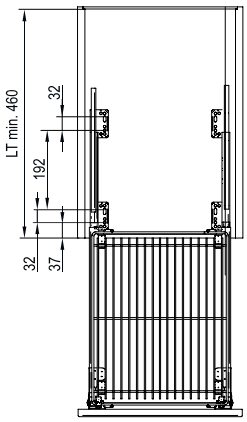

Hettich
Montaż prowadnic do boków korpusu

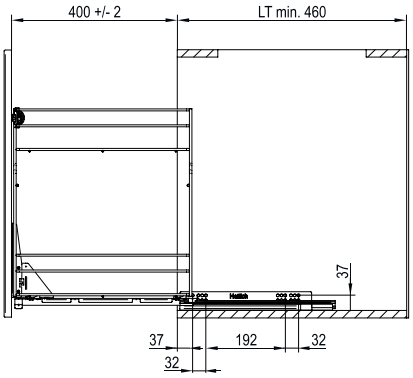

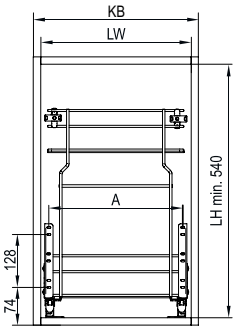

KB	A
150	80
200	128
250	174
300	224
400	324
500	424
600	524

Kosz dolny jednopoziomowy 300-500

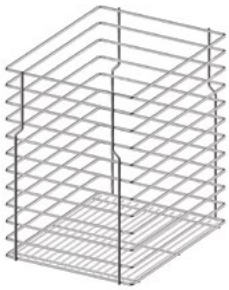

Rejs FULL
Montaż prowadnic do dna korpusu

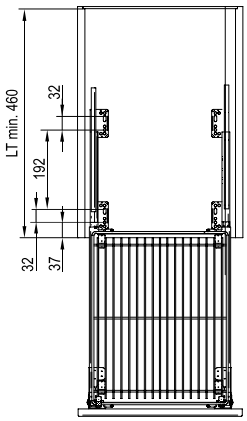

Hettich
Montaż prowadnic do boków korpusu

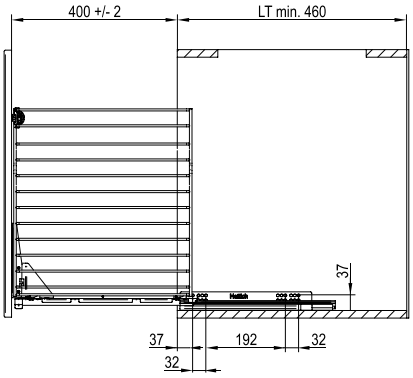

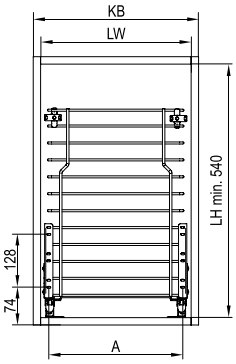

KB	A
300	224
400	324
500	424

Schemat wysuwu carg:

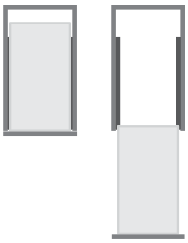

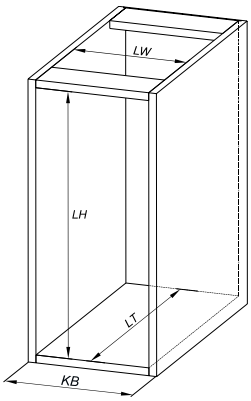

KB- zewnętrzna szerokość korpusu

LW - wewnętrzna szerokość korpusu

LT - wewnętrzna głębokość korpusu

LH - wewnętrzna wysokość korpusu

Cargo mini boczne, Cargo mini dolne Linia Maxima

Cargo mini boczne Linia Maxima EVO, *SILVA* wymiary zabudowy

Montaż prowadnicy do dna korpusu i prowadnika rolkowego do boku korpusu

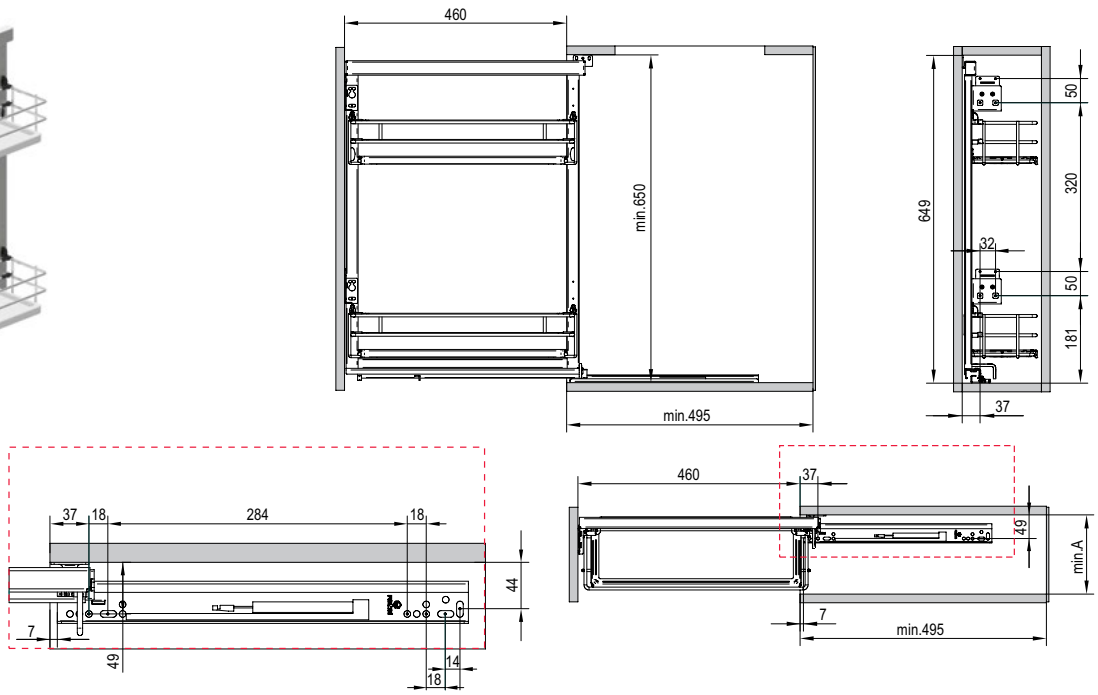

Schemat wysuwu carg:

L P strona mocowania carga do korpusu szafki

Cargo mini boczne	A
150	min. 114
200	min. 164

Cargo mini dolne Linia Maxima EVO, *SILVA* wymiary zabudowy

Montaż prowadnic do dna korpusu i prowadnika rolkowego do góry korpusu

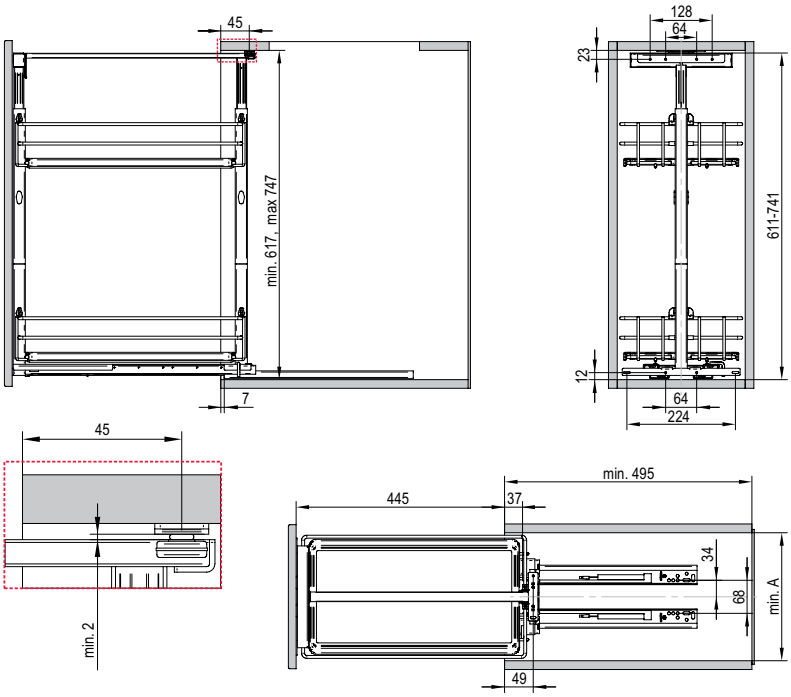

Schemat wysuwu carg:

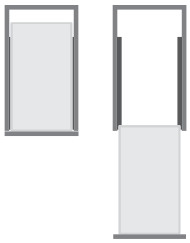

Cargo mini dolne	A
300	min. 264
400	min. 364
500	min. 464
600	min. 564

Dane techniczne i sposób montażu

1 Ze słupkiem wzmacniającym pod zawias standardowy

Montaż stelaża do dna korpusu

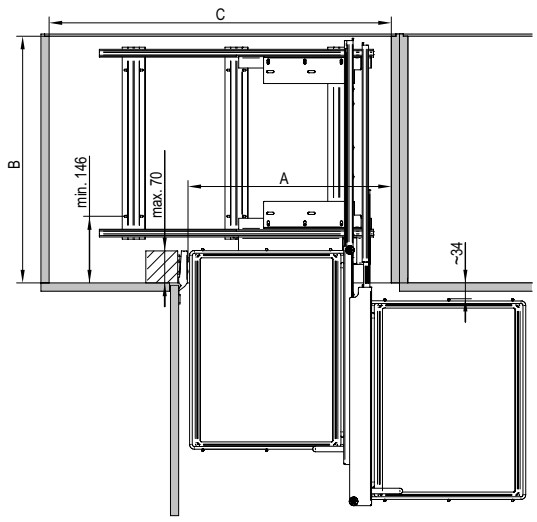

	Linia Maxima Classic, Evo, Silva		
	model **800**	model **1000**	model **1200**
min. A	370 / 410*	445	520
min. B	540	540	540
min. C	664	750	950

2 Bez słupka pod zawias równoległy

Montaż stelaża do dna korpusu

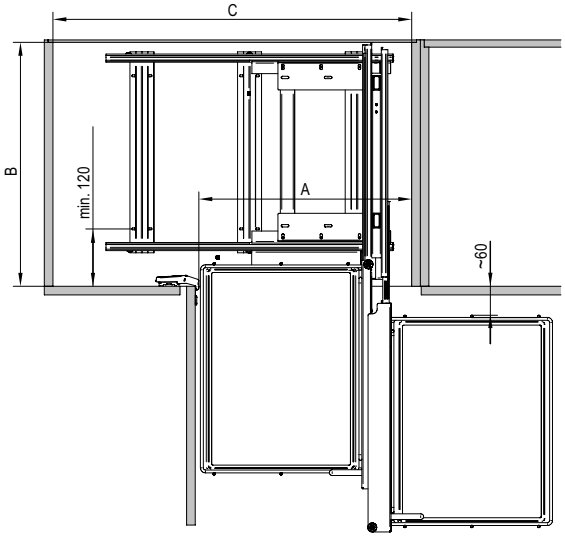

	Linia Maxima Classic, Evo, Silva		
	model **800**	model **1000**	model **1200**
min. A	370 / 410*	445	520
min. B	510	510	510
min. C	664	750	950

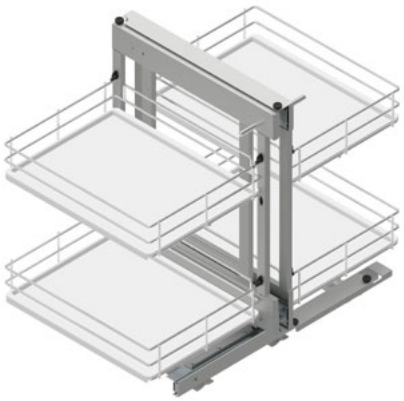

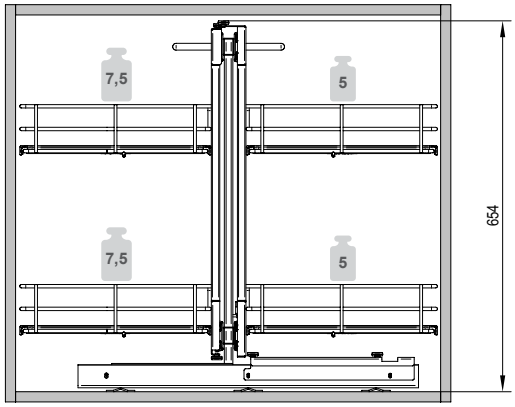

rys. przedstawia prawy Corner Comfort

Schemat wysuwu cornera:

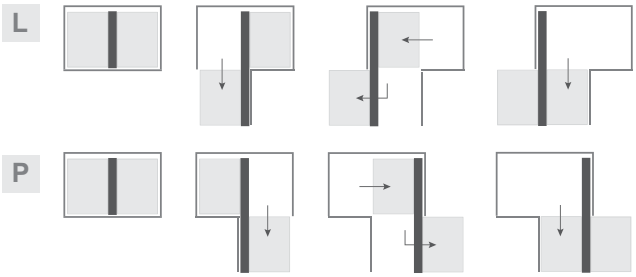

kg maksymalne dopuszczalne obciążenie półki w kg

* dotyczy Cornera Linii Maxima EVO

L P strona mocowania cornera do korpusu szafki

Dane techniczne i sposób montażu

Montaż stelaża do dna, góry i boku korpusu

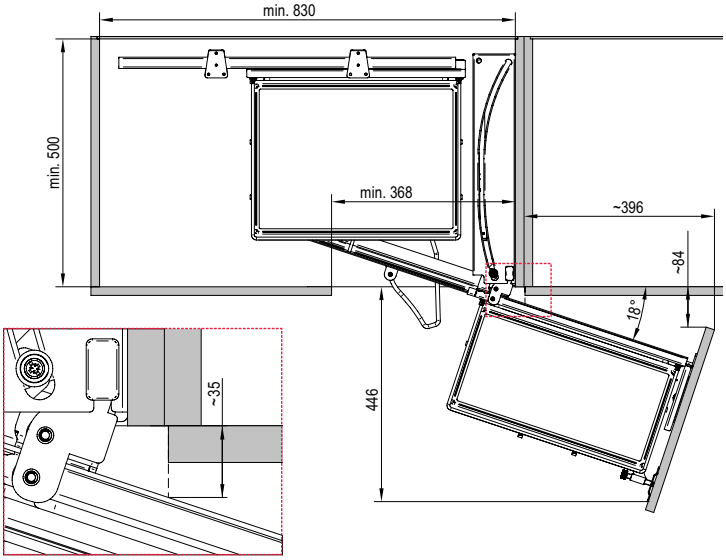

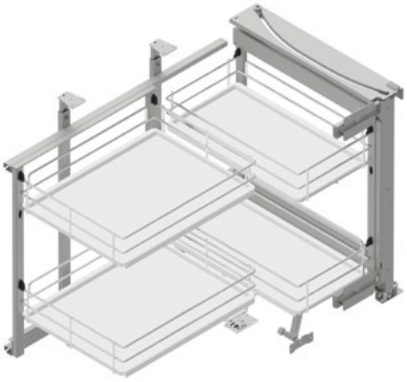

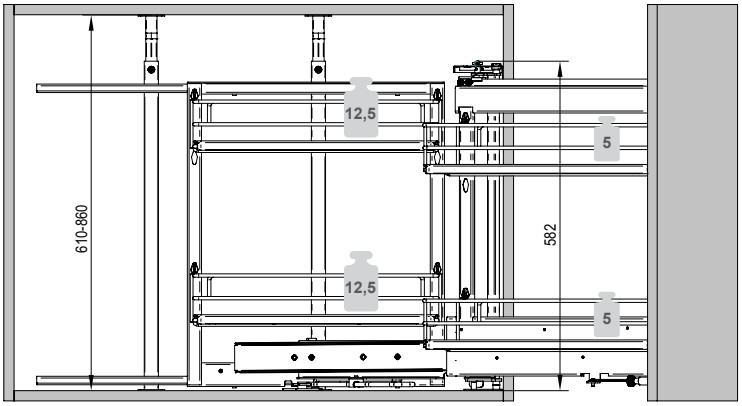

rys. przedstawia prawy Corner Front

Schemat wysuwu cornera:

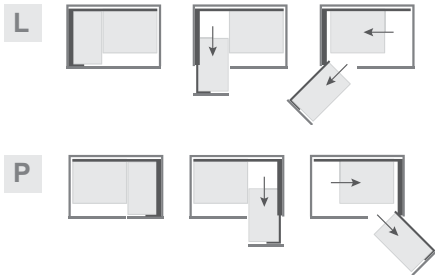

kg maksymalne dopuszczalne obciążenie półki w kg

L P strona mocowania cornera do korpusu szafki

Dane techniczne i sposób montażu

1 Ze słupkiem wzmacniającym pod zawias standardowy

Corner Optima 800 / 900

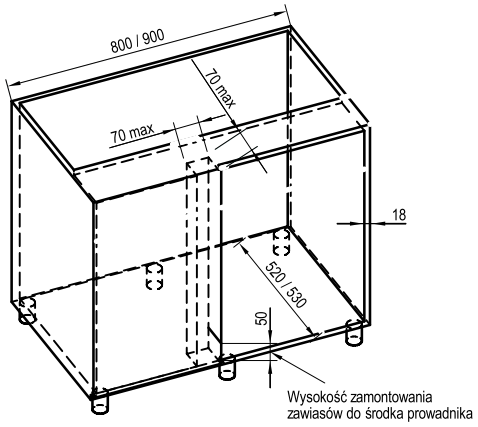

Corner Optima 1000

Montaż stelaża do boku korpusu

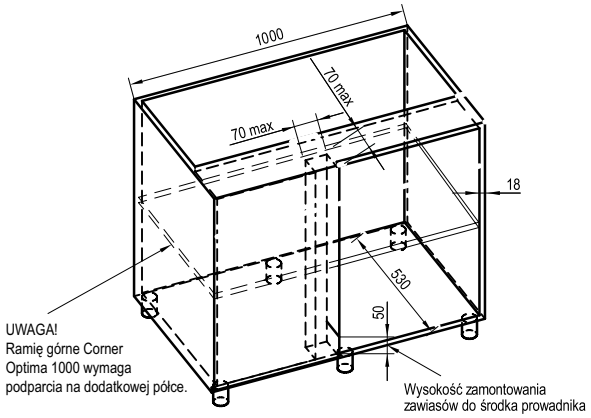

Montaż stelaża do boku korpusu

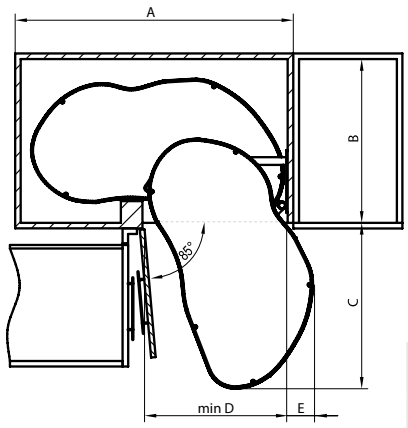

wymiar	typ półki		
	800	900	1000
A	800	900	1000
B	520	530	530
C	495	550	516
min D	411	445	560
E	90	100	154

2 Bez słupka pod zawias równoległy

Corner Optima 800 / 900

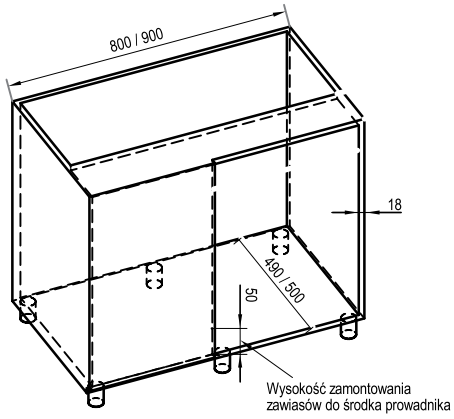

Corner Optima 1000

Montaż stelaża do boku korpusu

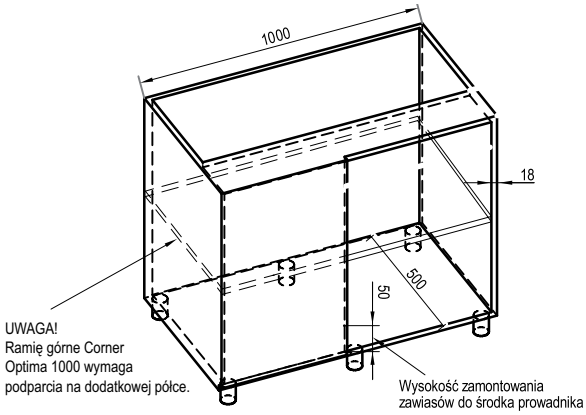

Montaż stelaża do boku korpusu

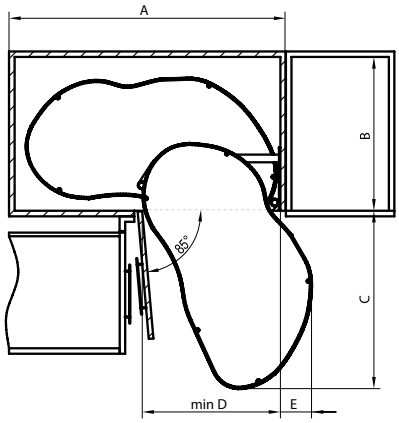

wymiar	typ półki		
	800	900	1000
A	800	900	1000
B	490	500	500
C	514	590	546
min D	411	445	560
E	100	100	150

Schemat wysuwu cornera:

L P strona mocowania cornera do korpusu szafki

Wymiary zabudowy

Corner Combo 3/4

Montaż stelaża do dna i góry korpusu

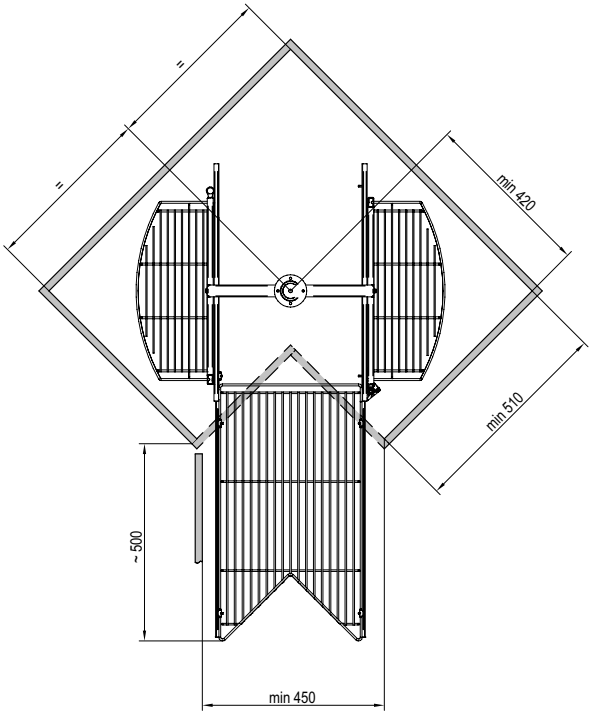

Schemat wysuwu cornera:

3/4

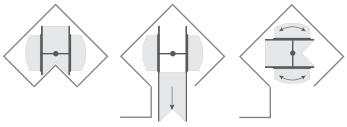

Corner Combo D

Montaż stelaża do dna i góry korpusu

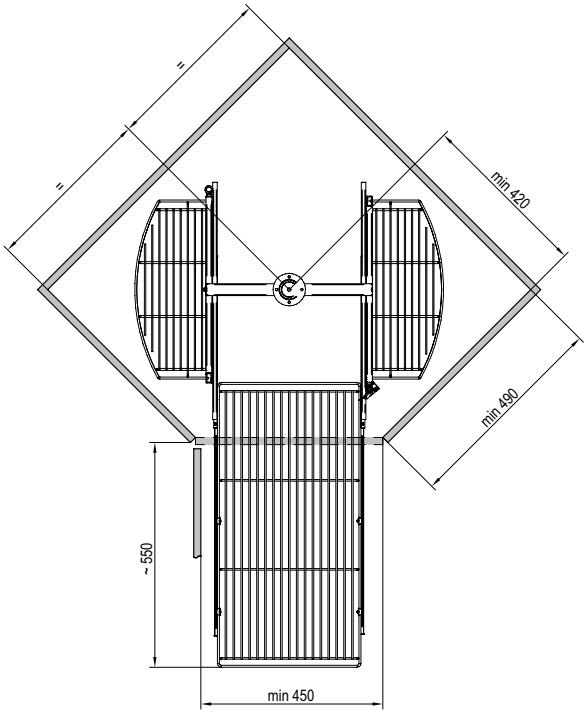

Schemat wysuwu cornera:

D

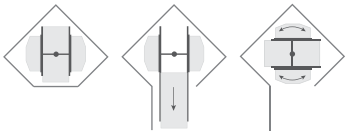

Półki obrotowe Linia Variant, Linia Maxima

Wymiary zabudowy

Półka obrotowa 1/2

Montaż stelaża do dna i góry korpusu

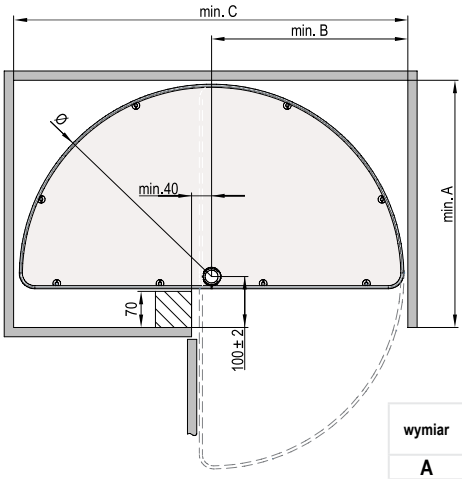

Schemat obrotu półek:

wymiar	typ półki			
	600*	690*	750	820
A	405	450	480	515
B	305	350	380	415
C	610	700	760	830
Ø	595	685	745	815

*występuje wyłącznie w linii Variant

Półka obrotowa 3/4

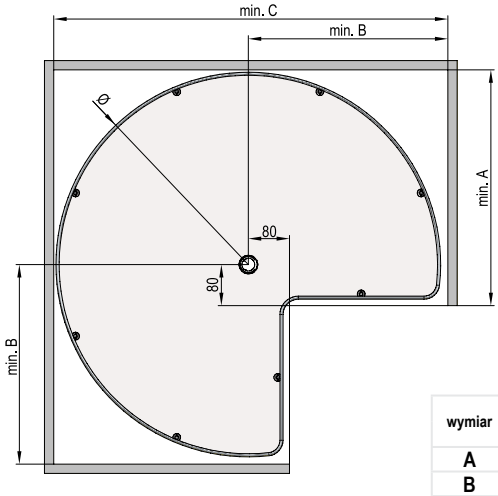

Schemat obrotu półek:

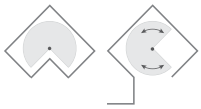

wymiar	typ półki			
	600*	690*	750	820
A	385	430	460	495
B	305	350	380	415
C	615	705	765	835
Ø	595	685	745	815

*występuje wyłącznie w linii Variant

Półka obrotowa D

Montaż stelaża do dna i góry korpusu

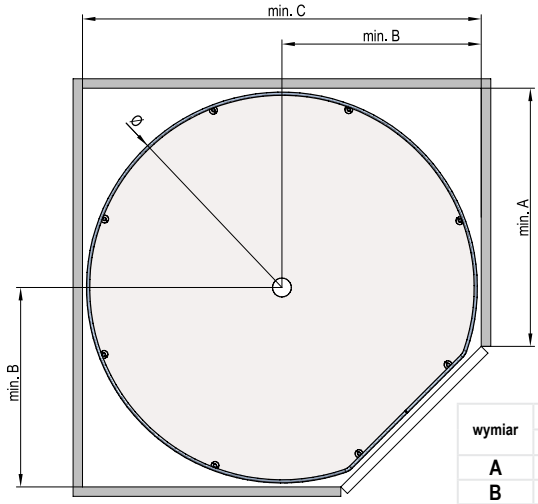

Schemat obrotu półek:

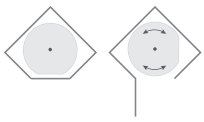

wymiar	typ półki			
	510*	690	750	820**
A	315	420	490	530
B	263	353	380	425
C	525	705	760	850
Ø	505	685	745	815

*występuje wyłącznie w linii Variant
**występuje wyłącznie w linii Maxima SILVA

Cargo midi / maxi dolne Linia Maxima

Wymiary zabudowy

Montaż prowadnic do dna i góry korpusu

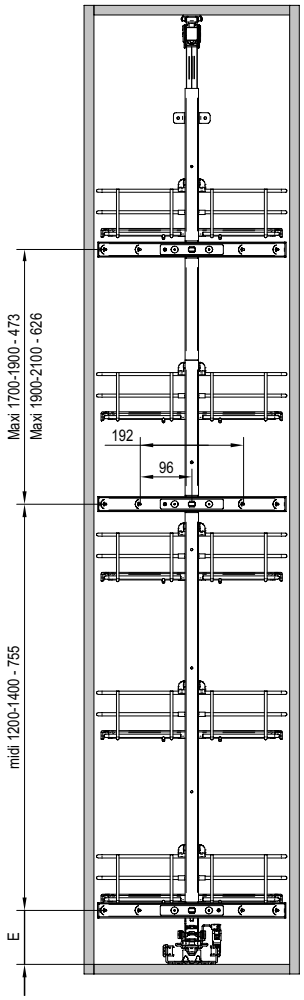

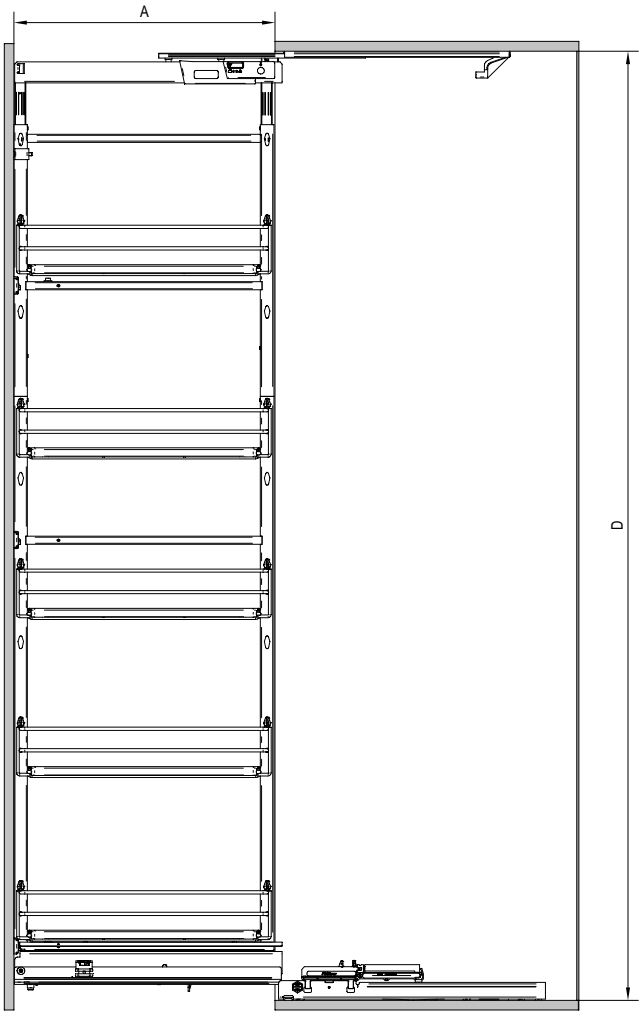

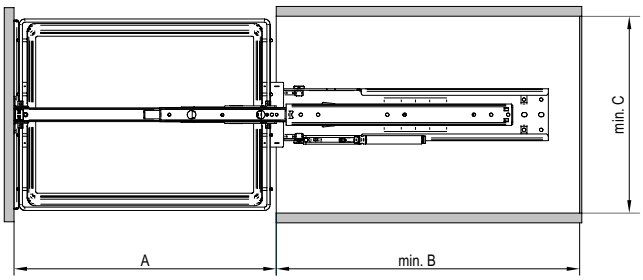

Schemat wysuwu carg:

REJS 100 kg
FULTERER 120 kg

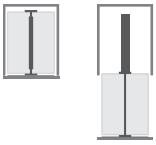

FULTERER
obrotowa 100 kg

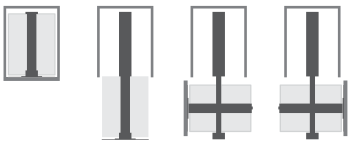

wymiar	REJS 80	FULTERER 120	OBROTOWE 100
A	445	485	495
B	min. 505		
E	85	100	147

typ carga	D		
	REJS 80	FULTERER 120	OBROTOWE 100
Midi 1200-1400	1200-1400		1280-1480
Maxi1700-1900	1700-1900		1760-1960
Maxi 1900-2100	1900-2100		1960-2160

cargo midi/maxi	C
300	min. 264
400	min. 364
500	min. 464
600	min. 564

Cargo maxi boczne Linia Maxima

Wymiary zabudowy

Montaż prowadnic do boku korpusu

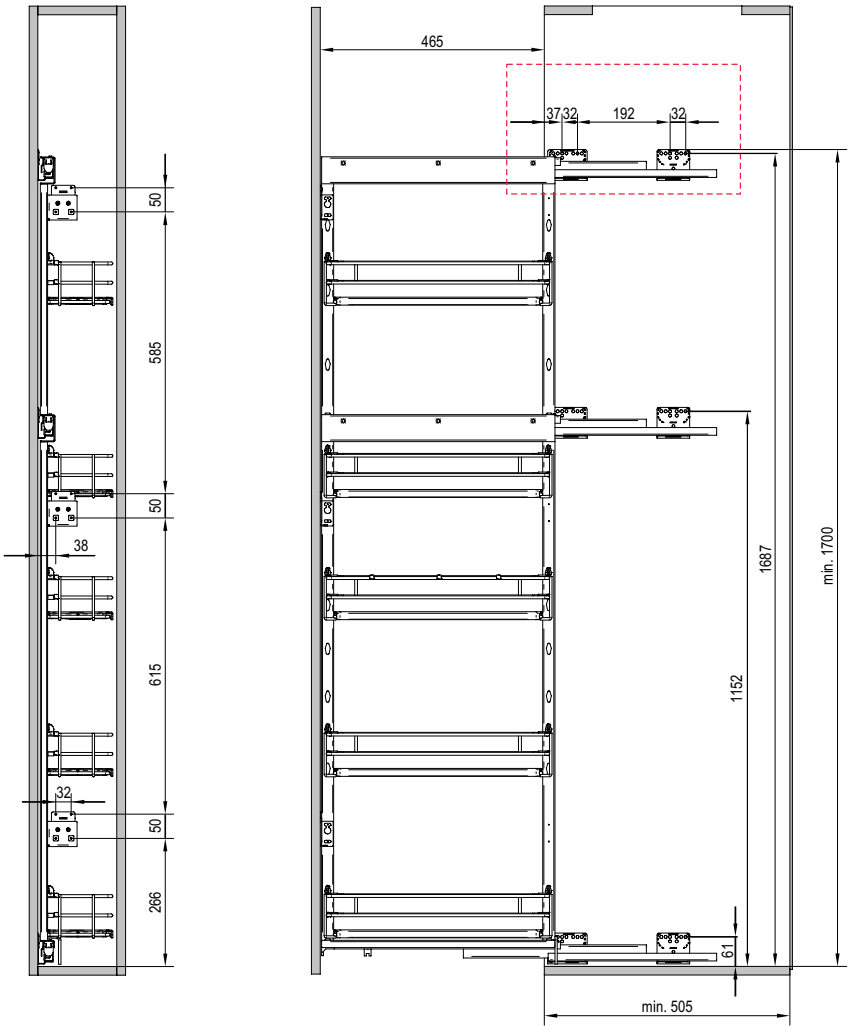

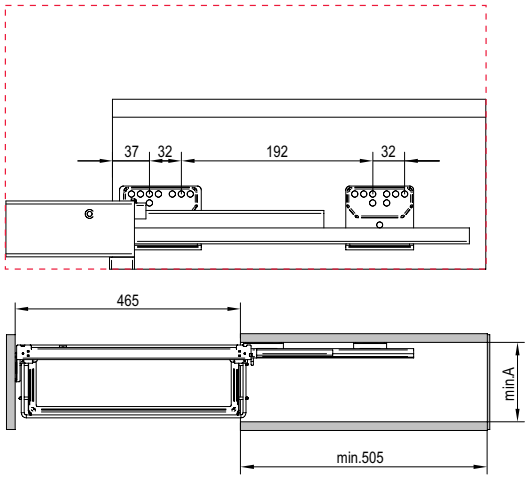

Schemat wysuwu carg:

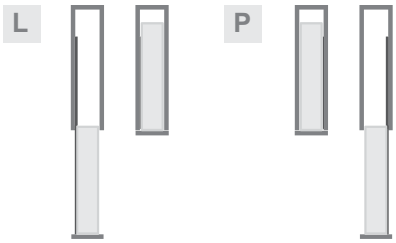

L P strona mocowania carga do korpusu szafki

cargo maxi boczne	A
150	min. 114
200	min. 164

Ociekarka jednopoziomowa

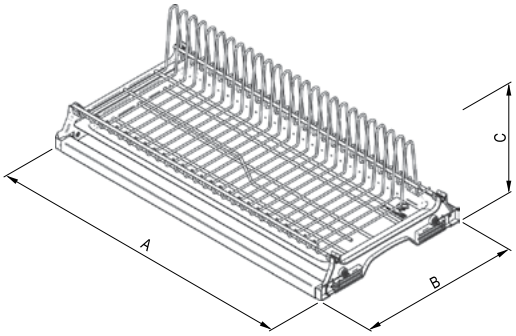

typ ociekarki	A	B	C
400	364 / 368	275÷325	170
450	414 / 418	275÷325	170
500	464 / 468	275÷325	170
600	564 / 568	275÷325	170
700	664 / 668	275÷325	170
800	764 / 768	275÷325	170
900	864 / 868	275÷325	170

Ociekarka Variant 1

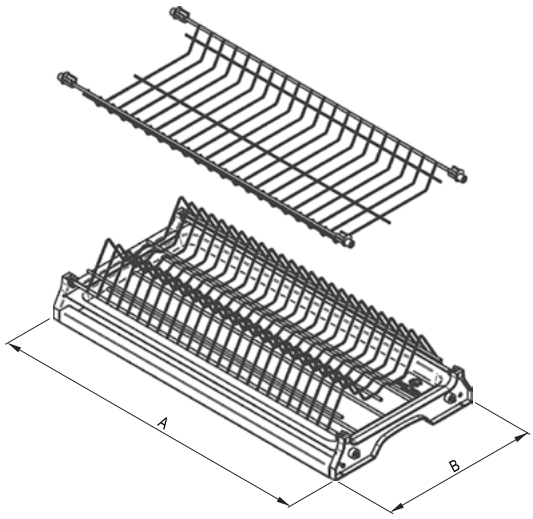

typ ociekarki	A	B
400	364 / 368	275÷325
450	414 / 418	275÷325
500	464 / 468	275÷325
600	564 / 568	275÷325
700	664 / 668	275÷325
800	764 / 768	275÷325
900	864 / 868	275÷325

Ociekarka Variant 3

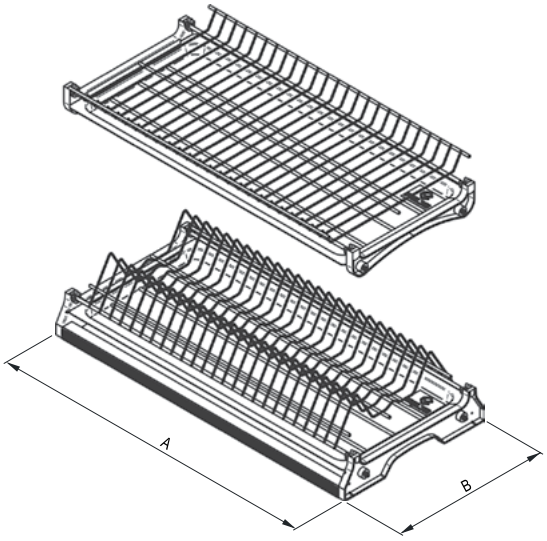

typ ociekarki	A	B
400	364 / 368	275÷325
450	414 / 418	275÷325
500	464 / 468	275÷325
600	564 / 568	275÷325
700	664 / 668	275÷325
800	764 / 768	275÷325
900	864 / 868	275÷325

Ociekarka Standard 1

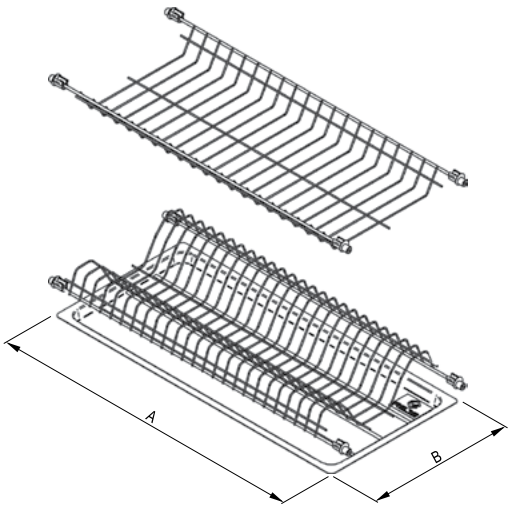

typ ociekarki	A	B
400	364 / 368	275
450	414 / 418	275
500	464 / 468	275
600	564 / 568	275
700	664 / 668	275
800	764 / 768	275
900	864 / 868	275

Ociekarka Standard 3

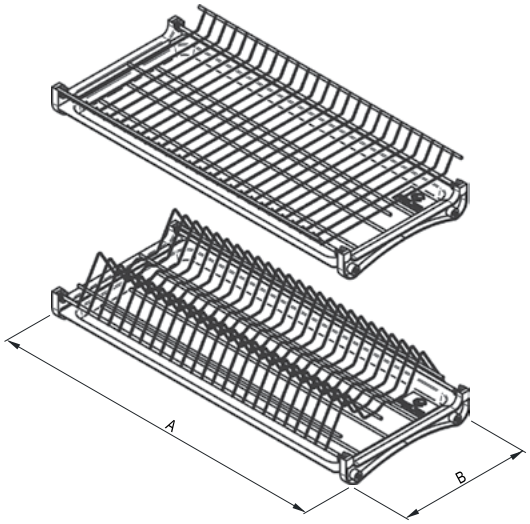

typ ociekarki	A	B
400	364 / 368	275
450	414 / 418	275
500	464 / 468	275
600	564 / 568	275
700	664 / 668	275
800	764 / 768	275
900	864 / 868	275

Ociekarka PRIMA

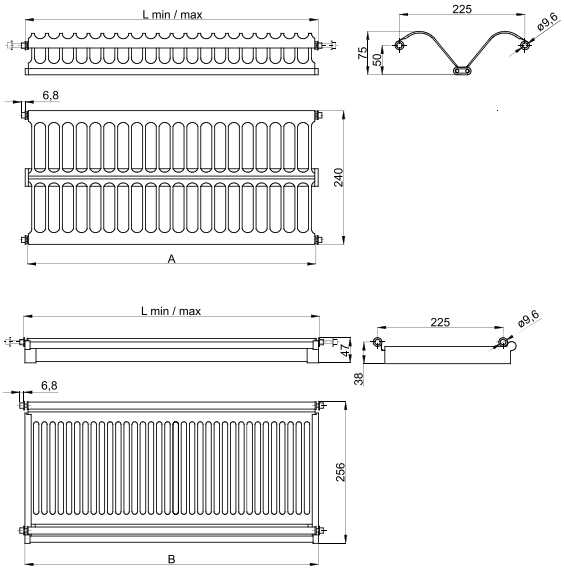

typ ociekarki	L min / max	A	B
500	430 / 480	418	421
600	430 / 480	518	521
700	430 / 480	618	621
800	430 / 480	718	721
900	430 / 480	818	821
1000	430 / 480	918	921

Szuflada z pojemnikami na odpady Comfort Box

Pojemniki na odpady do szafek z frontem na zawiasach

str. 83 - 87

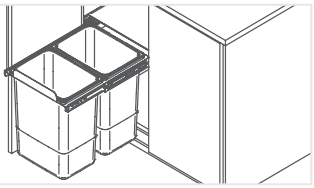

Pojemniki na odpady z mocowaniem frontu

str. 87 - 92

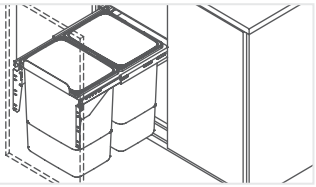

Pojemniki na odpady wstawiane do szuflady

str. 93 - 94

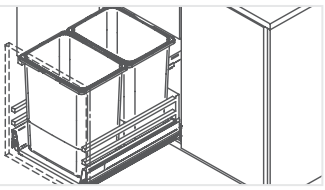

Pojemniki i akcesoria do indywidualnych zestawień

str. 95 - 97

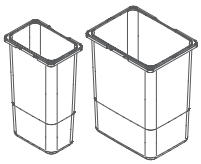

Systemy elektrycznego otwierania szuflad

str. 98 - 99

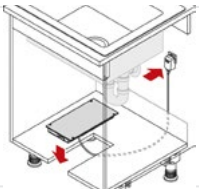

FRONT 45 SESAMO1

• pojedynczy • uniwersalny (L/P) • tworzywowe uchwyty • ładowność do 10 kg • pojemność wiadra 1 x 16 l • pojemnik montowany do boku korpusu oraz do frontu • przy otwieraniu frontu pojemnik wyjeżdża z korpusu, a pokrywa się unosi • istnieje możliwość zamontowania w modułach 40-tych* (po usunięciu dystansu)

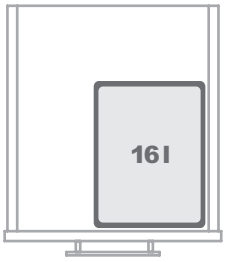

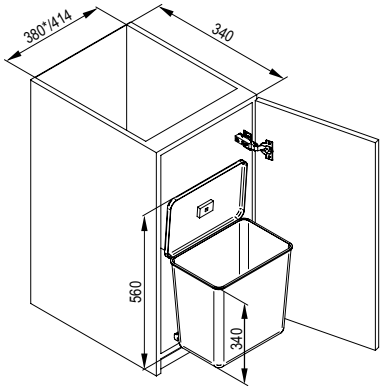

indeks
TE22.0701.05.000

FRONT 45 SESAMO2

• podwójny • uniwersalny (L/P) • tworzywowe uchwyty • ładowność do 10 kg • pojemność wiader 2 x 8 l • pojemnik montowany do boku korpusu oraz do frontu • przy otwieraniu frontu pojemnik wyjeżdża z korpusu, a pokrywa się unosi • istnieje możliwość zamontowania w modułach 40-tych* (po usunięciu dystansu)

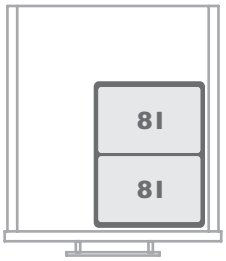

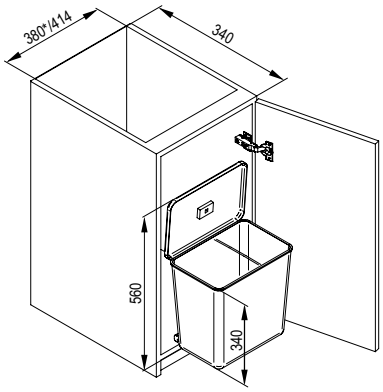

indeks
TE22.0802.05.000

FRONT 45 AUTOMAT 270

• pojedynczy • uniwersalny (L/P) • dostępne kolory: biały (013) i srebrny (049) • ładowność do 10 kg • pojemność wiadra 1 x 13 l • pojemnik montowany do boku korpusu oraz do frontu • przy otwieraniu frontu pojemnik wyjeżdża z korpusu, a pokrywa się unosi

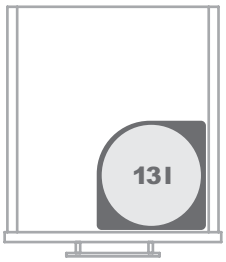

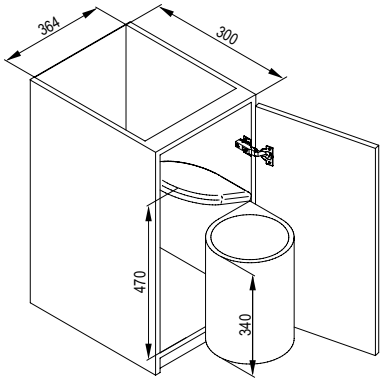

indeks	kolor
TE22.1110.05	013, 049

KODY POKRYĆ: **013** BIAŁY **049** SREBRNY

FRONT 30 Kosz uniwersalny

• pojedynczy • uniwersalny (L/P) • dostępne kolory: biały (013) i srebrny (549) • metalowy uchwyt • prowadnice kulkowe pełnego wysuwu • dystans omijający uskok zawiasu • ładowność do 10 kg • pojemność wiadra 1 x 12 l • pojemnik typu cargo • montowany do boku korpusu

indeks	kolor
WE22.0110.05	013, 549

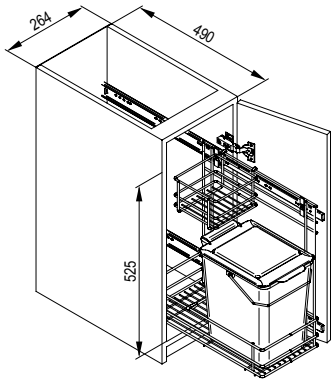

FRONT 40 Kosz podwójny

• podwójny • dostępne kolory: biały (013) i srebrny (549) • metalowe uchwyty • prowadnice rolkowe częściowego wysuwu • ładowność do 10 kg • pojemność wiader 2 x 12 l • pojemnik montowany do dna korpusu

indeks	kolor
WE22.0105.05	013, 549

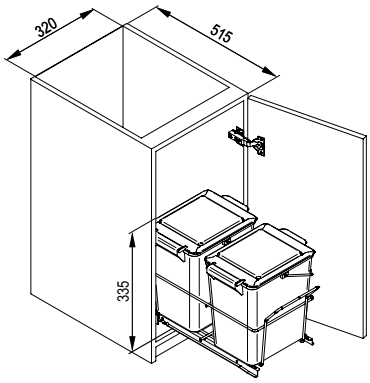

FRONT 40 ALADIN1

• pojedynczy • z pokrywą • z prowadnicami kulkowymi pełnego wysuwu • tworzywowe uchwyty • ładowność do 10 kg • pojemność wiadra 1 x 16 l • pojemnik montowany do dna korpusu

indeks
TE22.0901.05.000

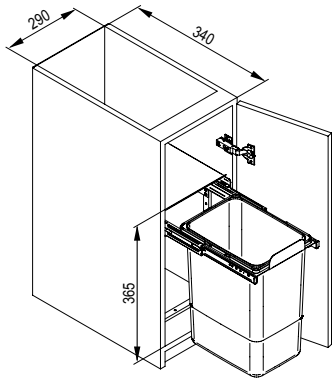

KODY POKRYĆ: **013** BIAŁY **549** LAKIER SREBRNY DS

FRONT 40 ALADIN2

• podwójny • z pokrywą • z prowadnicami kulkowymi pełnego wysuwu • tworzywowe uchwyty • ładowność do 10 kg
• pojemność wiader 2 x 8 l • pojemnik montowany do dna korpusu

indeks
TE22.1002.05.000

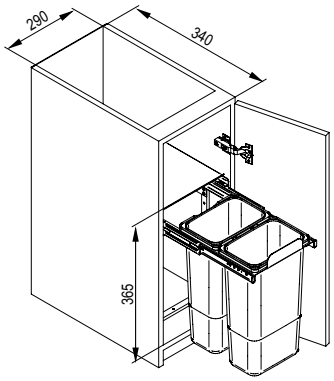

FRONT 30 JC603

• podwójny • z pokrywą • z prowadnicami kulkowymi pełnego wysuwu • z miękkim dociągiem • tworzywowe uchwyty
• ładowność do 15 kg • pojemność wiader 1 x 9 l + 1 x 20 l • pojemnik montowany do dna korpusu

indeks	kolor
WE14.1518.05	549

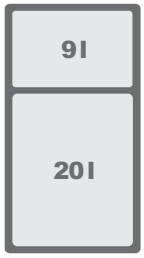

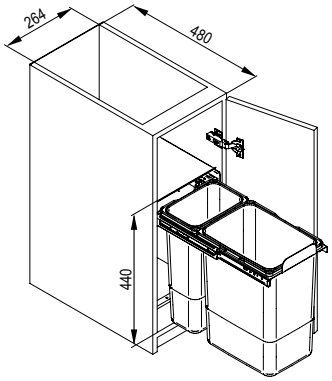

FRONT 30 JC604

• potrójny • z pokrywą • z prowadnicami kulkowymi pełnego wysuwu • z miękkim dociągiem • tworzywowe uchwyty
• ładowność do 15 kg • pojemność wiader 3 x 9 l • pojemnik montowany do dna korpusu

indeks	kolor
WE14.1520.05	549

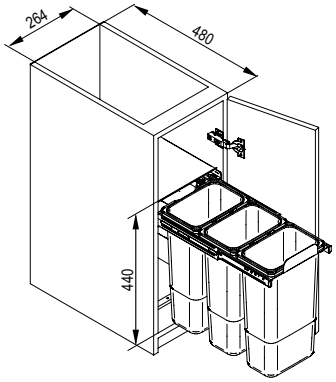

KODY POKRYĆ: **549** LAKIER SREBRNY DS

FRONT 40 JC602 niski / wysoki*

• podwójny • niski lub wysoki • z pokrywą • z prowadnicami kulkowymi pełnego wysuwu • z miękkim dociągiem • tworzywowe uchwyty • ładowność do 15 kg • pojemność wiader 2 x 15 l / 2 x 20 l • pojemnik montowany do dna korpusu

typ	indeks	kolor
JC602 niski	WE14.2353.05	549
JC602 wysoki	WE14.1517.05	549

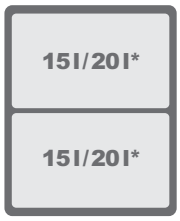

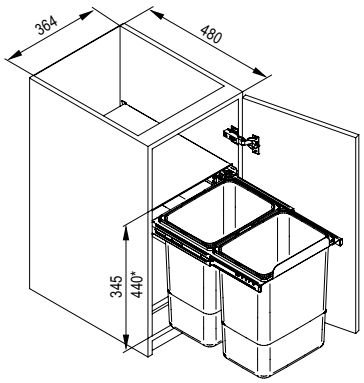

* dotyczy pojemnika JC602 wysokiego

FRONT 40 JC601

• potrójny • z pokrywą • z prowadnicami kulkowymi pełnego wysuwu • z miękkim dociągiem • tworzywowe uchwyty • ładowność do 15 kg • pojemność wiader 2 x 9 l + 1 x 20 l • pojemnik montowany do dna korpusu

indeks	kolor
WE14.1519.05	549

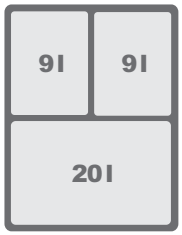

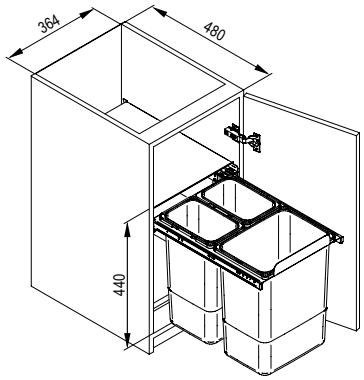

FRONT 45 JC607 niski / wysoki*

• podwójny • niski lub wysoki • z pokrywą • z prowadnicami pełnego wysuwu • z miękkim dociągiem • tworzywowe uchwyty • ładowność do 20 kg • pojemność wiader 2 x 15 l / 2 x 20 l* • pojemnik montowany do dna korpusu

typ	indeks	kolor
JC607 niski	WE14.1533.05	549
JC607 wysoki	WE14.1534.05	549

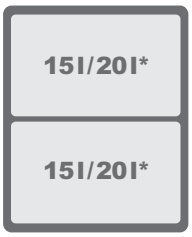

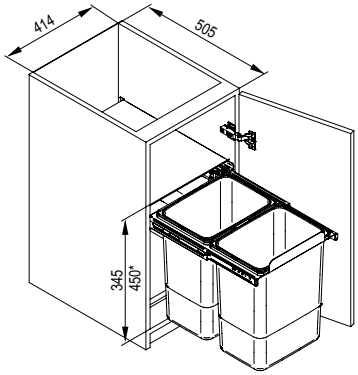

* dotyczy pojemnika JC607 wysokiego

KODY POKRYĆ: **549** LAKIER SREBRNY DS

FRONT 45 JC606 wysoki

• potrójny • z pokrywą • z prowadnicami pełnego wysuwu • z miękkim dociągiem • tworzywowe uchwyty • ładowność do 20 kg • pojemność wiader 2 x 9 l + 1 x 20 l • pojemnik montowany do dna korpusu

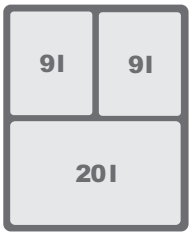

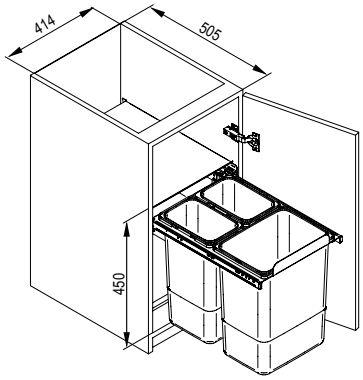

indeks	kolor
WE14.1535.05	549

FRONT 60 JC609 wysoki

• poczwórny • z pokrywą • z prowadnicami pełnego wysuwu • z miękkim dociągiem • tworzywowe uchwyty • ładowność do 20 kg • pojemność wiader 2 x 9 l + 2 x 20 l • pojemnik montowany do dna korpusu

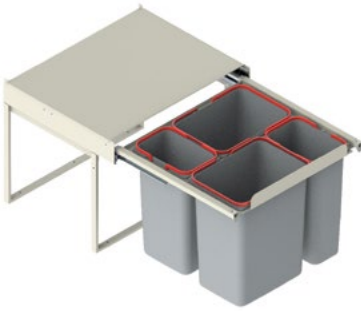

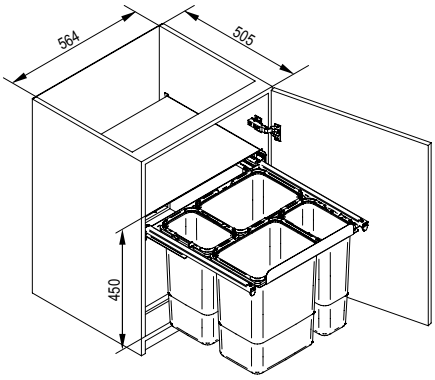

indeks	kolor
WE14.1536.05	549

FRONT 30 JC603 + mocowanie frontu

• podwójny • z pokrywą • z prowadnicami kulkowymi pełnego wysuwu • z miękkim dociągiem • tworzywowe uchwyty • ładowność do 15 kg • pojemność wiader 1 x 9 l + 1 x 20 l • pojemnik montowany do dna korpusu • mocowanie frontu sprzedawane oddzielnie

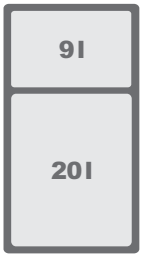

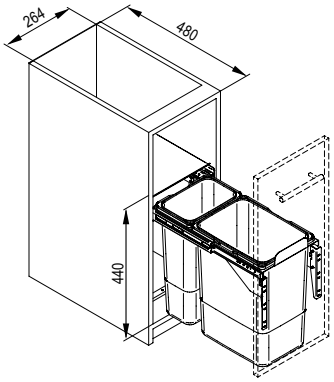

nazwa produktu	indeks	kolor
JC603	WE14.1518.05	549
mocowanie frontu	WE24.0017.01	549

KODY POKRYĆ: **549** LAKIER SREBRNY DS

FRONT 30 JC604 + mocowanie frontu

• potrójny • z pokrywą • z prowadnicami kulkowymi pełnego wysuwu • z miękkim dociągiem • tworzywowe uchwyty • ładowność do 15 kg • pojemność wiader 3 x 9 l • pojemnik montowany do dna korpusu • mocowanie frontu sprzedawane oddzielnie

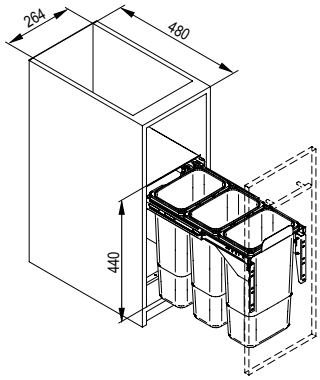

nazwa produktu	indeks	kolor
JC604	WE14.1520.05	549
mocowanie frontu	WE24.0017.01	549

FRONT 40 JC602 niski / wysoki + mocowanie frontu

• podwójny • niski lub wysoki • z pokrywą • z prowadnicami kulkowymi pełnego wysuwu • z miękkim dociągiem • tworzywowe uchwyty • ładowność do 15 kg • pojemność wiader 2 x 15 l / 2 x 20 l • pojemnik montowany do dna korpusu • mocowanie frontu sprzedawane oddzielnie

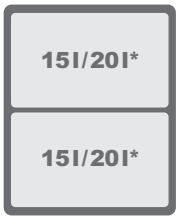

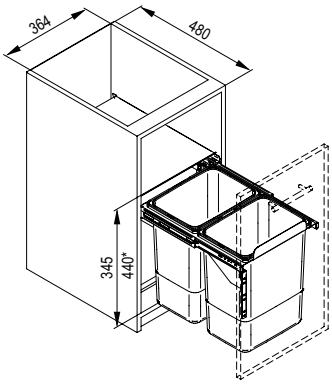

nazwa produktu	indeks	kolor
JC602 niski	WE14.2353.05	549
JC602 wysoki	WE14.1517.05	549
mocowanie frontu	WE24.0017.01	549

FRONT 40 JC601 + mocowanie frontu

• potrójny • z pokrywą • z prowadnicami kulkowymi pełnego wysuwu • z miękkim dociągiem • tworzywowe uchwyty • ładowność do 15 kg • pojemność wiader 2 x 9 l + 1 x 20 l • pojemnik montowany do dna korpusu • mocowanie frontu sprzedawane oddzielnie

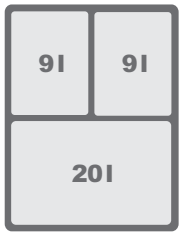

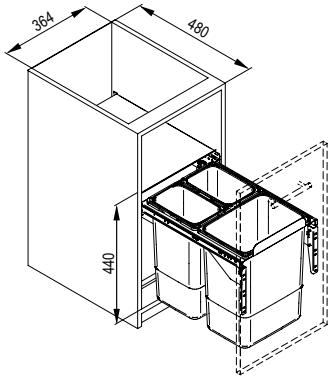

nazwa produktu	indeks	kolor
JC601	WE14.1519.05	549
mocowanie frontu	WE24.0017.01	549

KODY POKRYĆ: **549** LAKIER SREBRNY DS

FRONT 45 JC607 niski / wysoki* + mocowanie frontu

• podwójny • niski lub wysoki • z pokrywą • z prowadnicami pełnego wysuwu • z miękkim dociągiem • tworzywowe uchwyty • ładowność do 20 kg • pojemność wiader 2 x 15 l / 2 x 20 l* • pojemnik montowany do dna korpusu • mocowanie frontu sprzedawane oddzielnie

nazwa produktu	indeks	kolor
JC607 niski	WE14.1533.05	549
JC607 wysoki	WE14.1534.05	549
mocowanie frontu	WE24.0017.01	549

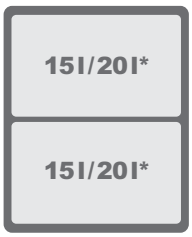

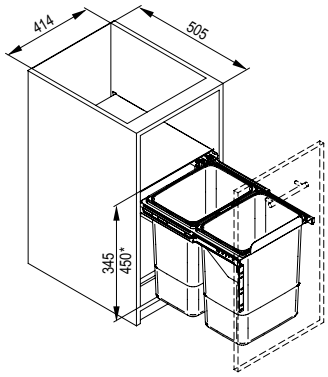

* dotyczy pojemnika JC607 wysokiego

FRONT 45 JC606 wysoki + mocowanie frontu

• potrójny • z pokrywą • z prowadnicami pełnego wysuwu • z miękkim dociągiem • tworzywowe uchwyty • ładowność do 20 kg • pojemność wiader 2 x 9 l + 1 x 20 l • pojemnik montowany do dna korpusu • mocowanie frontu sprzedawane oddzielnie

nazwa produktu	indeks	kolor
JC606 wysoki	WE14.1535.05	549
mocowanie frontu	WE24.0017.01	549

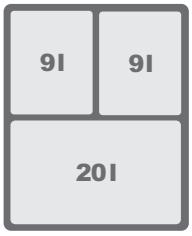

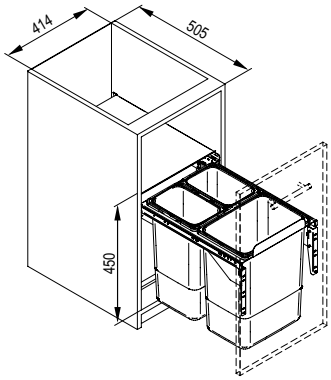

FRONT 60 JC609 wysoki + mocowanie frontu

• poczwórny • z pokrywą • z prowadnicami pełnego wysuwu • z miękkim dociągiem • tworzywowe uchwyty • ładowność do 20 kg • pojemność wiader 2 x 9 l + 2 x 20 l • pojemnik montowany do dna korpusu • mocowanie frontu sprzedawane oddzielnie

nazwa produktu	indeks	kolor
JC609 wysoki	WE14.1536.05	549
mocowanie frontu	WE24.0017.01	549

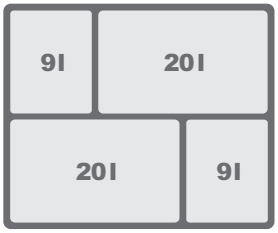

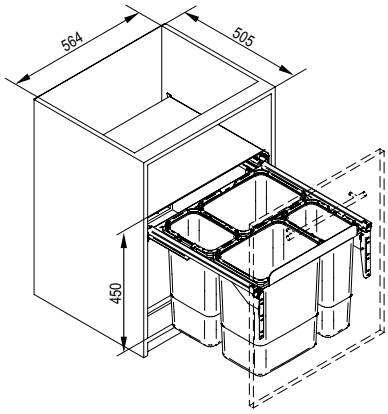

KODY POKRYĆ: **549** LAKIER SREBRNY DS

FRONT 60 Szuflada Slim Box L-500 H=350 / H=410*

• poczwórny • z pokrywą • z prowadnicami pełnego wysuwu • z miękkim dociągiem • prowadnice zabezpieczone przed zabrudzeniem • elastyczne uchwyty • ładowność do 25 kg • pojemność wiader: 6 l / 8 l* oraz 15 l / 18 l* • pojemnik montowany do boków korpusu • mocowanie frontu w komplecie

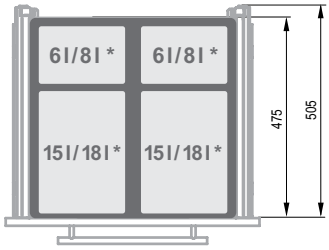

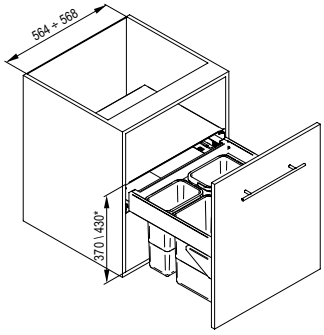

wysokość	indeks	kolor
H=350	WE14.1941.01	002
H=410	WE14.1942.01	002

* dotyczy wysokości H=410

FRONT 80 Szuflada Slim Box L-500 H=350 / H=410*

• poczwórny • z pokrywą • z prowadnicami pełnego wysuwu • z miękkim dociągiem • prowadnice zabezpieczone przed zabrudzeniem • elastyczne uchwyty • ładowność do 25 kg • pojemność wiader: 6 l / 8 l* oraz 15 l / 18 l* • pojemnik montowany do boków korpusu • mocowanie frontu w komplecie

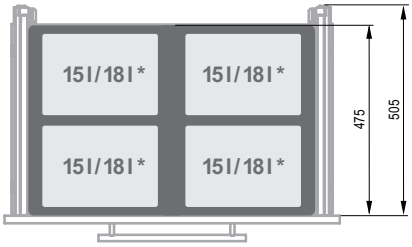

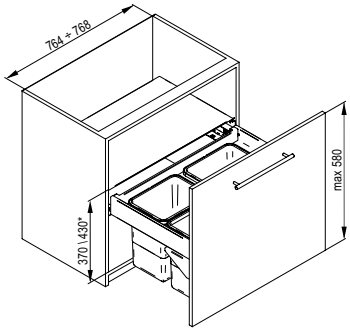

wysokość	indeks	kolor
H=350	WE14.1943.01	002
H=410	WE14.1944.01	002

* dotyczy wysokości H=410

FRONT 45 Szuflada Comfort Box L-500 H=350 / H=410*

• podwójny • z pokrywą • z prowadnicami pełnego wysuwu • z miękkim dociągiem • prowadnice zabezpieczone przed zabrudzeniem • elastyczne uchwyty • ładowność do 25 kg • pojemność wiader 2 x 15 l / 18 l* • pojemnik montowany do boków korpusu • mocowanie frontu w komplecie

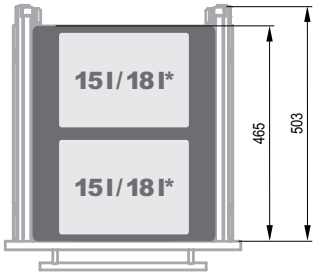

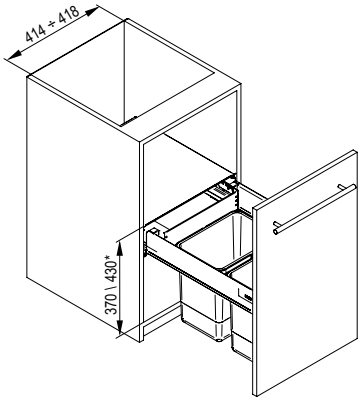

wysokość	indeks	kolor
H=350	WE28.2018.01	002
H=410	WE28.2020.01	002

* dotyczy wysokości H=410

KODY POKRYĆ: **002** LAKIER SREBRNY

FRONT 50 Szuflada Comfort Box L-500 H=350 / H=410*

• podwójny • z pokrywą • z prowadnicami pełnego wysuwu • z miękkim dociągiem • prowadnice zabezpieczone przed zabrudzeniem • elastyczne uchwyty • ładowność do 25 kg • pojemność wiader 2 x 15 l / 18 l* • pojemnik montowany do boków korpusu • mocowanie frontu w komplecie

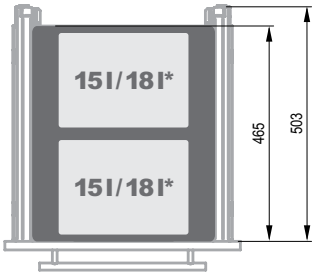

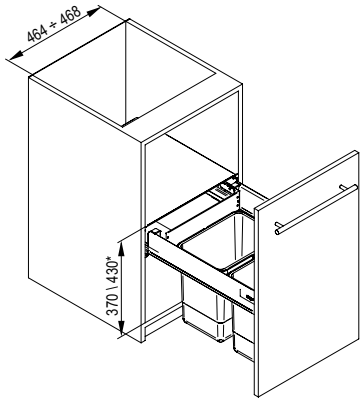

wysokość	indeks	kolor
H=350	WE28.1618.01	002
H=410	WE28.1620.01	002

* dotyczy wysokości H=410

FRONT 60 Szuflada Comfort Box L-400 H=350 / H=410*

• podwójny • z pokrywą • z prowadnicami pełnego wysuwu • z miękkim dociągiem • prowadnice zabezpieczone przed zabrudzeniem • elastyczne uchwyty • ładowność do 25 kg • pojemność wiader 2 x 15 l / 18 l* • pojemnik montowany do boków korpusu • mocowanie frontu w komplecie

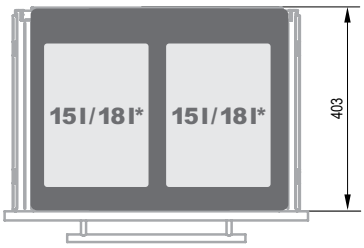

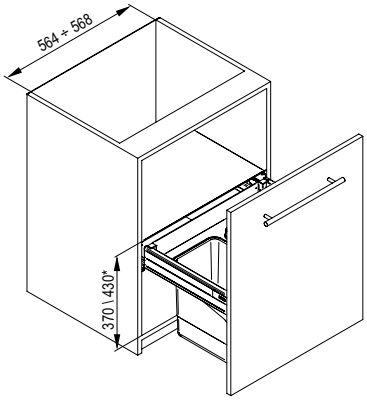

wysokość	indeks	kolor
H=350	WE28.1722.01	002
H=410	WE28.1723.01	002

* dotyczy wysokości H=410

FRONT 60 Szuflada Comfort Box L-450 H=350 / H=410*

• poczwórny • z pokrywą • z prowadnicami pełnego wysuwu • z miękkim dociągiem • prowadnice zabezpieczone przed zabrudzeniem • elastyczne uchwyty • ładowność do 25 kg • pojemność wiader 2 x 6 l / 8 l* + 2 x 15 l / 18 l* • pojemnik montowany do boków korpusu • mocowanie frontu w komplecie

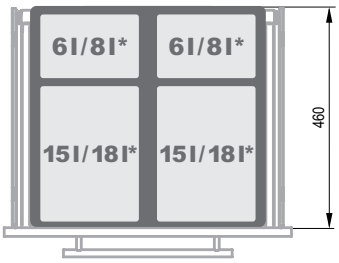

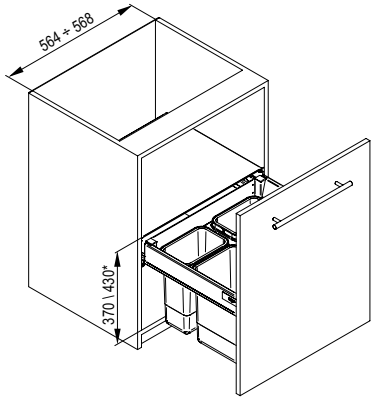

wysokość	indeks	kolor
H=350	WE28.1717.01	002
H=410	WE28.1719.01	002

* dotyczy wysokości H=410

KODY POKRYĆ: **002** LAKIER SREBRNY

FRONT 60 Szuflada Comfort Box L-500 H=350 / H=410*

• poczwórny • z pokrywą • z prowadnicami pełnego wysuwu • z miękkim dociągiem • prowadnice zabezpieczone przed zabrudzeniem • elastyczne uchwyty • ładowność do 25 kg • pojemność wiader 2 x 6 l / 8 l* + 2 x 15 l / 18 l* • pojemnik montowany do boków korpusu • mocowanie frontu w komplecie

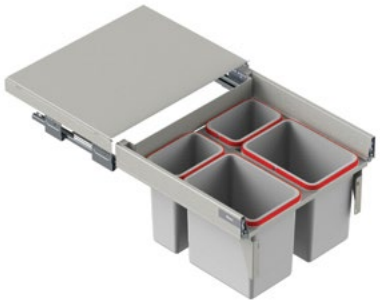

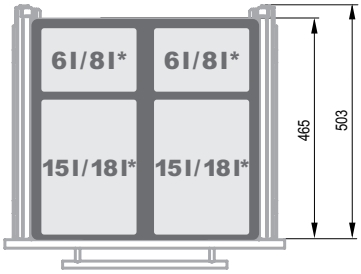

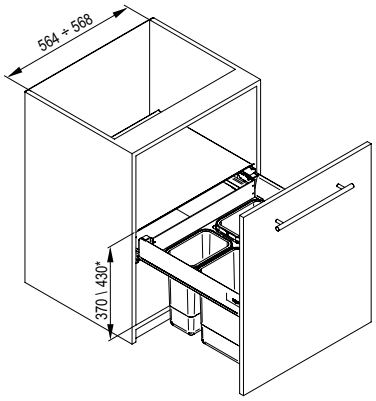

wysokość	indeks	kolor
H=350	WE28.1718.01	002
H=410	WE28.1720.01	002

* dotyczy wysokości H=410

FRONT 80 Szuflada Comfort Box L-450 H=350 / H=410*

• poczwórny • z pokrywą • z prowadnicami pełnego wysuwu • z miękkim dociągiem • prowadnice zabezpieczone przed zabrudzeniem • elastyczne uchwyty • ładowność do 25 kg • pojemność wiader 4 x 15 l / 18 l* • pojemnik montowany do boków korpusu • mocowanie frontu w komplecie

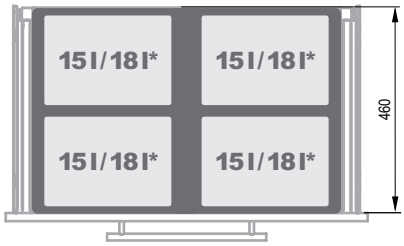

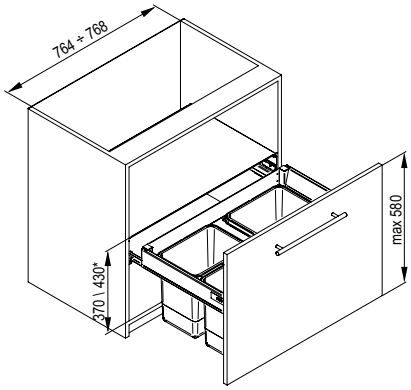

wysokość	indeks	kolor
H=350	WE28.1817.01	002
H=410	WE28.1819.01	002

* dotyczy wysokości H=410

FRONT 80 Szuflada Comfort Box L-500 H=350 / H=410*

• poczwórny • z pokrywą • z prowadnicami pełnego wysuwu • z miękkim dociągiem • prowadnice zabezpieczone przed zabrudzeniem • elastyczne uchwyty • ładowność do 25 kg • pojemność wiader 4 x 15 l / 18 l* • pojemnik montowany do boków korpusu • mocowanie frontu w komplecie

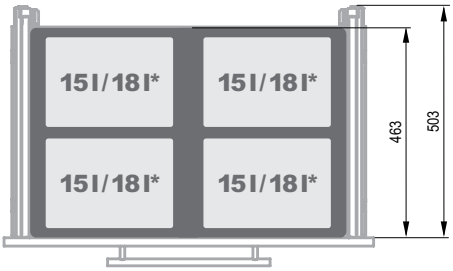

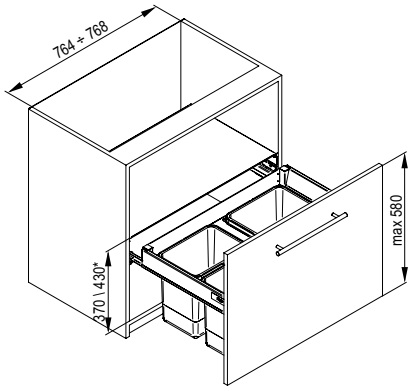

wysokość	indeks	kolor
H=350	WE28.1818.01	002
H=410	WE28.1820.01	002

* dotyczy wysokości H=410

FRONT 60 PRAKTIKO

• podwójny • pojemniki z pokrywami w komplecie • kolorowe plastikowe uchwyty • do szuflad o głębokości L-450 i L-500 mm • krawędzie z możliwością indywidualnego docięcia • pojemność wiader 2 x 15 l / 20 l * • elementy zestawu dostępne w sprzedaży również osobno

Zdjęcie poglądowe, kolory uchwytów dobierane są losowo, nie powtarzają się w danym zestawie.

wysokość	indeks	kolor
H=300	WE14.1821.05	049
H=400	WE14.1827.05	049

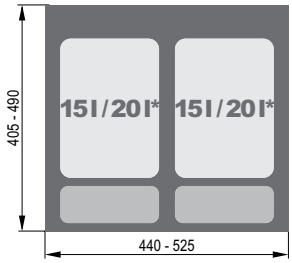

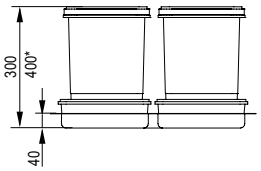

* dotyczy wysokości H=400

FRONT 60 PRAKTIKO

• potrójny • pojemniki z pokrywami w komplecie • kolorowe plastikowe uchwyty • do szuflad o głębokości L-450 i L-500 mm • krawędzie z możliwością indywidualnego docięcia • pojemność wiader 2 x 7 l / 9 l* + 1 x 15 l / 20 l* • elementy zestawu dostępne w sprzedaży również osobno

Zdjęcie poglądowe, kolory uchwytów dobierane są losowo, nie powtarzają się w danym zestawie.

wysokość	indeks	kolor
H=300	WE14.1822.05	049
H=400	WE14.1828.05	049

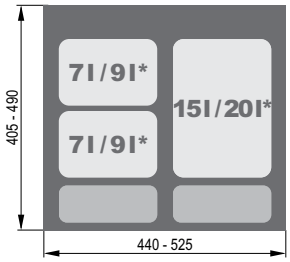

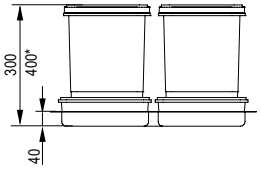

* dotyczy wysokości H=400

FRONT 80 PRAKTIKO

• potrójny • pojemniki z pokrywami w komplecie • kolorowe plastikowe uchwyty • do szuflad o głębokości L-450 i L-500 mm • krawędzie z możliwością indywidualnego docięcia • pojemność wiader 3 x 15 l / 20 l* • elementy zestawu dostępne w sprzedaży również osobno

Zdjęcie poglądowe, kolory uchwytów dobierane są losowo, nie powtarzają się w danym zestawie.

wysokość	indeks	kolor
H=300	WE14.1823.05	049
H=400	WE14.1829.05	049

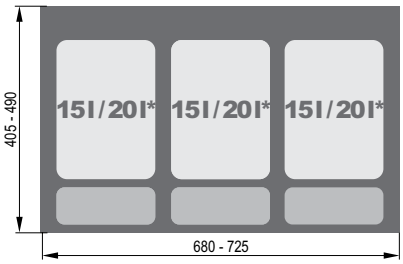

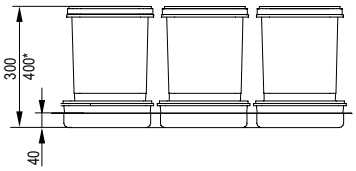

* dotyczy wysokości H=400

KODY POKRYĆ: **049** SREBRNY

FRONT 80 PRAKTIKO

• poczwórny • pojemniki z pokrywami w komplecie • kolorowe plastikowe uchwyty • do szuflad o głębokości L-450 i L-500 mm • krawędzie z możliwością indywidualnego docięcia • pojemność wiader 2 x 7 l / 9 l* + 2 x 15 l / 20 l* • elementy zestawu dostępne w sprzedaży również osobno

Zdjęcie poglądowe, kolory uchwytów dobierane są losowo, nie powtarzają się w danym zestawie.

wysokość	indeks	kolor
H=300	WE14.1824.05	049
H=400	WE14.1830.05	049

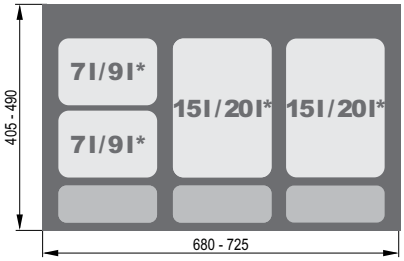

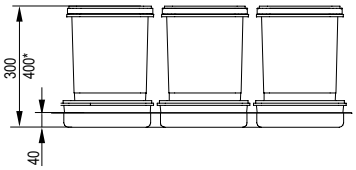

* dotyczy wysokości H=400

FRONT 90 PRAKTIKO

• potrójny • pojemniki z pokrywami w komplecie • kolorowe plastikowe uchwyty • do szuflad o głębokości L-450 i L-500 mm • krawędzie z możliwością indywidualnego docięcia • pojemność wiader 3 x 15 l / 20 l* • elementy zestawu dostępne w sprzedaży również osobno

Zdjęcie poglądowe, kolory uchwytów dobierane są losowo, nie powtarzają się w danym zestawie.

wysokość	indeks	kolor
H=300	WE14.1825.05	049
H=400	WE14.1831.05	049

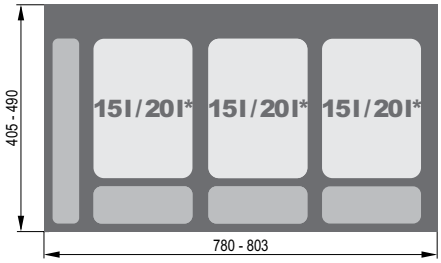

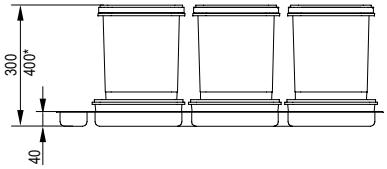

* dotyczy wysokości H=400

FRONT 90 PRAKTIKO

• poczwórny • pojemniki z pokrywami w komplecie • kolorowe plastikowe uchwyty • do szuflad o głębokości L-450 i L-500 mm • krawędzie z możliwością indywidualnego docięcia • pojemność wiader 2 x 7 l / 9 l* + 2 x 15 l / 20 l* • elementy zestawu dostępne w sprzedaży również osobno

Zdjęcie poglądowe, kolory uchwytów dobierane są losowo, nie powtarzają się w danym zestawie.

wysokość	indeks	kolor
H=300	WE14.1826.05	049
H=400	WE14.1832.05	049

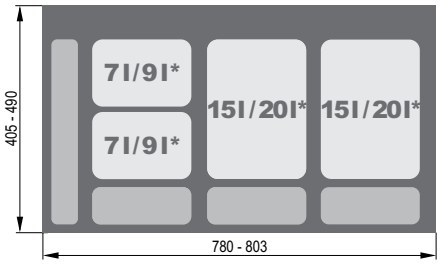

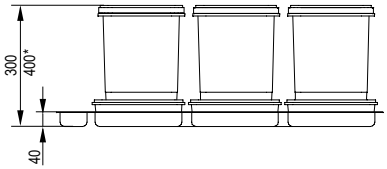

* dotyczy wysokości H=400

KODY POKRYĆ: **049** SREBRNY

Wiadro uniwersalne do pojemników PRAKTIKO i JC 7 l / 9 l

• pojemnik 7 l / 9 l • pokrywa do nabycia osobno • sugerowana pojemność worków: 25 l • wiadro sprzedawane bez uchwytów (uchwyty do nabycia osobno)

7 l 9 l

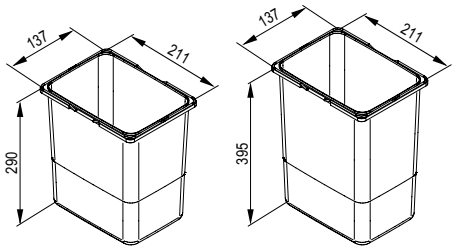

Zdjęcie poglądowe, kolory uchwytów dobierane są losowo.

pojemność	indeks	kolor
7 l	TE22.1993.05	049
9 l	TE22.1969.05	049

Wiadro uniwersalne do pojemników PRAKTIKO i JC 15 l / 20 l

• pojemnik 15 l /20 l • pokrywa do nabycia osobno • sugerowana pojemność worków: 35 l / 60 l • wiadro sprzedawane bez uchwytów (uchwyty do nabycia osobno)

15 l 20 l

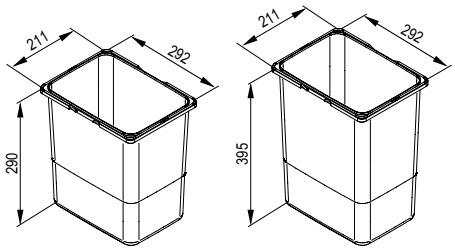

Zdjęcie poglądowe, kolory uchwytów dobierane są losowo.

pojemność	indeks	kolor
15 l	TE22.1994.05	049
20 l	TE22.1968.05	049

Uchwyt wiadra PRAKTIKO i JC 7 l / 9 l i 15 l / 20 l

• uchwyt tworzywowy do pojemników PRAKTIKO i JC 7 l / 9 l oraz 15 l / 20 l • uchwyty sprzedawane pojedynczo
• do jednego wiadra należny nabyć 2 sztuki

do pojemnika	indeks	kolor
7 l / 9 l	TE22.6580.05	047
15 l / 20 l	TE22.6568.05	047

do pojemnika	indeks	kolor
7 l / 9 l	TE22.6580.05	089
15 l / 20 l	TE22.6568.05	089

do pojemnika	index	kolor
7 l / 9 l	TE22.6580.05	046
15 l / 20 l	TE22.6568.05	046

do pojemnika	indeks	kolor
7 l / 9 l	TE22.6580.05	044
15 l / 20 l	TE22.6568.05	044

KODY POKRYĆ: **044** NIEBIESKI **046** ZIELONY **047** CZERWONY **049** SREBRNY **089** ZŁÓŁTY **549** LAKIER SREBRNY DS

Pokrywa wiadra PRAKTIKO i JC 7 l / 9 l i 15 l / 20 l

• pokrywa uniwersalna do pojemników PRAKTIKO i JC 7 l / 9 l oraz 15 l / 20 l

do pojemnika	indeks	kolor
7 l / 9 l	TE22.5680.05	049
15 l / 20 l	TE22.5668.05	049

Pokrywa pojemników

• półka np. na detergenty • wykonana z metalu • kolor srebrny • montowana do boku korpusu • polecana do pojemników Praktiko lub do indywidualnych zestawień

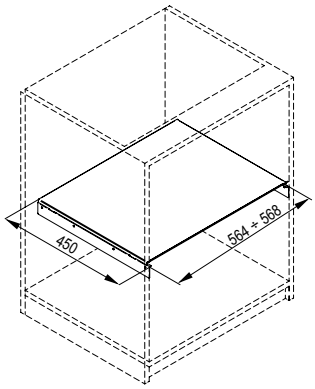

indeks	kolor
WE28.2114.01	549

Blenda - półka na akcesoria pod zlew

• półka na drobne akcesoria • wykonana z metalu • kolor srebrny • montowana do boków korpusu

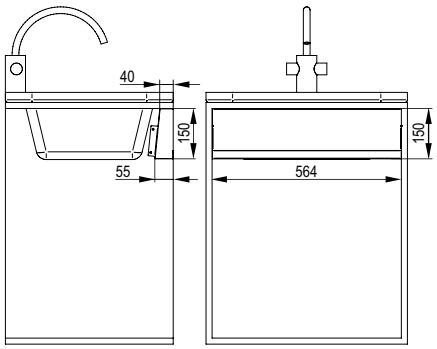

indeks	kolor
WE28.2460.01	549

KODY POKRYĆ: KODY POKRYĆ: **049** SREBRNY **549** LAKIER SREBRNY DS

Dystans do węża od baterii

• dystans utrzymuje węże i przewody w jednym miejscu • wykonany z metalu • montowany do boku korpusu

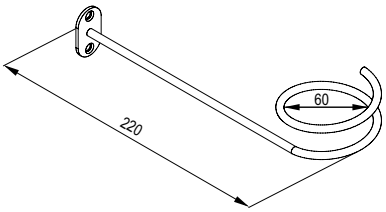

indeks	kolor
WE28.2301.01	062

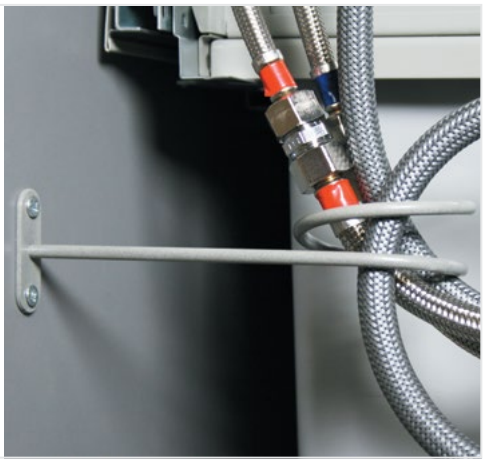

KODY POKRYĆ: **062** OCYNK BIAŁY

System elektrycznego otwierania szuflad Hailo Libero 2.0

1 Hailo Libero 2.0

• system elektrycznego, bezuchwytowego otwierania szuflady przeznaczony do standardowych szafek o szerokości od 300 mm do 1200 mm • mocowany do dna korpusu • urządzenie niskonapięciowe (wejście 5 V), wyposażone w gniazdo Micro-USB, łatwy montaż system uruchamiany stopą, pilotem lub aplikacją • regulacja siły wysuwu • inteligentne sterowanie

indeks	kolor
TR06.5401.08	013

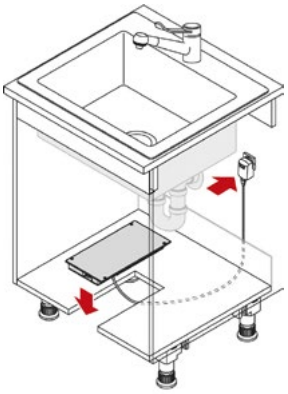

Hailo Libero 2.0 to najnowocześniejszy, opracowany przez niemieckich specjalistów system elektronicznego otwierania szuflad. Nie wymaga specjalnej budowy korpusu, może być zamontowany w dowolnej szufladzie dolnej. Dzięki niemu, aby otworzyć nawet mocno obciążoną szufladę wystarczy przesunąć stopę w okolicach czujnika zlokalizowanego w wieńcu dolnym, lub użyć pilota albo odpowiedniej aplikacji w telefonie (Hailo Smart-Phone „Hailo Connect" dla Androida i IOS). System jest zintegrowany z oświetleniem, którego natężenie (podobnie jak szybkość wysuwu szuflady czy czułość czujnika) również możemy dostosowywać do swoich potrzeb.

IOS Android

Pobierz aplikację!

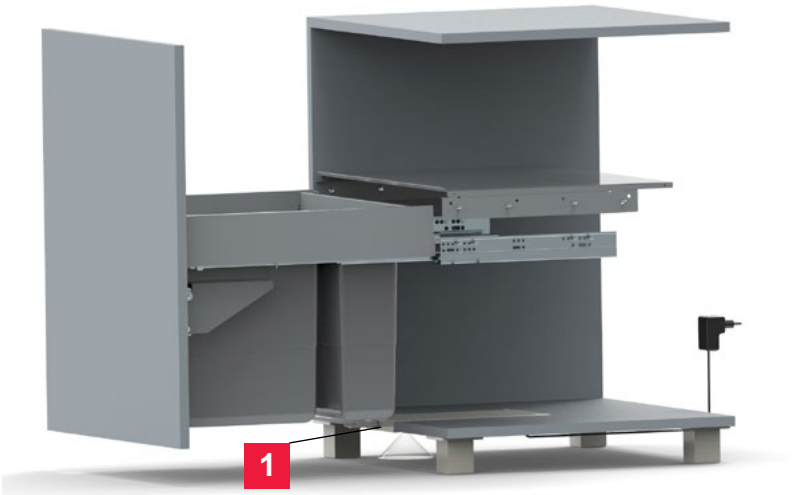

KODY POKRYĆ: **013** BIAŁY

System elektrycznego otwierania szuflad Hettich i Blum

1 Stelaż do elektrycznego otwierania szuflady Slim Box / Comfort Box na odpady

• stelaż przeznaczony do szuflad Slim Box „60” oraz Comfort Box „45”, „50” i „60” • kompatybilny z systemem Blum Servo Drive Uno oraz Hettich Easys • regulowana głębokość L-450, L-500.

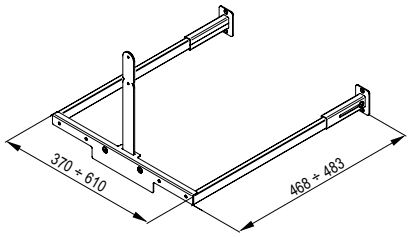

indeks	kolor
WE28.2245.01	549 , 924

2 Hettich Easys / Blum Servo Drive Uno

• system elektrycznego, bezuchwytowego otwierania szuflady

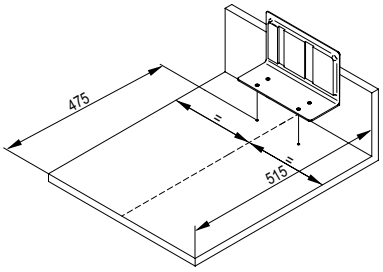

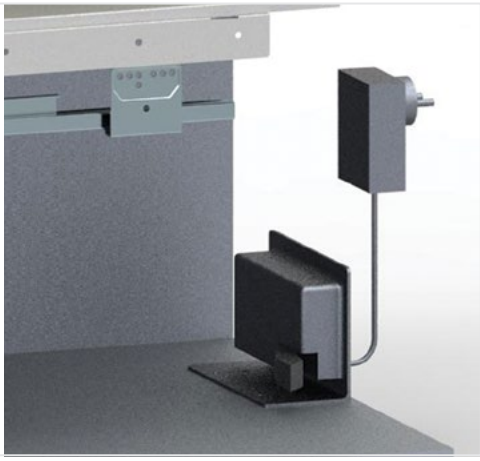

indeks	typ
TH05.0630.08.000	Hettich
TH04.0943.05.063	Blum

Konstrukcja szuflad z pojemnikami na odpady Slim Box oraz Comfort Box jest przygotowana do zamontowania systemu elektromechanicznego otwierania Easys firmy Hettich lub Servo-Drive Uno firmy Blum. Dzięki tym systemom otwieranie i zamykanie szuflady może odbywać się poprzez naciśnięcie frontu ręką czy kolanem co zdecydowanie ułatwia komfort pracy. Pozwala na utrzymanie w czystości frontów szafek a jednocześnie zapewnia miękkie zamykanie.

Aby uzyskać elektryczne wspomaganie szuflady należy dodatkowo nabyć:
- stelaż do elektrycznego otwierania szuflady
- system Easys Hettich, lub system Servo-Drive Uno Blum

KODY POKRYĆ: **549** LAKIER SREBRNY **924** LAKIER GRAFIT

Slim **Box**

str. 102 - 103 Szuflady frontowe
str. 104 - 105 Szuflady wewnętrzne

Slim **Box**

str. 107 Cargo MINI

Slim **Box**

str. 108 - 109 Cargo MAXI

Comfort Box

str. 110 - 111 Szuflady frontowe
str. 112 - 113 Szuflady wewnętrzne

Metal Box

str. 116 - 117 Szuflada frontowa H=54

Metal Box

str. 118 - 119 Szuflada frontowa H=86

Metal Box

str. 120 - 121 Szuflada frontowa H=118

Metal Box

str. 122 - 123 Szuflada frontowa H=150

Linia **Variant MULTI**

str. 124 - 125 Szuflada z dnem drucianym niska i wysoka

Linia **Variant MULTI**

str. 126 - 127 Szuflada na talerze

Wiklinowa

str. 129 Szuflada wiklinowa H=120, H=210

Slim Box - szuflady frontowe

Slim Box H=89

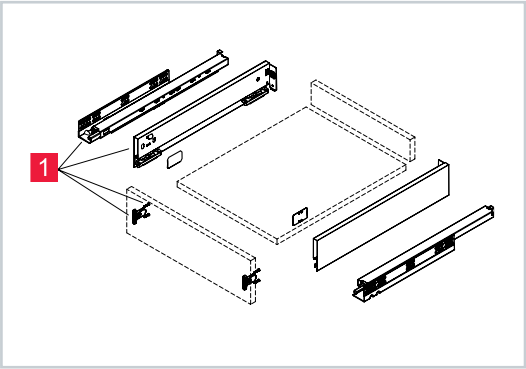

Slim Box H=121

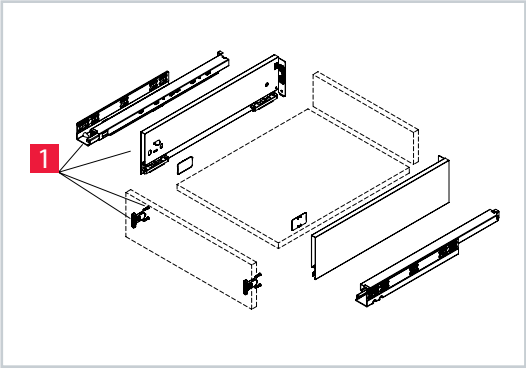

Slim Box H=185

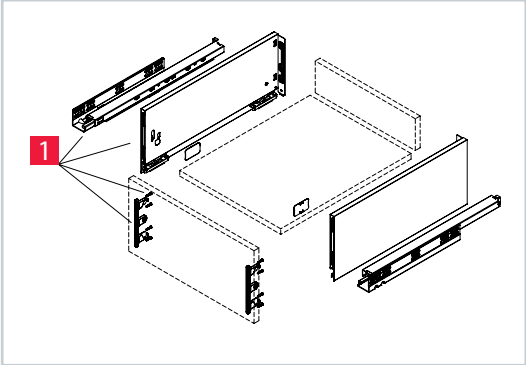

Slim Box - dekor boczny H=185

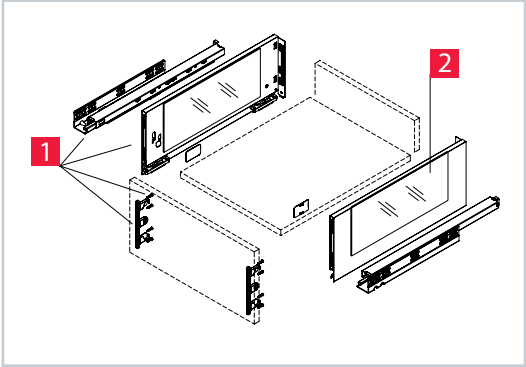

Slim Box z bocznym relingiem H=89, H=121, H=185

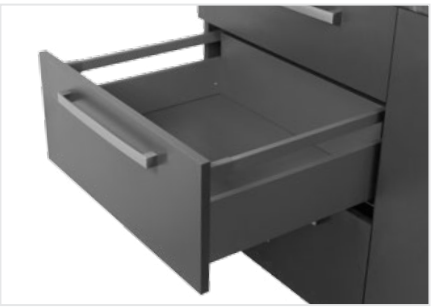

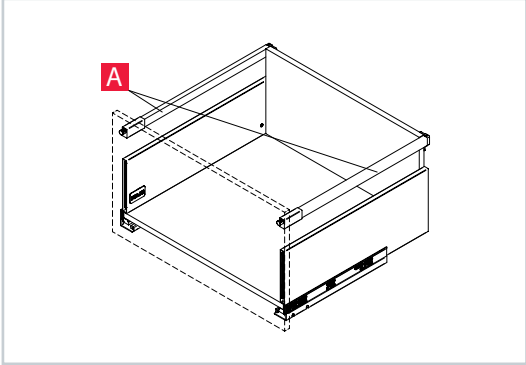

Slim Box - szuflady frontowe / legenda

Slim Box szuflady frontowe

• dostępne wysokości boku szuflady frontowej: H=89, H=121, H=185 • smukły bok 13,4 mm • prosty bok wewnątrz i na zewnątrz • pełny wysuw • prowadnica z miękkim dociągiem • szuflada w kolorze grafitowym lub białym • regulacja frontu 3D • montaż frontu bez użycia narzędzi • ładowność do 40 kg

Komponenty systemu jezdnego

1 Slim Box

prowadnica + boczek + zaślepka
lewe / prawe

miękki dociąg

długość nominalna prowadnicy	Indeks H=89	Indeks H=121	Indeks H=185	Indeks H=185 pod dekor	kolor
300	TH03.0839.01	TH03.0838.01	TH03.0840.01	-	003, 924
350	TH03.0814.01	TH03.0778.01	TH03.0779.01	-	003, 924
400	TH03.0746.01	TH03.0738.01	TH03.0742.01	-	003, 924
450	TH03.0747.01	TH03.0739.01	TH03.0743.01	TH03.0863.01	003, 924
500	TH03.0748.01	TH03.0740.01	TH03.0744.01	TH03.0864.01	003, 924
550	TH03.0749.01	TH03.0741.01	TH03.0745.01	-	003, 924

push-open

długość nominalna prowadnicy	Indeks H=89	Indeks H=121	Indeks H=185	kolor
450	TH03.0750.01	-	TH03.0752.01	003, 924
500	TH03.0751.01	-	TH03.0753.01	003, 924

2 Slim Box - dekor szklany

lewy / prawy

długość nominalna prowadnicy	indeks	kolor
450	TN04.6313.15	007, 081
500	TN04.6314.15	007, 081

Komponenty dodatkowe

A Reling prostokątny

lewy / prawy

długość nominalna prowadnicy	indeks	kolor
400	TH03.0756.01	003, 924
450	TH03.0757.01	003, 924
500	TH03.0758.01	003, 924
550	TH03.0759.01	003, 924

KODY POKRYĆ: **003** BIAŁY **007** GRAFIT **081** BEZBARWNY **924** GRAFIT

Slim Box - szuflady wewnętrzne

Slim Box H=89

A Front metalowy

B Front metalowy + szkło

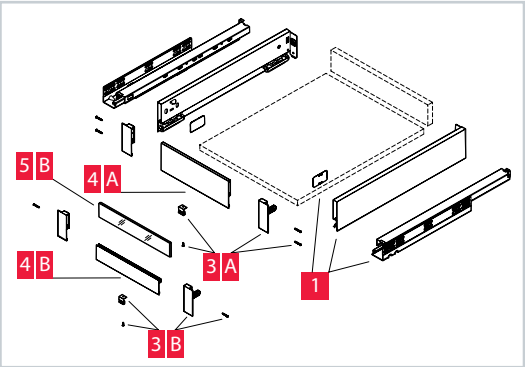

Slim Box H=121

A Front metalowy

B Front metalowy + szkło

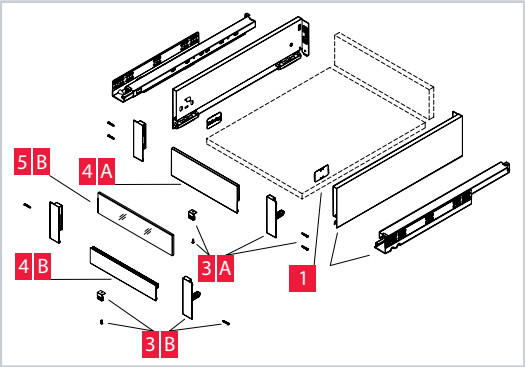

Slim Box H=185

A Front metalowy

B Front metalowy + szkło

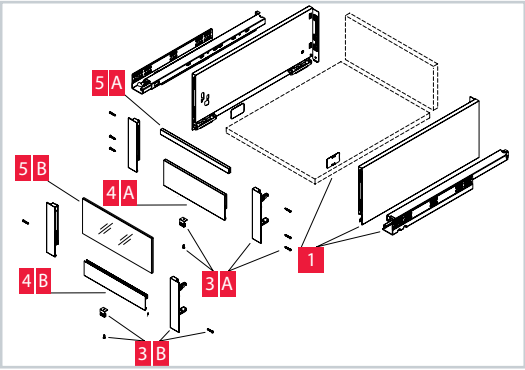

Slim Box - dekor boczny H=185

A Front metalowy

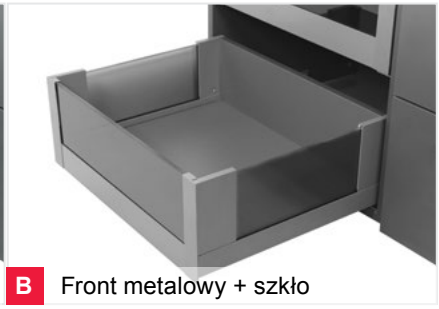

B Front metalowy + szkło

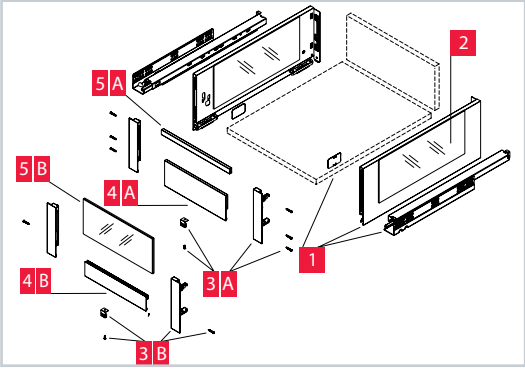

Slim Box - szuflady wewnętrzne / legenda

Slim Box szuflady wewnętrzne

• dostępne wysokości boku szuflady wewnętrznej: H=89, H=121, H=185 • smukły bok 13,4 mm • prosty bok wewnątrz i na zewnątrz • pełny wysuw • prowadnica z miękkim dociągiem • szuflada w kolorze grafitowym lub białym • montaż frontu bez użycia narzędzi • ładowność do 40 kg

Komponenty systemu jezdnego

1 Slim Box

prowadnica + boczek + zaślepka
lewe / prawe

miękki dociąg

długość nominalna prowadnicy	Indeks H=89	Indeks H=121	Indeks H=185	Indeks H=185 pod dekor	kolor
300	TH03.0839.01	TH03.0838.01	TH03.0840.01	-	003, 924
350	TH03.0814.01	TH03.0778.01	TH03.0779.01	-	003, 924
400	TH03.0746.01	TH03.0738.01	TH03.0742.01	-	003, 924
450	TH03.0747.01	TH03.0739.01	TH03.0743.01	TH03.0863.01	003, 924
500	TH03.0748.01	TH03.0740.01	TH03.0744.01	TH03.0864.01	003, 924
550	TH03.0749.01	TH03.0741.01	TH03.0745.01	-	003, 924

2 Slim Box - dekor szklany

lewy / prawy

długość nominalna prowadnicy	indeks	kolor
450	TN04.6313.15	007, 081
500	TN04.6314.15	007, 081

A Komponenty - front metalowy

3 A Mocowanie frontu metalowego

mocowanie frontu lewe / prawe + podpora dna + wkręty mocujące

H	indeks	kolor
89	TH03.0563.05	007, 013
121	TH03.0564.05	007, 013
185	TH03.0565.05	007, 013

4 A Front metalowy

L-1100 mm wzór na docięcie LW-87

H	indeks	kolor
89	TH03.0562.01	003, 924
121		
185		

5 A Reling frontowy

L-1100 mm wzór na docięcie LW-55

indeks	kolor
TH03.0566.01	003, 924

B Komponenty - front metalowy + szkło

3 B Mocowanie frontu metalowego i szkła

mocowanie frontu lewe / prawe + podpora dna + wkręty mocujące

H	indeks	kolor
89	TH03.0568.05	007, 013
121	TH03.0569.05	007, 013
185	TH03.0570.05	007, 013

4 B Front - element metalowy

L=1100 mm wzór na docięcie LW-87

H	indeks	kolor
89	TH03.0567.01	003, 924
121		
185		

5 B Front - element szklany

H	KB	indeks	kolor
89	600	TN04.1408.15	007, 081
	800	TN04.1409.15	007, 081
121	600	TN04.1508.15	007, 081
	800	TN04.1509.15	007, 081
185	600	TN04.1608.15	007, 081
	800	TN04.1609.15	007, 081

KODY POKRYĆ: **003** BIAŁY **007** GRAFIT **013** BIAŁY **081** BEZBARWNY **924** GRAFIT

Szuflady Slim Box - informacje montażowe

Wymiary zabudowy / montażu frontu i ścianki tylnej

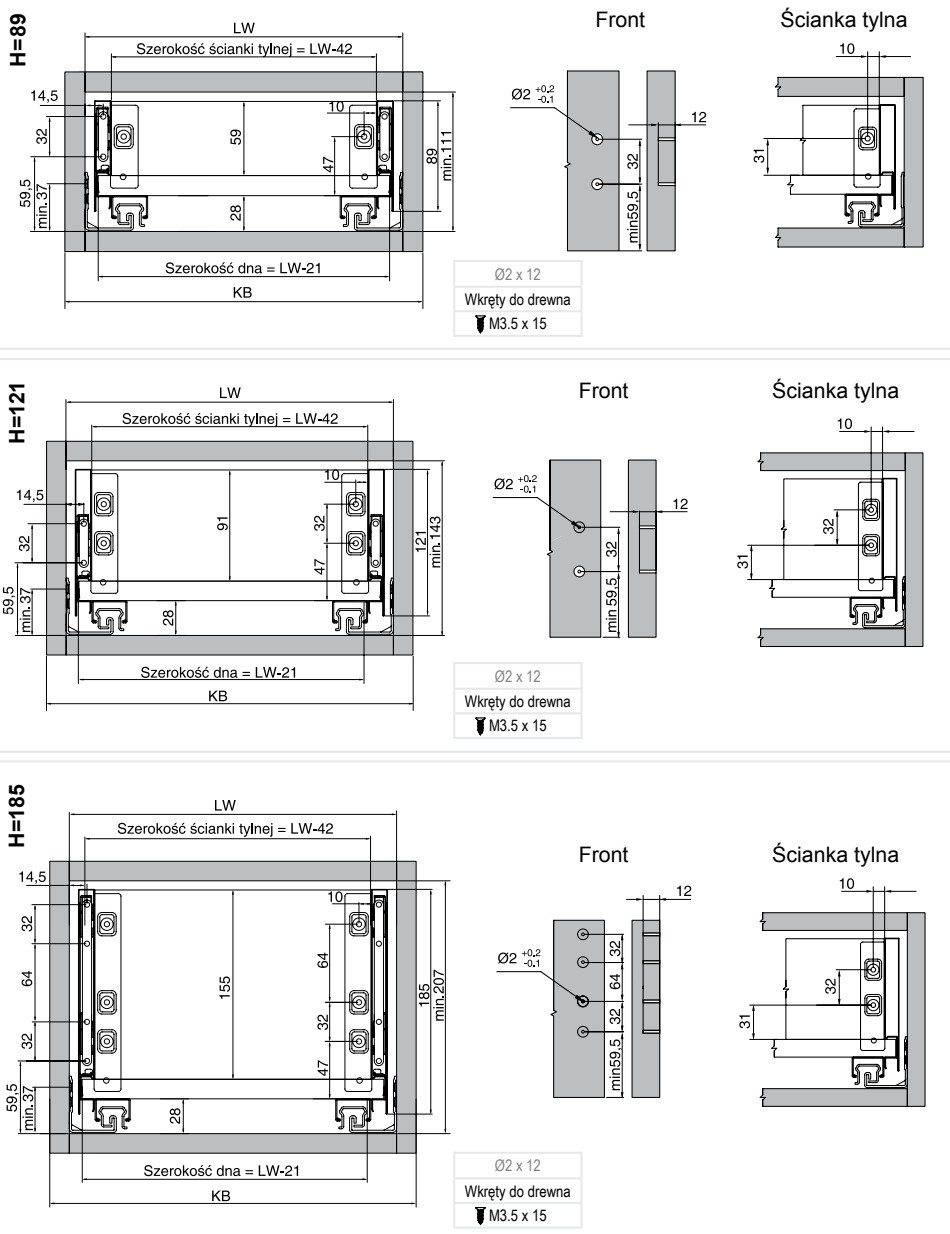

Pozycje mocowania prowadnic do korpusu

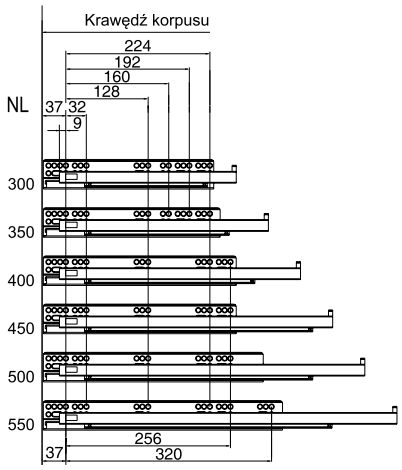

Wymiary dna i ścianki tylnej dla płyty 16 mm

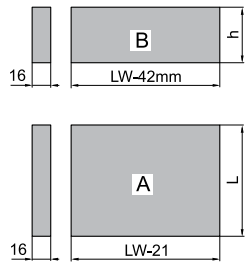

H	Wysokość ścianki tylnej
89	h=59 mm
121	h=91 mm
185	h=155 mm

Szerokość ścianki tylnej
LW-42 mm
Długość dna szuflady
L=NL-20 mm
Szerokość dna szuflady
LW-21 mm

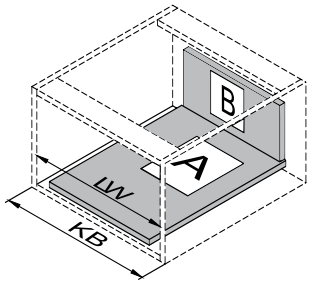

Wymiary zabudowy

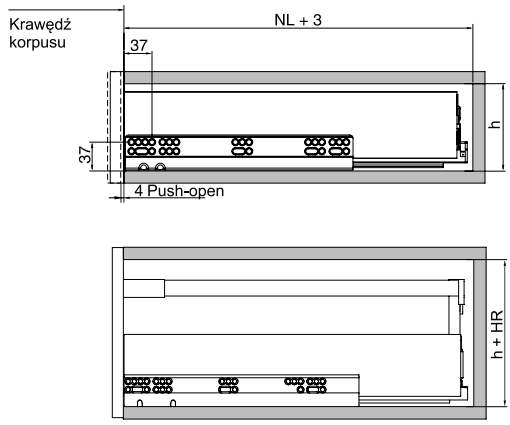

Docięcie frontu

A Front metalowy

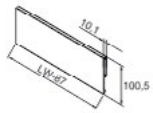

B Front metalowy + szkło

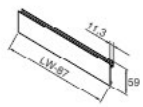

H	h
89	111 mm
121	143 mm
185	207 mm

NL - Długość nominalna prowadnic
LW - Szerokość wewnętrzna korpusu
KB - Szerokość zewnętrzna korpusu
HR - Indywidualna wysokość zawieszenia relingu
A - Wymiar dna szuflady
B - Wymiar ścianki tylnej szuflady

Slim Box Cargo MINI

- produkt kompletny - z dnem i ścianka tylną
- do szafek o szerokości 20 cm
- dostępne głębokości: L=450 i L=500
- prowadnica montowana po przekątnej
- prowadnica: pełny wysuw z miękkim dociągiem
- cargo w kolorze grafitowym lub białym
- ładowność do 20 kg

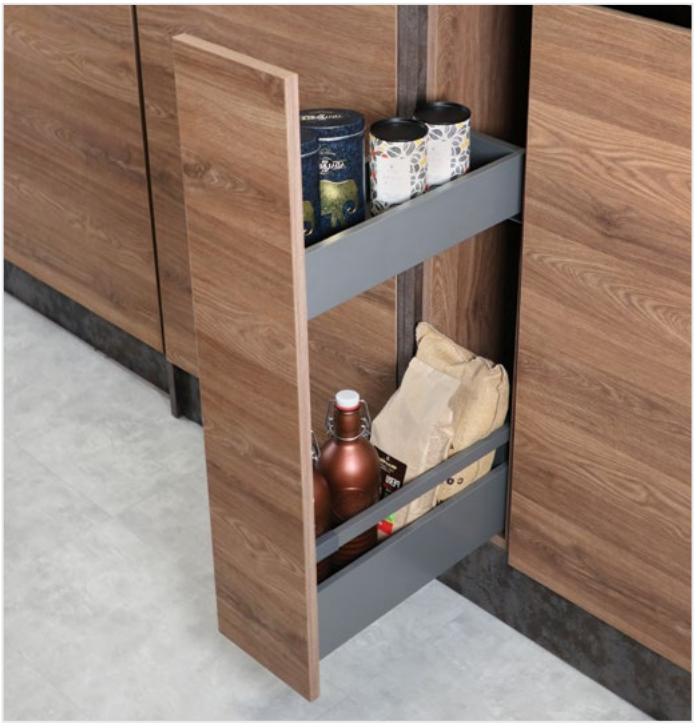

Slim Box Cargo MINI 200

szerokość	L	indeks	kolor
200	450	WE33.0001.43	A98, 043
200	500	WE33.0002.43	A98, 043

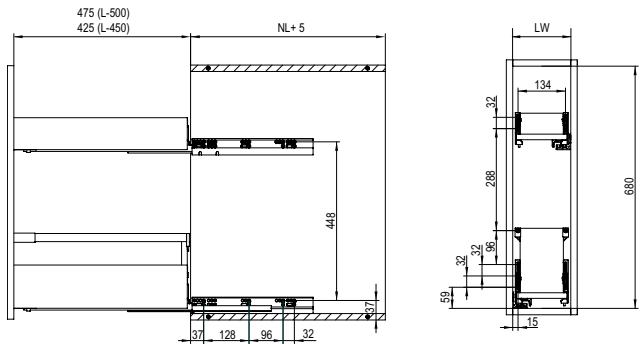

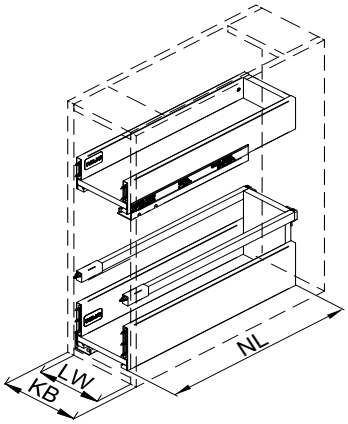

NL - Długość nominalna prowadnic

LW - Szerokość wewnętrzna korpusu

KB - Szerokość zewnętrzna korpusu

Komponenty dodatkowe - przegrody pod wymiar

Reling prostokątny L-1100

Wzór na docięcie: LW-49

indeks	kolor
TH03.0400.01	003, 924

Łącznik T relingu prostokątnego

Szt.

indeks	kolor
2x TH03.0398.05	013, 049

KODY POKRYĆ: **A98** BIAŁY **003** BIAŁY **013** BIAŁY **043** GRAFIT **081** BEZBARWNY **924** GRAFIT

Slim Box Cargo MAXI

- dowolna konfiguracja, złożona z systemu szuflad wewnętrznych Slim Box
- łatwy dostęp do produktów
- dostępne wysokości boków szuflad H=89, H=121, H=185
- smukłe boki 13,4 mm
- proste boki wewnątrz i na zewnątrz
- prowadnice: pełny wysuw z miękkim dociągiem
- szuflady w kolorze grafitowym lub białym
- do wyboru front metalowy bądź szklany
- montaż frontu bez użycia narzędzi
- dostępne długości prowadnic 300-550 mm
- ładowność pojedynczej szuflady do 40 kg
- możliwość zamontowania organizacji wewnętrznej ułatwiającej uporządkowanie produktów

Slim Box Cargo MAXI - zalecane elementy

1 Slim Box H= 89

informacje dotyczące zamawiania: str. 104-105

2 Slim Box H=121

informacje dotyczące zamawiania: str. 104-105

3 Slim Box H= 185

informacje dotyczące zamawiania: str. 104-105

4 Zawias Soft Close - szeroki kąt, zerowy uskok

zawias	indeks	H
Nakładany 155°	TJ01.7119.01.064	2

Komponenty dodatkowe

Systemy segregacji wewnętrznej

informacje dotyczące zamawiania: str. 134-135

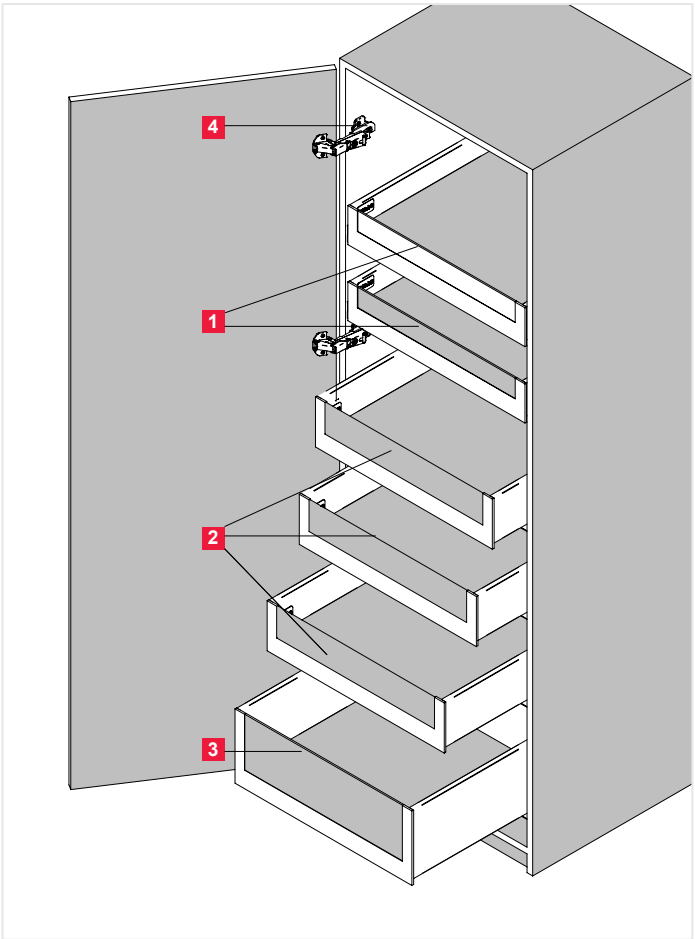

KODY POKRYĆ: **064** NIKIEL

Slim Box Cargo MAXI - informacje montażowe

Wymiary nawiertów - front

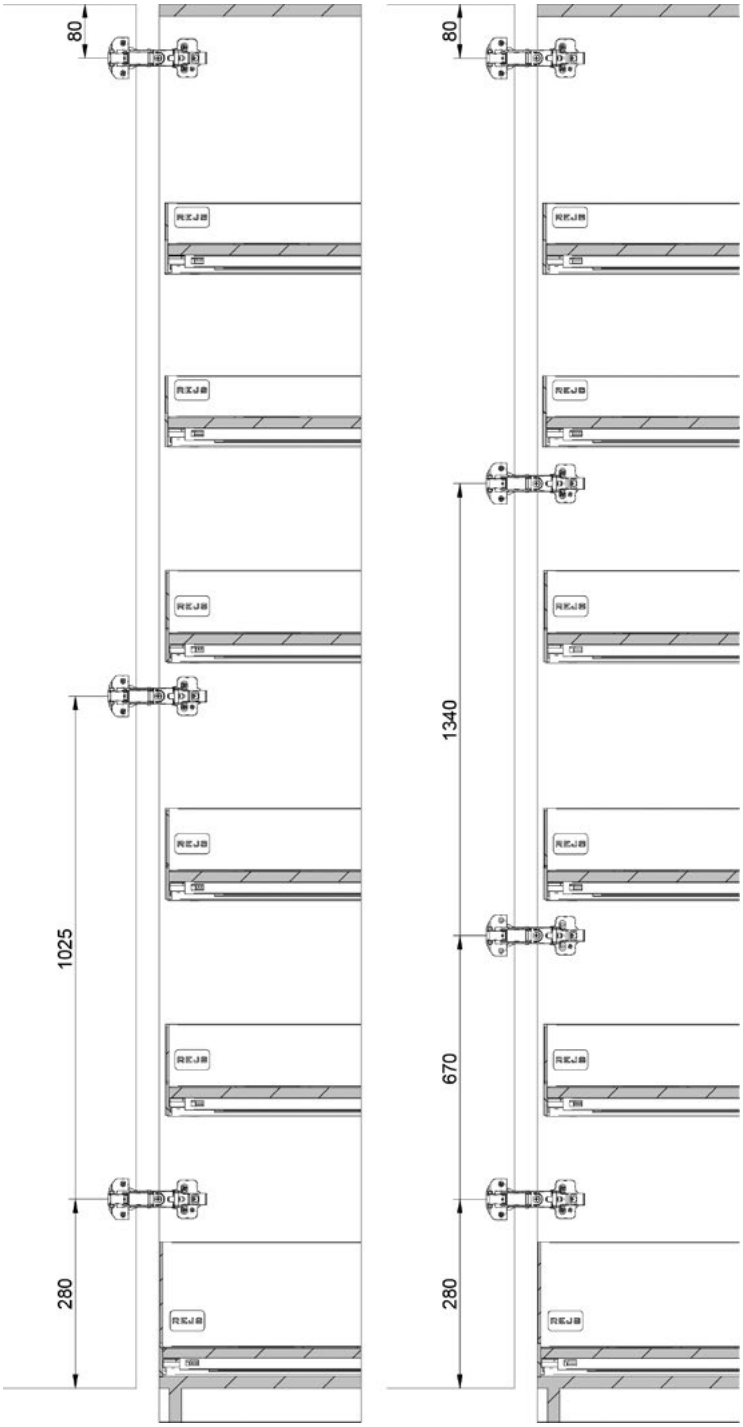

Ilość zawiasów uzależniona jest od wagi frontu

Pozycjonowanie w korpusie

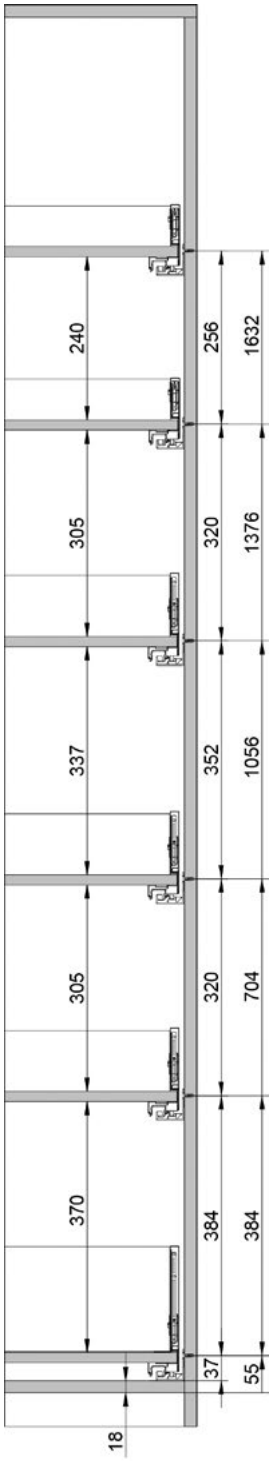

Comfort Box - szuflady frontowe

Comfort Box H=86

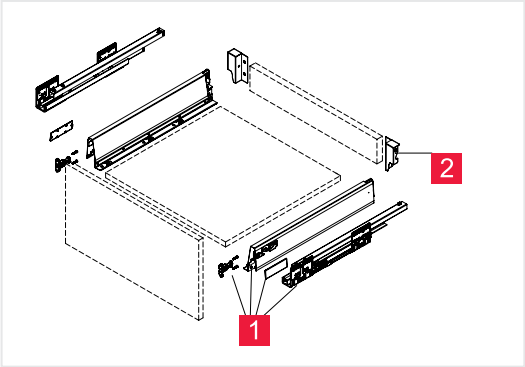

Comfort Box H=140

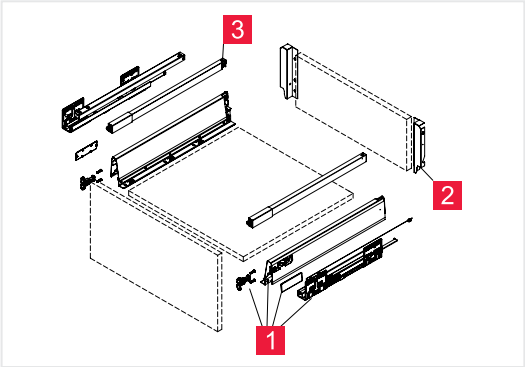

Comfort Box H=164

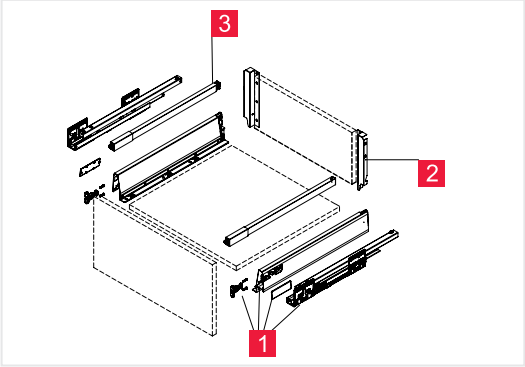

Comfort Box H=204

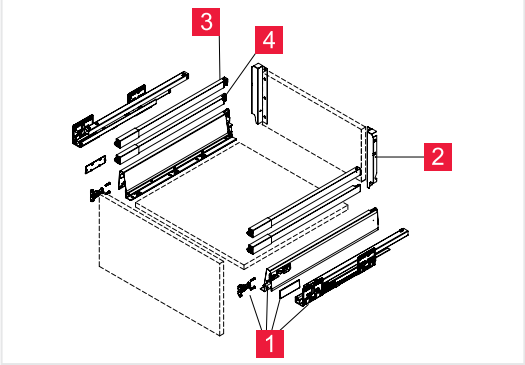

Comfort Box szuflada pod zlew H=86, H=140, H=164, H=204

H=86	1A	=	zestaw kompletny					
H=140	1A	+	2	+	3			
H=164	1A	+	2	+	3			
H=204	1A	+	2	+	3	+	4	

Komponenty do **rozbudowania szuflady pod zlew o wysokościach od H=140, do H=204, mocowania ścianki tylnej, relingi górne oraz środkowe należy zamawiać x2.

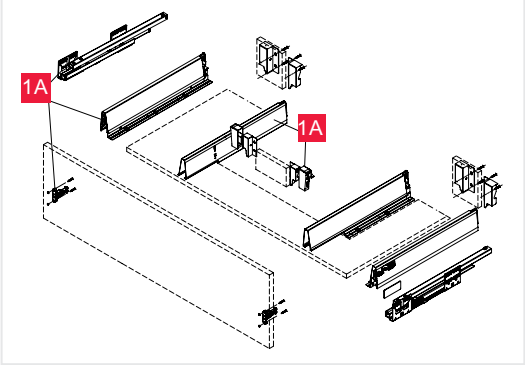

Comfort Box - szuflady frontowe / legenda

Comfort Box szuflady frontowe

• dostępne wysokości boku szuflady frontowej: H=86, H=140, H=164, H=204 • pełny wysuw • prowadnica z miękkim dociągiem lub push-open • szuflada w kolorze srebrnym lub białym • regulacja frontu 3D (2D dla H=86) • do wyboru reling okrągły lub prostokątny • montaż frontu bez użycia narzędzi • ładowność do 35 kg

Komponenty systemu jezdnego

1 Comfort Box

prowadnica + boczek + zaślepka + mocowanie frontu
lewe / prawe

miękki dociąg

długość nominalna prowadnicy	indeks	kolor
270	TH03.0363.01	002, 003
300	TH03.0364.01	002, 003
350	TH03.0365.01	002, 003
400	TH03.0366.01	002, 003
450	TH03.0367.01	002, 003
500	TH03.0368.01	002, 003
550	TH03.0573.01	002, 003

push-open

długość nominalna prowadnicy	indeks	kolor
300	TH03.0702.01	002, 003
350	TH03.0703.01	002, 003
400	TH03.0704.01	002, 003
450	TH03.0418.01	002, 003
500	TH03.0419.01	002, 003

1A Comfort Box pod zlew H=86*

prowadnica + boczek + zaślepka + mocowanie frontu + łącznik + boczki wewnętrzne + mocowanie ścianki tylnej H=86
lewe / prawe

miękki dociąg

długość nominalna prowadnicy	indeks	kolor
450	TH03.0417.01	002, 003
500	TH03.0420.01	002, 003

push-open

długość nominalna prowadnicy	indeks	kolor
450	TH03.0497.01	002, 003
500	TH03.0498.01	002, 003

***Szuflada frontowa pod zlew** skompletowana jest dla wysokości H-86

Komponenty do **rozbudowania szuflady pod zlew o wysokościach od H=140, do H=204, mocowania ścianki tylnej, relingi górne oraz środkowe należy zamawiać x2.

2 Mocowanie ścianki tylnej

lewe / prawe

wysokość	indeks	kolor
86	TH03.0360.01	002, 003
140	TH03.0361.01**	002, 003
164	TH03.0362.01**	002, 003
204	TH03.0330.01**	002, 003

Komponenty alternatywne
(należy wybrać styl relingów - okrągły lub prostokątny)

3 Reling okrągły górny

lewy / prawy

długość nominalna prowadnicy	indeks	kolor
270	TH03.0335.01	002, 003
300	TH03.0336.01	002, 003
350	TH03.0337.01	002, 003
400	TH03.0338.01	002, 003
450	TH03.0339.01**	002, 003
500	TH03.0340.01**	002, 003
550	TH03.0577.01	002, 003

3 Reling prostokątny górny

lewy / prawy

długość nominalna prowadnicy	indeks	kolor
270	TH03.0369.01	002, 003
300	TH03.0370.01	002, 003
350	TH03.0371.01	002, 003
400	TH03.0372.01	002, 003
450	TH03.0373.01**	002, 003
500	TH03.0374.01**	002, 003
550	TH03.0575.01	002, 003

4 Reling okrągły środkowy

lewy / prawy

długość nominalna prowadnicy	indeks	kolor
270	TH03.0331.01	002, 003
300	TH03.0332.01	002, 003
350	TH03.0333.01	002, 003
400	TH03.0334.01	002, 003
450	TH03.0242.01**	002, 003
500	TH03.0243.01**	002, 003
550	TH03.0576.01	002, 003

4 Reling prostokątny środkowy

lewy / prawy

długość nominalna prowadnicy	indeks	kolor
270	TH03.0375.01	002, 003
300	TH03.0376.01	002, 003
350	TH03.0377.01	002, 003
400	TH03.0378.01	002, 003
450	TH03.0379.01**	002, 003
500	TH03.0380.01**	002, 003
550	TH03.0574.01	002, 003

KODY POKRYĆ: **002** SREBRNY **003** BIAŁY **013** BIAŁY **036** METALIK

Comfort Box - szuflady wewnętrzne

Comfort Box H=86

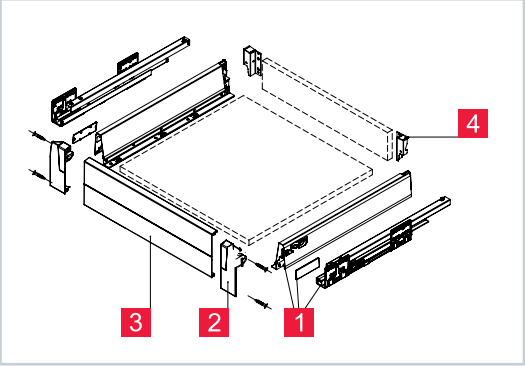

Comfort Box H=140

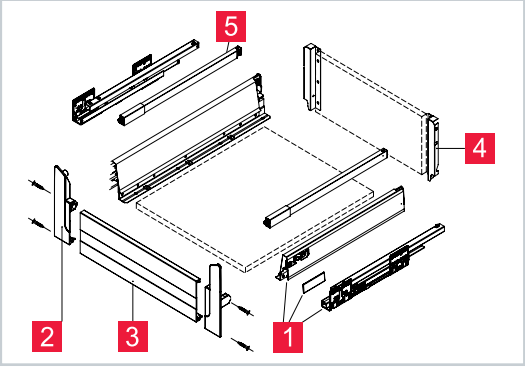

Comfort Box H=164

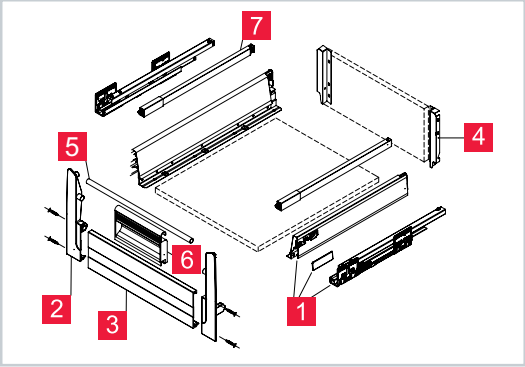

Comfort Box H=204

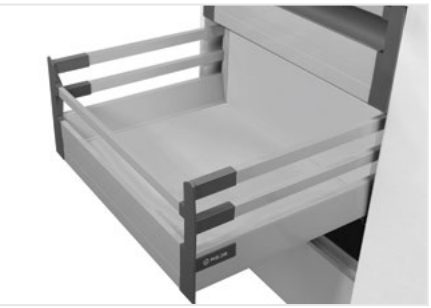
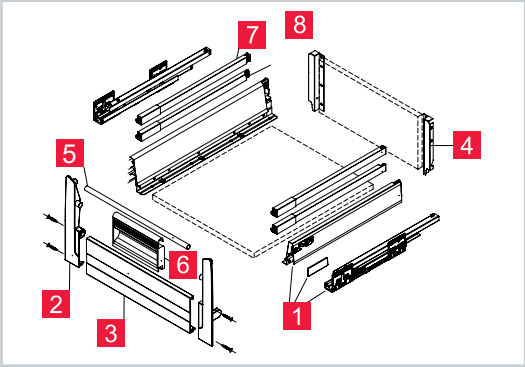

H=86	1A	=	zestaw kompletny					
H=140	1A	+	4	+	7			
H=164	1A	+	4	+	7			
H=204	1A	+	4	+	7	+	8	

Komponenty do **rozbudowania szuflady pod zlew o wysokościach od H=140, do H=204, mocowania ścianki tylnej, relingi górne oraz środkowe należy zamawiać x2.

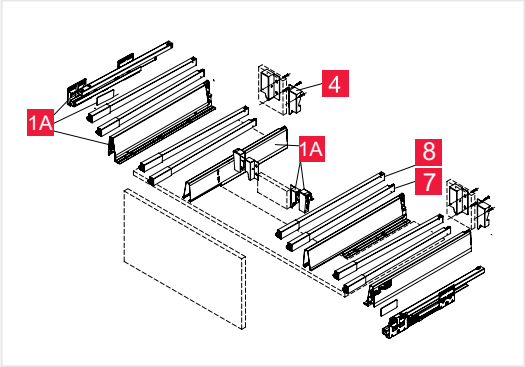

Comfort Box - szuflady wewnętrzne / legenda

Comfort Box szuflady wewnętrzne

• dostępne wysokości boku szuflady wewnętrznej: H=86, H=140, H=164, H=204 • pełny wysuw • prowadnica z miękkim dociągiem • szuflada w kolorze srebrnym lub białym • do wyboru reling okrągły lub prostokątny • montaż frontu bez użycia narzędzi • ładowność do 35 kg

Komponenty systemu jezdnego szuflady wewnętrznej

1 Comfort Box

prowadnica + boczek + zaślepka
lewe / prawe

miękki dociąg

długość nominalna prowadnicy	indeks	kolor
270	TH03.0363.01	002, 003
300	TH03.0364.01	002, 003
350	TH03.0365.01	002, 003
400	TH03.0366.01	002, 003
450	TH03.0367.01	002, 003
500	TH03.0368.01	002, 003
550	TH03.0573.01	002, 003

2 Mocowanie ścianki tylnej

lewe / prawe

wysokość	indeks	kolor
86	TH03.0360.01	002, 003
140	TH03.0361.01**	002, 003
164	TH03.0362.01**	002, 003
204	TH03.0330.01**	002, 003

1A Comfort Box pod zlew

prowadnica + boczek + zaślepka + mocowanie frontu + łącznik + boczki wewnętrzne + mocowanie ścianki tylnej H=86
lewe / prawe

miękki dociąg

długość nominalna prowadnicy	indeks	kolor
450	TH03.0417.01	002, 003
500	TH03.0420.01	002, 003

*Szuflada wewnętrzna pod zlew skompletowana jest dla wysokości H-86

Komponenty do **rozbudowania szuflady pod zlew o wysokościach od H=140, do H=204, mocowania ścianki tylnej, relingi górne oraz środkowe należy zamawiać x2. Front należy wykonać z płyty. Wzór na docięcie LW-5.

3 Front

L-1100 mm wzór na docięcie LW-87 mm

indeks	kolor
TH03.0353.08	002, 003

Komponenty alternatywne
(należy wybrać styl relingów - okrągły lub prostokątny)

4 Mocowanie ścianki frontowej

reling okrągły - lewe / prawe

wysokość	indeks	kolor
86	TH03.0355.05	013, 036
140	TH03.0392.05	013, 036
164	TH03.0393.05	013, 036
204	TH03.0356.05	013, 036

5 Reling frontowy okrągły

L-1100 mm wzór na docięcie LW-70 mm

indeks	kolor
TH03.0354.01	002, 003

6 Uchwyt

do relingu okrągłego

indeks	kolor
TH03.0357.05	013, 036

7 Reling okrągły górny

lewy / prawy

długość nominalna prowadnicy	indeks	kolor
270	TH03.0335.01	002, 003
300	TH03.0336.01	002, 003
350	TH03.0337.01	002, 003
400	TH03.0338.01	002, 003
450	TH03.0339.01**	002, 003
500	TH03.0340.01**	002, 003
550	TH03.0577.01	002, 003

8 Reling okrągły środkowy

lewy / prawy

długość nominalna prowadnicy	indeks	kolor
270	TH03.0331.01	002, 003
300	TH03.0332.01	002, 003
350	TH03.0333.01	002, 003
400	TH03.0334.01	002, 003
450	TH03.0242.01**	002, 003
500	TH03.0243.01**	002, 003
550	TH03.0576.01	002, 003

4 Mocowanie ścianki frontowej

reling prostokątny - lewe / prawe

wysokość	indeks	kolor
86	TH03.0355.05	013, 036
140	TH03.0392.05	013, 036
164	TH03.0755.05	013, 036
204	TH03.0754.05	013, 036

5 Reling frontowy prostokątny

L-1100 mm wzór na docięcie LW-70 mm

indeks	kolor
TH03.0566.01	002, 003

7 Reling prostokątny górny

lewy / prawy

długość nominalna prowadnicy	indeks	kolor
270	TH03.0369.01	002, 003
300	TH03.0370.01	002, 003
350	TH03.0371.01	002, 003
400	TH03.0372.01	002, 003
450	TH03.0373.01**	002, 003
500	TH03.0374.01**	002, 003
550	TH03.0575.01	002, 003

8 Reling prostokątny środkowy

lewy / prawy

długość nominalna prowadnicy	indeks	kolor
270	TH03.0375.01	002, 003
300	TH03.0376.01	002, 003
350	TH03.0377.01	002, 003
400	TH03.0378.01	002, 003
450	TH03.0379.01**	002, 003
500	TH03.0380.01**	002, 003
550	TH03.0574.01	002, 003

KODY POKRYĆ: **002** SREBRNY **003** BIAŁY **013** BIAŁY **036** METALIK

Szuflady Comfort Box - informacje montażowe

Wymiary zabudowy / montażu frontu i ścianki tylnej

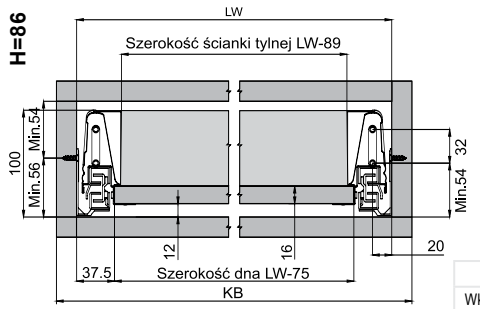

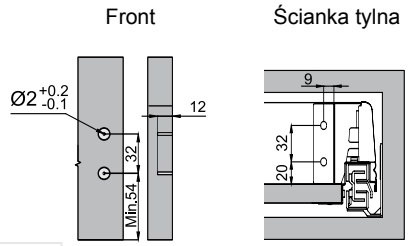

Ø2 x 12
Wkręty do drewna
M3.5 x 15

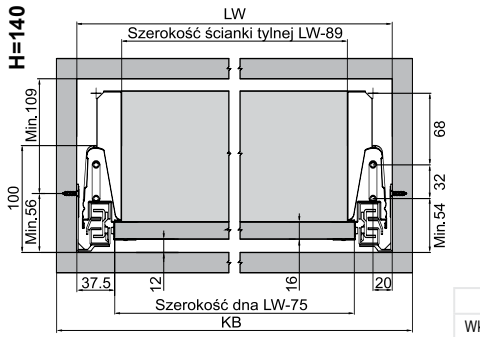

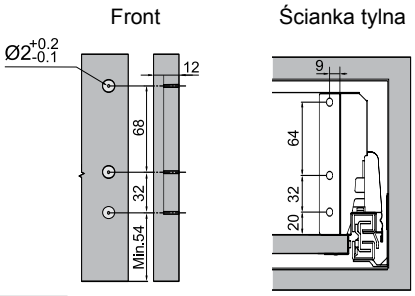

Ø2 x 12
Wkręty do drewna
M3.5 x 15

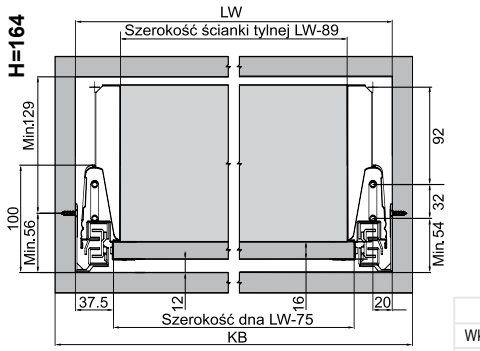

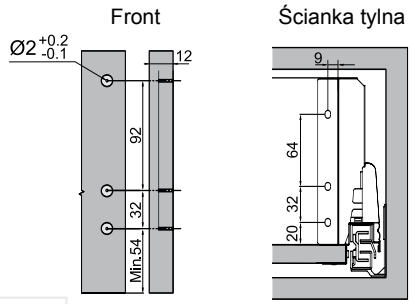

Ø2 x 12
Wkręty do drewna
M3.5 x 15

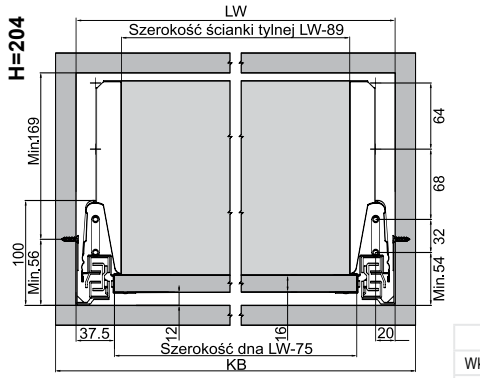

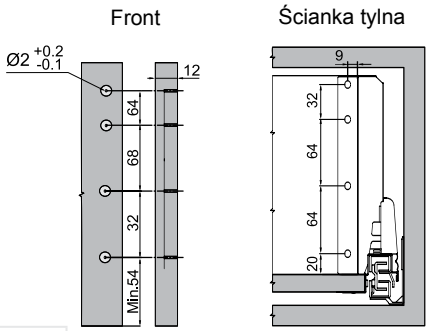

Ø2 x 12
Wkręty do drewna
M3.5 x 15

Wymiary zabudowy

Szuflada frontowa

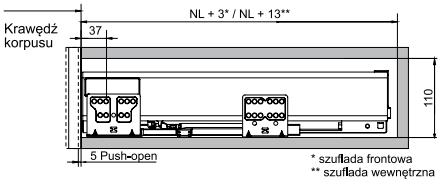

H	h
86	110 mm
140	165 mm
164	185 mm
204	225 mm

Pozycje mocowania prowadnic do korpusu

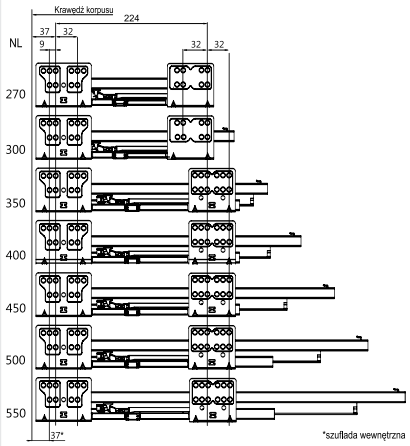

Wymiary dna i ścianki tylnej dla płyty 16 mm

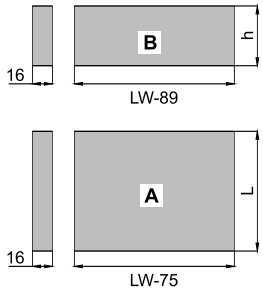

H	Wysokość ścianki tylnej
86	h=70 mm
140	h=124 mm
164	h=148 mm
204	h=188 mm

Szerokość ścianki tylnej
LW-89 mm
Długość dna szuflady
L=NL-5 mm
Szerokość dna szuflady
LW-75 mm

Docięcie frontu do szuflady wewnętrznej

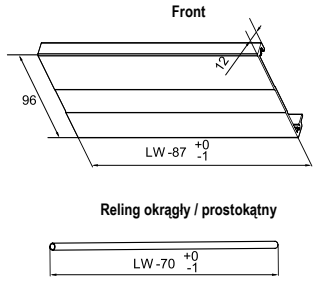

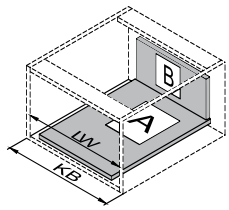

NL - Długość nominalna prowadnic
LW - Szerokość wewnętrzna korpusu
KB - Szerokość zewnętrzna korpusu
A - Wymiar dna szuflady
B - Wymiar ścianki tylnej szuflady

Szuflady Comfort Box

Szuflada frontowa H=54

- wysokość boku szuflady: H=54
- częściowy wysuw
- prowadnica rolkowa
- szuflada w kolorze srebrnym lub białym
- opcja zamontowania relingu
- opcja zamontowania amortyzatora Soft Close
- regulacja frontu 2D (z relingiem 3D)
- ładowność do 25 kg

Komponenty systemu jezdnego

1 Metal Box H=54

prowadnica + boczek + mocowanie frontu
lewe / prawe

długość nominalna prowadnicy	indeks	kolor
400	TH03.0053.01	002, 003
450	TH03.0054.01	002, 003
500	TH03.0055.01	002, 003

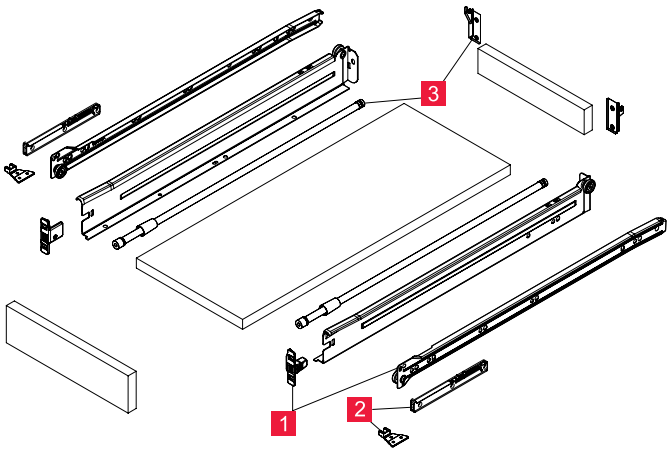

Przykładowe użycie

Komponenty opcjonalne

2 Amortyzator Soft Close*

lewy / prawy

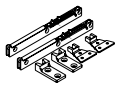

indeks	kolor
TJ03.9880.05	063

* instrukcje montażowe amortyzatora, patrz strona 142
amortyzator do szuflad Metal Box od 350 do 550 mm

3 Reling Metal Box

lewy / prawy

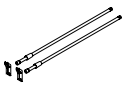

długość nominalna prowadnicy	indeks	kolor
400	TH03.0294.01	002, 003
450	TH03.0295.01	002, 003
500	TH03.0296.01	002, 003

KODY POKRYĆ: **002** SREBRNY **003** BIAŁY **063** POPIEL

Metal Box - informacje montażowe - szuflada frontowa H=54

Wymiary zabudowy

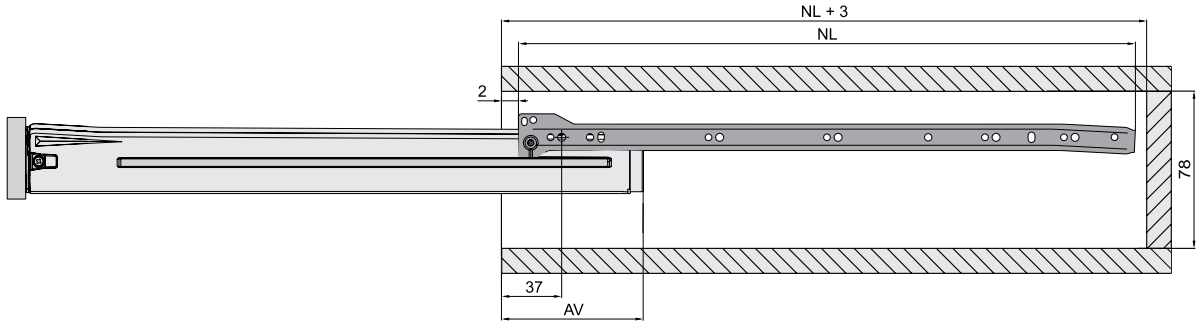

Pozycje mocowania prowadnic do korpusu

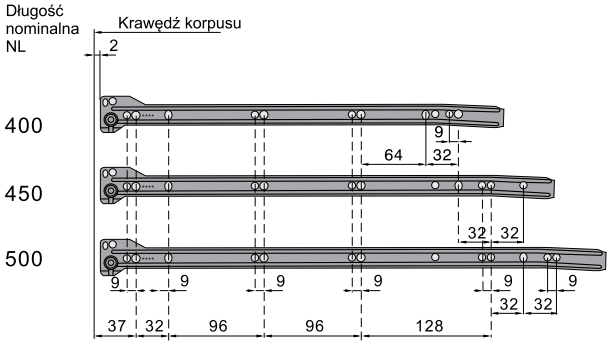

Wymiary montażowe frontu i ścianki tylnej

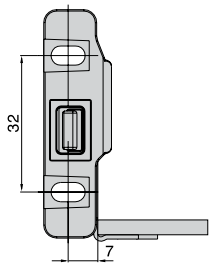

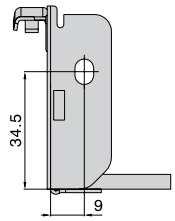

Wymiary zabudowy

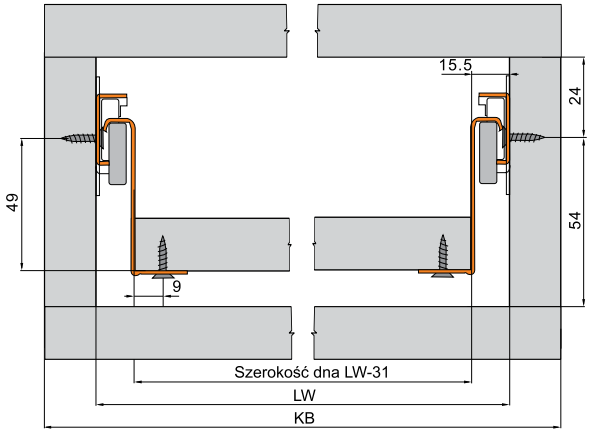

Wymiary dna i ścianki tylnej dla płyty 16 mm

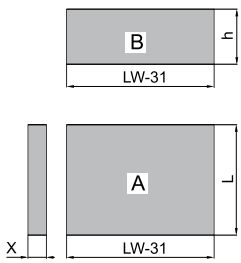

Wysokość ścianki tylnej
h=54 mm - X mm
Szerokość ścianki tylnej
LW-31 mm

Długość dna szuflady
L=NL-2 mm
Szerokość dna szuflady
LW-31 mm

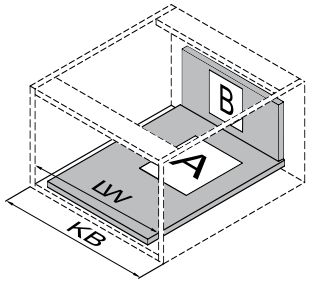

NL - Długość nominalna prowadnic

LW - Szerokość wewnętrzna korpusu

KB - Szerokość zewnętrzna korpusu

AV - Strata wysuwu prowadnicy

A - Wymiar dna szuflady

B - Wymiar ścianki tylnej szuflady

X - Grubość dna szuflady

Szuflada frontowa H=86

- wysokość boku szuflady: H=86
- częściowy wysuw
- prowadnica rolkowa
- szuflada w kolorze srebrnym lub białym
- opcja zamontowania relingu
- opcja zamontowania amortyzatora Soft Close
- regulacja frontu 2D (z relingiem 3D)
- ładowność do 25 kg

Komponenty systemu jezdnego

1 Metal Box H=86

prowadnica + boczek + mocowanie frontu
lewe / prawe

długość nominalna prowadnicy	indeks	kolor
250	TH03.0268.01	003, 002
270	TH03.0056.01	003, 002
300	TH03.0195.01	003, 002
350	TH03.0057.01	003, 002
400	TH03.0058.01	003, 002
450	TH03.0059.01	003, 002
500	TH03.0060.01	003, 002
550	TH03.0061.01	003

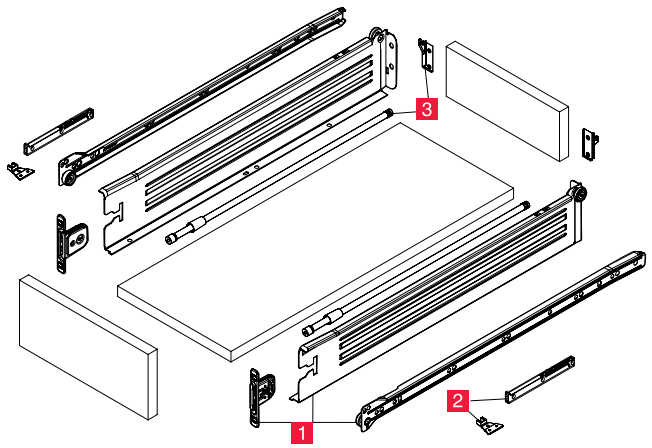

Przykładowe użycie

Komponenty opcjonalne

2 Amortyzator Soft Close*

lewy / prawy

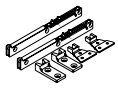

indeks	kolor
TJ03.9880.05	063

* instrukcje montażowe amortyzatora, patrz strona 142
amortyzator do szuflad Metal Box od 350 do 550 mm

3 Reling Metal Box

lewy / prawy

długość nominalna prowadnicy	indeks	kolor
400	TH03.0294.01	002, 003
450	TH03.0295.01	002, 003
500	TH03.0296.01	002, 003

KODY POKRYĆ: **002** SREBRNY **003** BIAŁY **063** POPIEL

Metal Box - informacje montażowe - szuflada frontowa H=86

Wymiary zabudowy

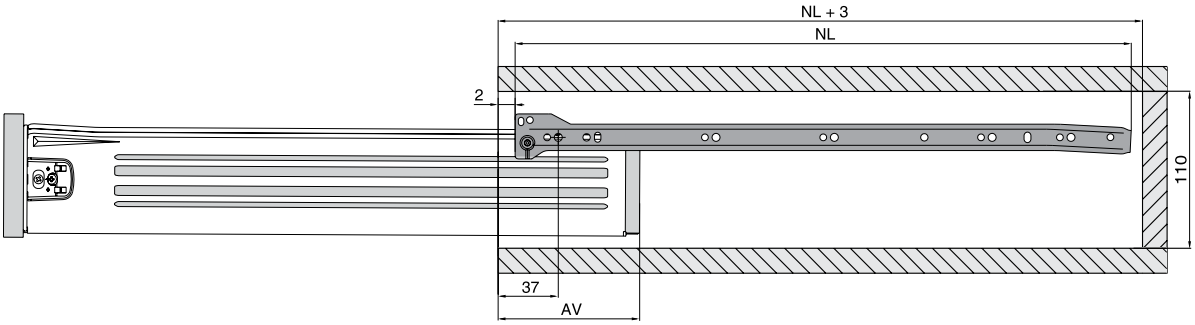

Pozycje mocowania prowadnic do korpusu

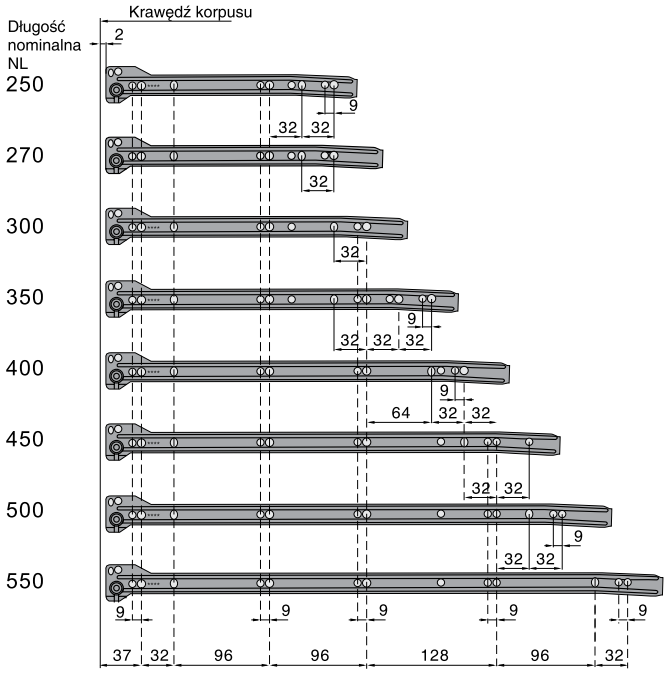

Wymiary montażowe frontu i ścianki tylnej

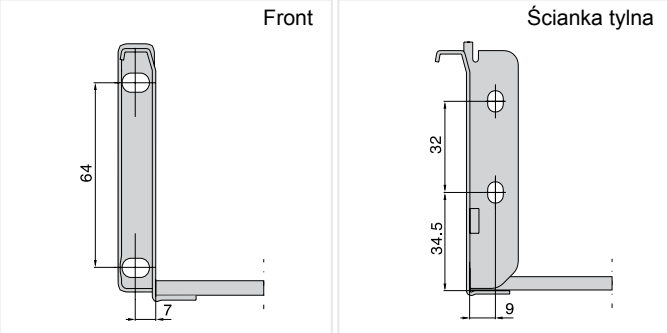

Wymiary zabudowy

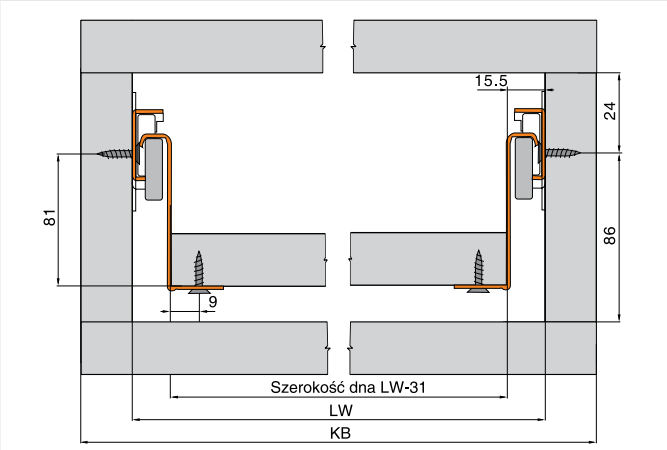

Wymiary dna i ścianki tylnej dla płyty 16 mm

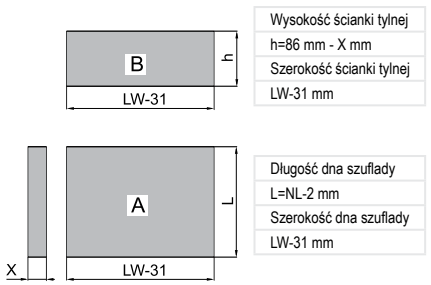

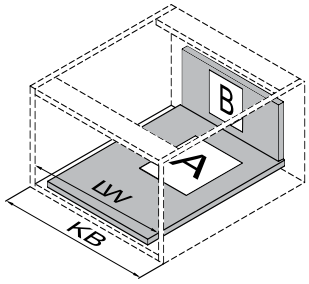

NL - Długość nominalna prowadnic

LW - Szerokość wewnętrzna korpusu

KB - Szerokość zewnętrzna korpusu

AV - Strata wysuwu prowadnicy

A - Wymiar dna szuflady

B - Wymiar ścianki tylnej szuflady

X - Grubość dna szuflady

Szuflada frontowa H=118

- wysokość boku szuflady: H=118
- częściowy wysuw
- prowadnica rolkowa
- szuflada w kolorze białym
- opcja zamontowania relingu
- opcja zamontowania amortyzatora Soft Close
- regulacja frontu 2D (z relingiem 3D)
- ładowność do 25 kg

Komponenty systemu jezdnego

1 Metal Box H=118

prowadnica + boczek + mocowanie frontu
lewe / prawe

długość nominalna prowadnicy	indeks	kolor
270	TH03.0221.01	003
350	TH03.0222.01	003
400	TH03.0046.01	003
450	TH03.0047.01	003
500	TH03.0048.01	003
550	TH03.0223.01	003

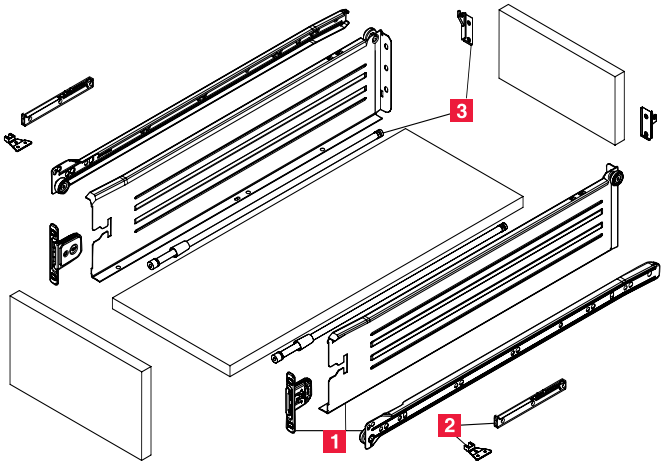

Przykładowe użycie

Komponenty opcjonalne

2 Amortyzator Soft Close*

lewy / prawy

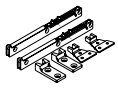

indeks	kolor
TJ03.9880.05	063

* instrukcje montażowe amortyzatora, patrz strona 142
amortyzator do szuflad Metal Box od 350 do 550 mm

3 Reling Metal Box

lewy / prawy

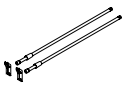

długość nominalna prowadnicy	indeks	kolor
400	TH03.0294.01	002, 003
450	TH03.0295.01	002, 003
500	TH03.0296.01	002, 003

KODY POKRYĆ: **002** SREBRNY **003** BIAŁY **063** POPIEL

Metal Box - informacje montażowe - szuflada frontowa H=118

Wymiary zabudowy

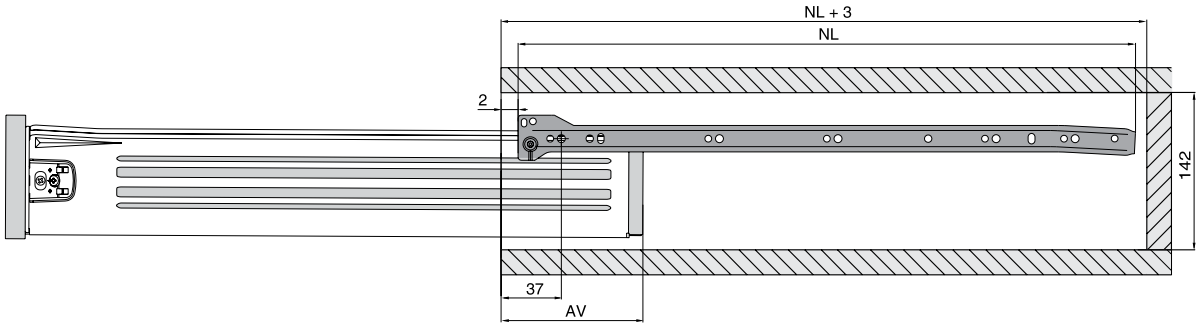

Pozycje mocowania prowadnic do korpusu

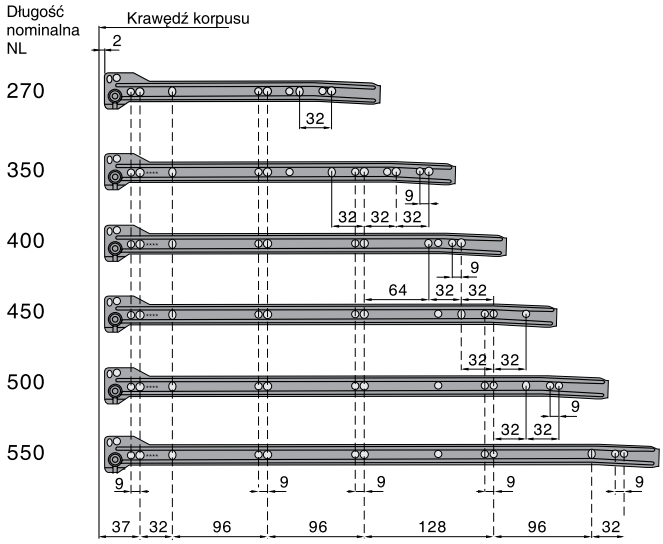

Wymiary montażowe frontu i ścianki tylnej

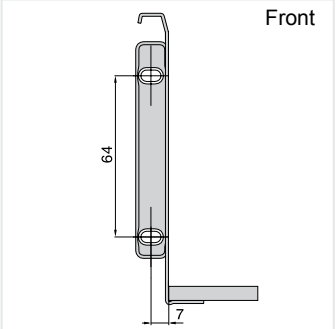

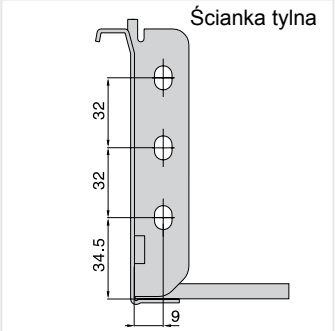

Wymiary zabudowy

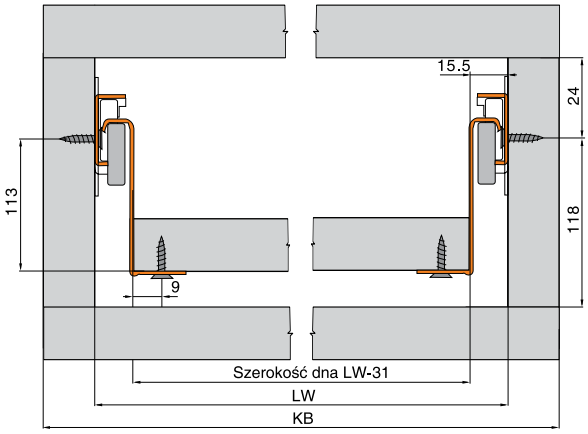

Wymiary dna i ścianki tylnej dla płyty 16 mm

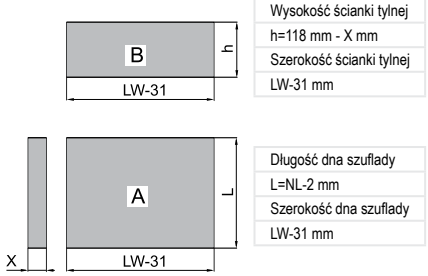

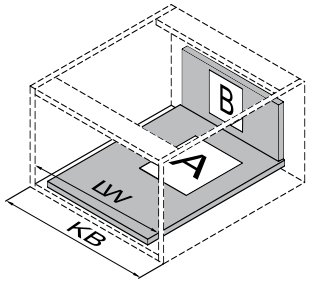

NL - Długość nominalna prowadnic

LW - Szerokość wewnętrzna korpusu

KB - Szerokość zewnętrzna korpusu

AV - Strata wysuwu prowadnicy

A - Wymiar dna szuflady

B - Wymiar ścianki tylnej szuflady

X - Grubość dna szuflady

Szuflada frontowa H=150

- wysokość boku szuflady: H=150
- częściowy wysuw
- prowadnica rolkowa
- szuflada w kolorze srebrnym lub białym
- opcja zamontowania relingu
- opcja zamontowania amortyzatora Soft Close
- regulacja frontu 2D (z relingiem 3D)
- ładowność do 25 kg

Komponenty systemu jezdnego

1 Metal Box H=150

prowadnica + boczek + mocowanie frontu
lewe / prawe

długość nominalna prowadnicy	indeks	kolor
250	TH03.0269.01	003, 002
270	TH03.0218.01	003
300	TH03.0219.01	003, 002
350	TH03.0196.01	003, 002
400	TH03.0049.01	003, 002
450	TH03.0050.01	003, 002
500	TH03.0051.01	003, 002
550	TH03.0220.01	003

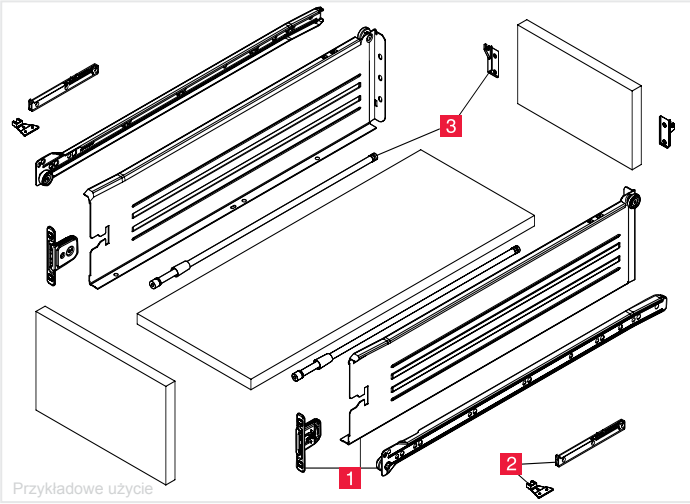

Przykładowe użycie

Komponenty opcjonalne

2 Amortyzator Soft Close*

lewy / prawy

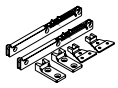

indeks	kolor
TJ03.9880.05	063

* instrukcje montażowe amortyzatora, patrz strona 142
amortyzator do szuflad Metal Box od 350 do 550 mm

3 Reling Metal Box

lewy / prawy

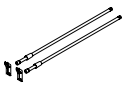

długość nominalna prowadnicy	indeks	kolor
400	TH03.0294.01	002, 003
450	TH03.0295.01	002, 003
500	TH03.0296.01	002, 003

KODY POKRYĆ: **002** SREBRNY **003** BIAŁY **063** POPIEL

Metal Box - informacje montażowe - szuflada frontowa H=150

Wymiary zabudowy

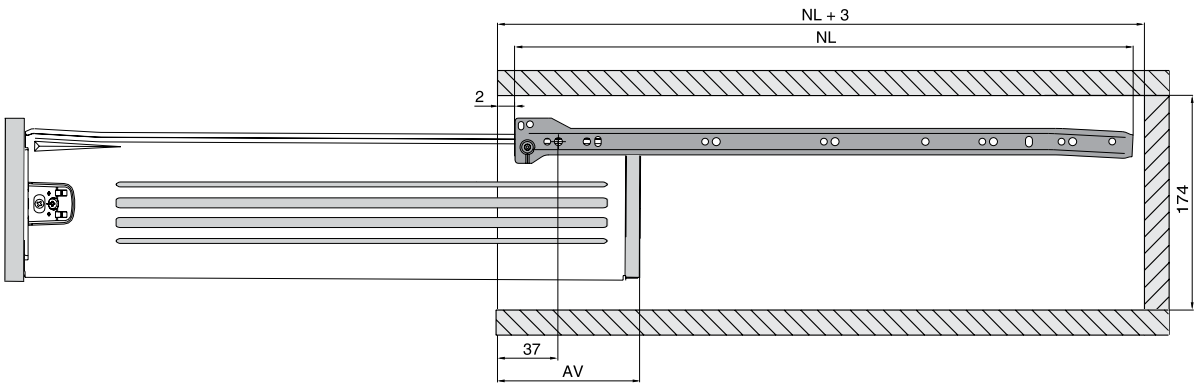

Pozycje mocowania prowadnic do korpusu

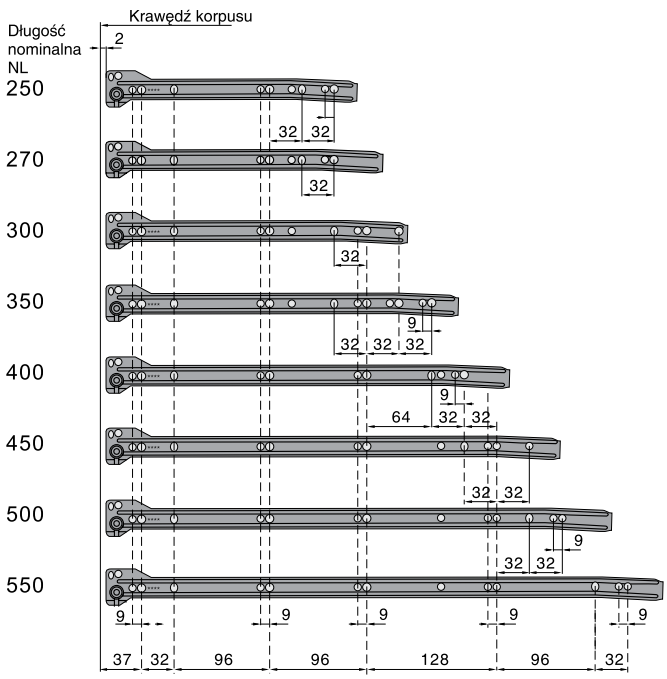

Wymiary montażowe frontu i ścianki tylnej

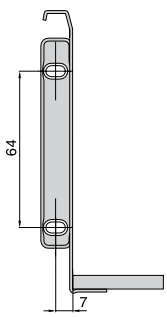

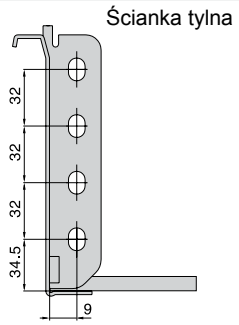

Wymiary zabudowy

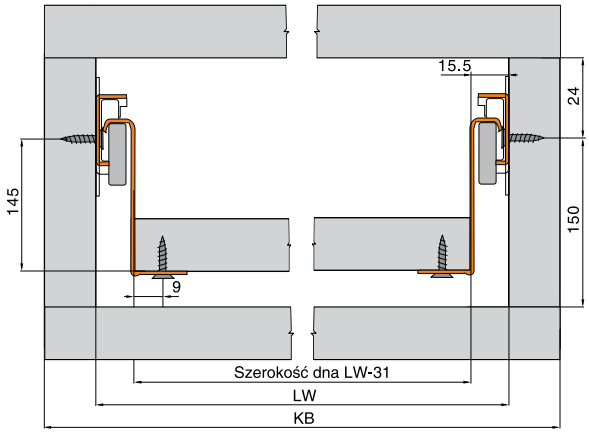

Wymiary dna i ścianki tylnej dla płyty 16 mm

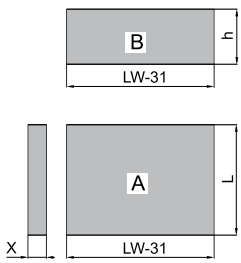

Wysokość ścianki tylnej
h=150 mm - X mm
Szerokość ścianki tylnej
LW-31 mm

Długość dna szuflady
L=NL-2 mm
Szerokość dna szuflady
LW-31 mm

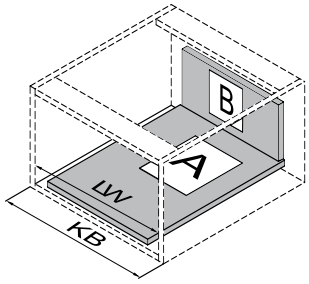

NL - Długość nominalna prowadnic

LW - Szerokość wewnętrzna korpusu

KB - Szerokość zewnętrzna korpusu

AV - Strata wysuwu prowadnicy

A - Wymiar dna szuflady

B - Wymiar ścianki tylnej szuflady

X - Grubość dna szuflady

Szuflada z dnem drucianym

- szuflada frontowa
- do szafek o szerokościach 60, 80 i 90 cm
- pełny wysuw
- prowadnica z miękkim dociągiem
- szuflada z dnem drucianym
- regulacja frontu 3D
- szuflada w pokryciu chrom
- do wyboru niska i wysoka
- możliwość zamontowania przegród do organizacji wewnętrznej
- ładowność do 30 kg

Szuflada z dnem drucianym niska

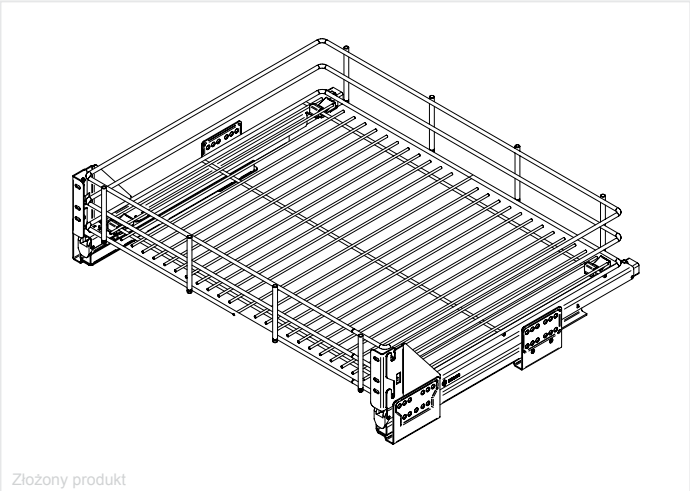

Złożony produkt

Szuflada z dnem drucianym niska

prowadnica L/P + kosz z dnem drucianym + mocowania frontu

zewnętrzna szerokość korpusu	indeks	kolor
600	WE29.0052.01	001
800	WE29.0054.01	001
900	WE29.0056.01	001

Szuflada z dnem drucianym wysoka

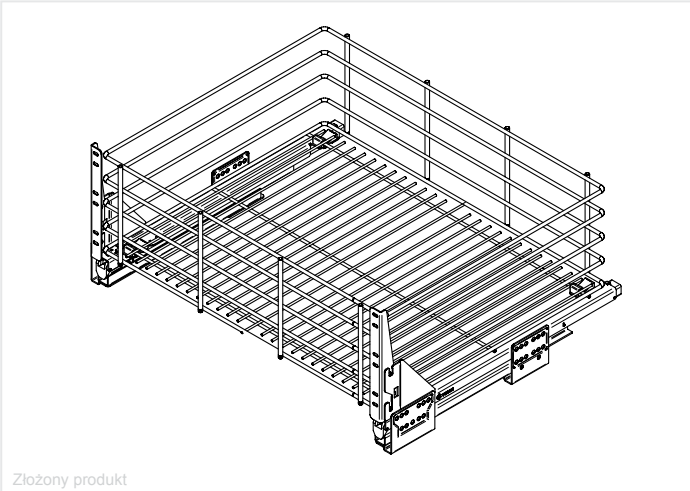

Złożony produkt

Szuflada z dnem drucianym wysoka

prowadnica L/P + kosz z dnem drucianym + mocowania frontu

zewnętrzna szerokość korpusu	indeks	kolor
600	WE29.0053.01	001
800	WE29.0055.01	001
900	WE29.0057.01	001

Komponenty opcjonalne

Przegroda pod wymiar

docięcie: na szerokość KB - 90 mm, na długość - 400 mm

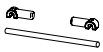

zewnętrzna szerokość korpusu	indeks	kolor
drut Ø5 L=1100	WE03.7177.01	001
łączniki Ø5	2 x WE03.7178.05	061

KODY POKRYĆ: **001** CHROM **061** CZARNY

Szuflada z dnem drucianym - niska

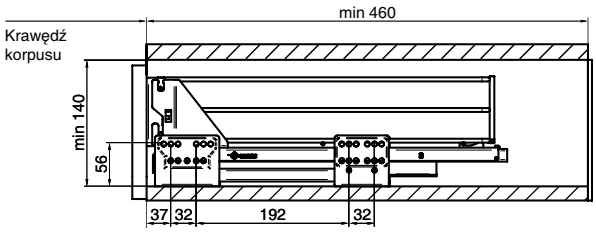

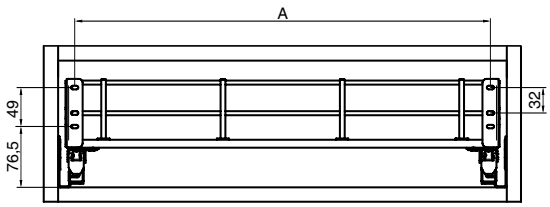

Szer. szuflady	A
60	524
80	724
90	824

Szuflada z dnem drucianym - wysoka

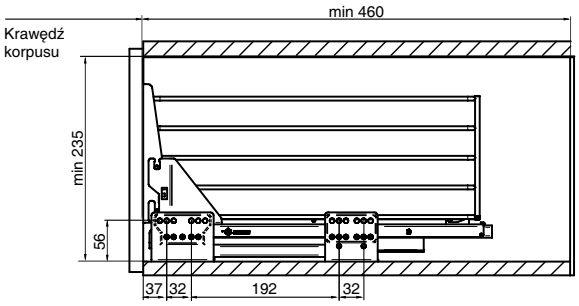

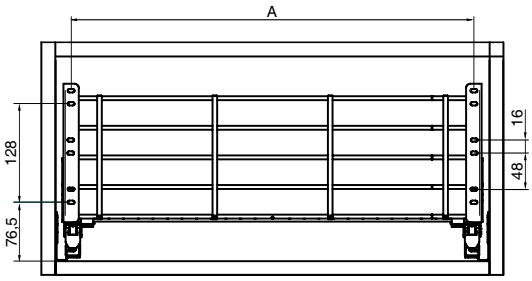

Szer. szuflady	A
60	524
80	724
90	824

Pozycje mocowania prowadnicy do korpusu

Długość nominalna NL

450

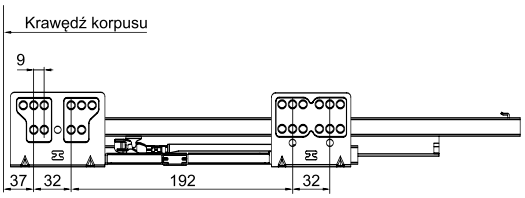

Przykładowy montaż szuflad

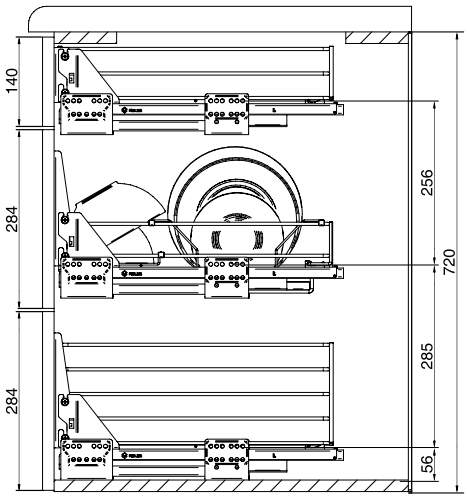

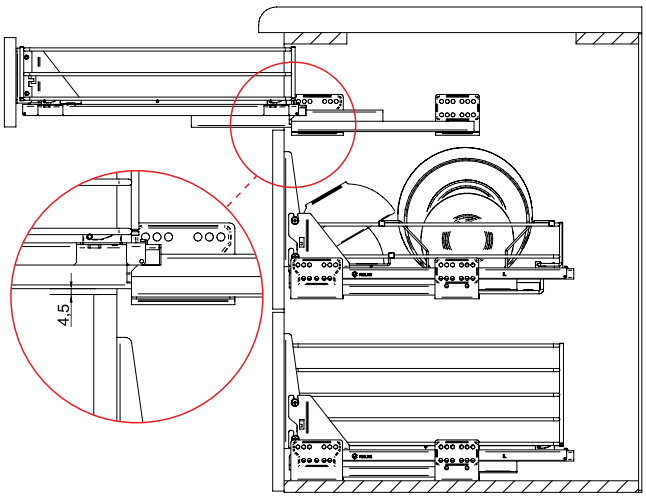

Szuflada na talerze

- szuflada frontowa
- do szafek o szerokościach 60, 80 i 90 cm
- pełny wysuw
- prowadnica z miękkim dociągiem
- szuflada z organizerem na talerze
- tacka aluminiowa w komplecie
- regulacja frontu 3D
- szuflada w pokryciu chrom
- ładowność do 30 kg

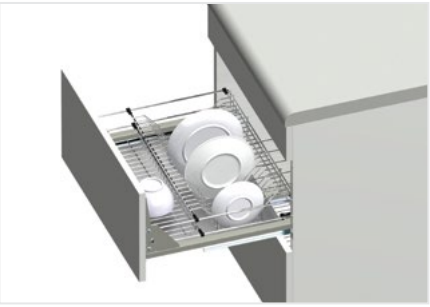

Szuflada na talerze

Szuflada na talerze

prowadnica L/P + kosz z tacką aluminiową + organizer na talerze x 2 + mocowania frontu

zewnętrzna szerokość korpusu	indeks	kolor
600	WE29.0070.01	001
800	WE29.0071.01	001
900	WE29.0072.01	001

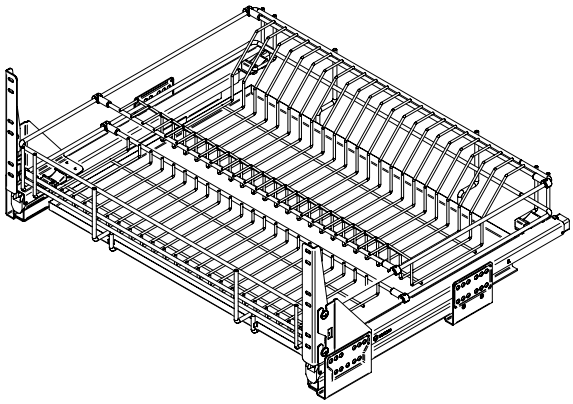

Złożony produkt

KODY POKRYĆ: **001** CHROM

Szuflada na talerze

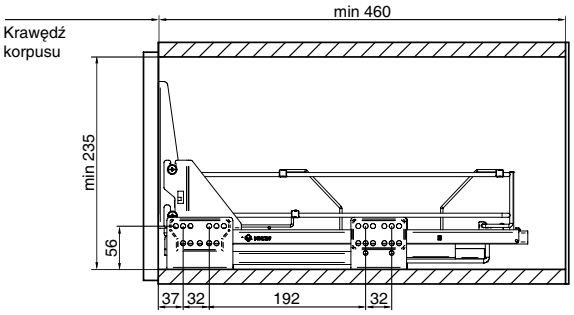

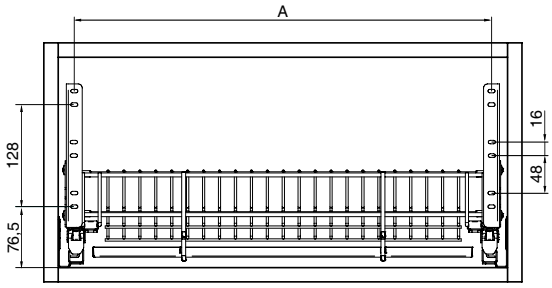

Szer. szuflady	A
60	524
80	724
90	824

Pozycje mocowania prowadnicy do korpusu

Długość nominalna NL

450

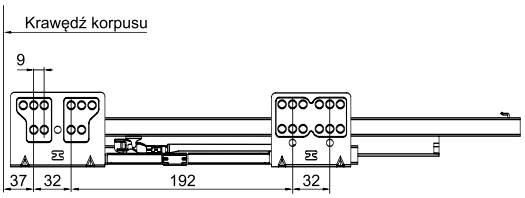

Przykładowy montaż szuflad

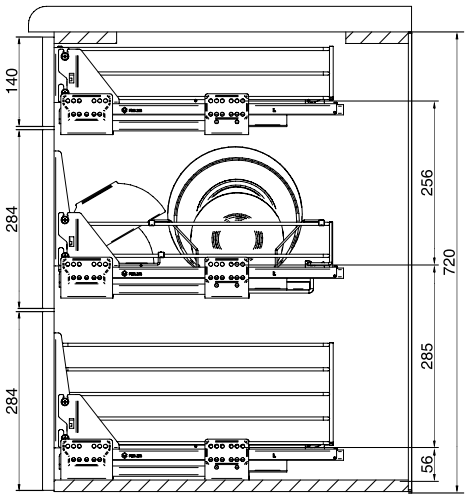

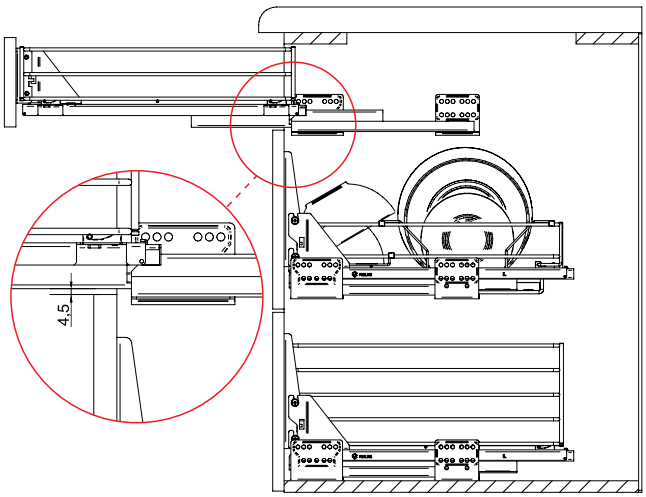

Szuflada wiklinowa

- szuflada wewnętrzna
- do szafek o szerokościach 40-60 cm
- drewniana prowadnica
- szuflada z drewna i wikliny

Szuflada wiklinowa

Szuflada wiklinowa

prowadnica L/P + kosz z wikliny

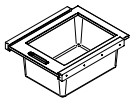

zewnętrzna szerokość korpusu	H	indeks	kolor
400	210	TO03.0402.28	227
400	120	TO03.0602.28*	227
450	210	TO03.0403.28	227, 862
500	210	TO03.0404.28	227
500	120	TO03.0604.28*	227
600	210	TO03.0406.28	227
600	120	TO03.0606.28*	227

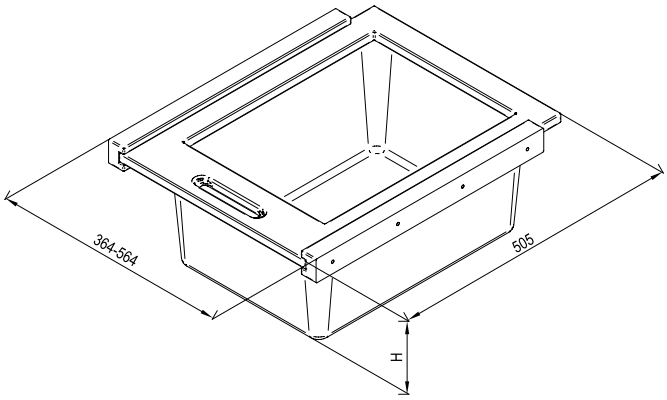

Złożony produkt

KODY POKRYĆ: **227** WIKLINA LAKIER BEZBARWNY **862** WIKLINA BEZ LAKIERU

* produkt oznaczony "*" dostępny na zamówienie

Systemy segregacji wewnętrznej - Slim Box

Metalowe ramy

- do szuflad o głębokości 450, 500 i 550 mm
- dostępne w 3 szerokościach i 3 długościach
- sprzedawane pojedynczo
- do samodzielnego kompletowania
- jedna przegroda w zestawie
- możliwość uzupełnienia o dodatkowe przegrody
- możliwość uzupełnienia metalowymi pojemnikami (str. 132)
- zalecamy użycie maty antypoślizgowej (str. 138)

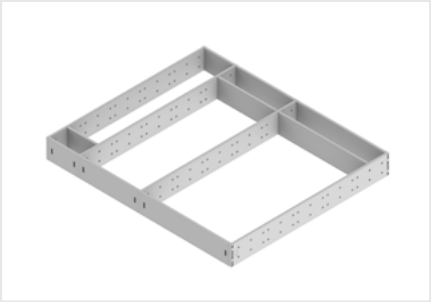

Komponenty podstawowe

1 Rama 88 mm

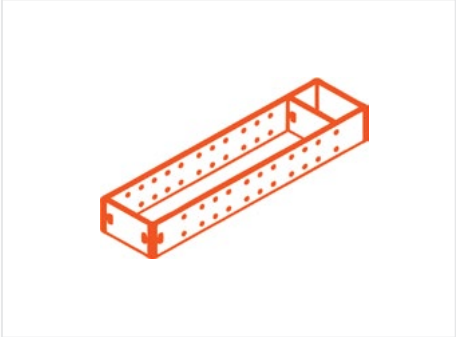

NL	indeks	kolor
450	TH03.0800.01	003, 924
500	TH03.0801.01	003, 924
550	TH03.0802.01	003, 924

2 Rama 176 mm

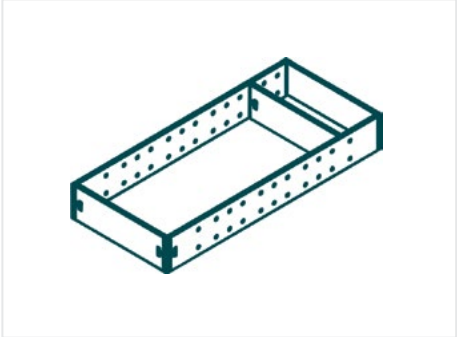

NL	indeks	kolor
450	TH03.0803.01	003, 924
500	TH03.0804.01	003, 924
550	TH03.0805.01	003, 924

3 Rama 264 mm

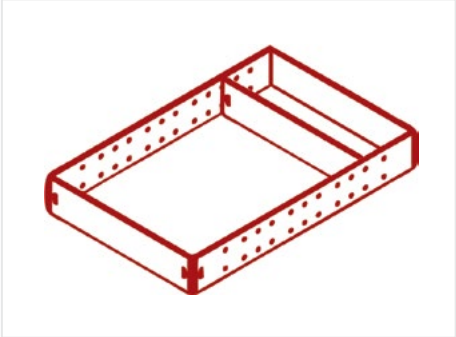

NL	indeks	kolor
450	TH03.0806.01	003, 924
500	TH03.0807.01	003, 924
550	TH03.0808.01	003, 924

Komponenty uzupełniające

a1 Przegroda do ramy 88 mm

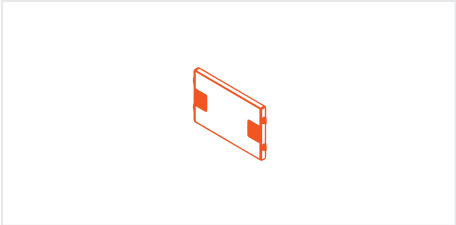

szerokość	indeks	kolor
88	TH03.0788.01	003, 924

a2 Przegroda do ramy 176 mm

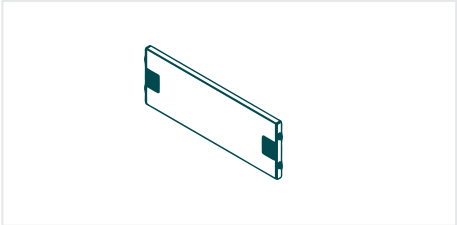

szerokość	indeks	kolor
176	TH03.0789.01	003, 924

a3 Przegroda do ramy 264 mm

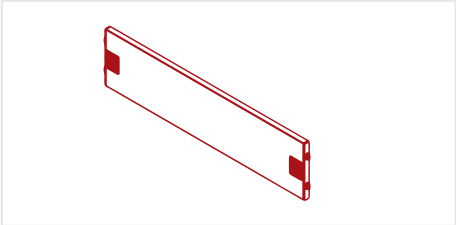

szerokość	indeks	kolor
264	TH03.0790.01	003, 924

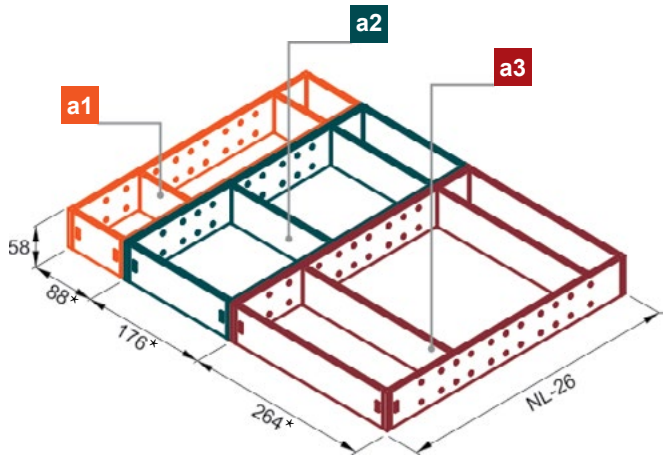

1 + 2 + 3

*Przykładowa konfiguracja zestawu metalowych ram i przegród
Wymiary wewnętrzne ram.

KODY POKRYĆ: **003** BIAŁY **924** GRAFIT

Systemy segregacji wewnętrznej - Slim Box

Instrukcja kompletowania zestawów ram:

- należy ustalić szerokość korpusu (KB) oraz głębokość szuflady (NL)
- istnieje możliwość dowolnych zestawień kompletnych ram
- pokazane poniżej zestawienia ram są przykładowe

1 Rama 88 mm

2 Rama 176 mm

3 Rama 264 mm

Kompletacja przykładowych zestawów

Szerokość korpusu (KB) do 300 mm

2

NL	indeks	kolor
450	1x TH03.0803.01	003, 924
500	1x TH03.0804.01	003, 924
550	1x TH03.0805.01	003, 924

Szerokość korpusu (KB) do 400 mm

2 + 1

NL	indeks	kolor
450	1x TH03.0800.01	003, 924
	1x TH03.0803.01	003, 924
500	1x TH03.0801.01	003, 924
	1x TH03.0804.01	003, 924
550	1x TH03.0802.01	003, 924
	1x TH03.0805.01	003, 924

Szerokość korpusu (KB) do 500 mm

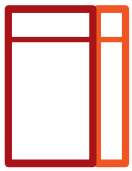

3 + 1

NL	indeks	kolor
450	1x TH03.0800.01	003, 924
	1x TH03.0806.01	003, 924
500	1x TH03.0801.01	003, 924
	1x TH03.0807.01	003, 924
550	1x TH03.0802.01	003, 924
	1x TH03.0808.01	003, 924

Szerokość korpusu (KB) do 600 mm

3 + 2

NL	indeks	kolor
450	1x TH03.0803.01	003, 924
	1x TH03.0806.01	003, 924
500	1x TH03.0804.01	003, 924
	1x TH03.0807.01	003, 924
550	1x TH03.0805.01	003, 924
	1x TH03.0808.01	003, 924

Szerokość korpusu (KB) do 700 mm

2 + 3 + 2

NL	indeks	kolor
450	2x TH03.0803.01	003, 924
	1x TH03.0806.01	003, 924
500	2x TH03.0804.01	003, 924
	1x TH03.0807.01	003, 924
550	2x TH03.0805.01	003, 924
	1x TH03.0808.01	003, 924

Szerokość korpusu (KB) do 800 mm

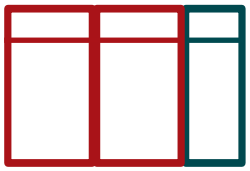

3 + 3 + 2

NL	indeks	kolor
450	1x TH03.0803.01	003, 924
	2x TH03.0806.01	003, 924
500	1x TH03.0804.01	003, 924
	2x TH03.0807.01	003, 924
550	1x TH03.0805.01	003, 924
	2x TH03.0808.01	003, 924

Szerokość korpusu (KB) do 900 mm

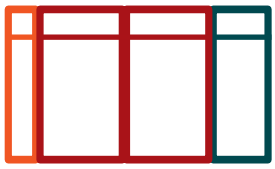

1 + 3 + 3 + 2

NL	indeks	kolor
450	1x TH03.0800.01	003, 924
	1x TH03.0803.01	003, 924
	2x TH03.0806.01	003, 924
500	1x TH03.0801.01	003, 924
	1x TH03.0804.01	003, 924
	2x TH03.0807.01	003, 924
550	1x TH03.0802.01	003, 924
	1x TH03.0805.01	003, 924
	2x TH03.0808.01	003, 924

Szerokość korpusu (KB) do 1000 mm

3 + 3 + 2 + 2

NL	indeks	kolor
450	2x TH03.0803.01	003, 924
	2x TH03.0806.01	003, 924
500	2x TH03.0804.01	003, 924
	2x TH03.0807.01	003, 924
550	2x TH03.0805.01	003, 924
	2x TH03.0808.01	003, 924

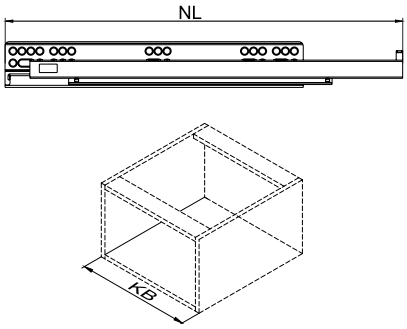

NL - Długość nominalna prowadnic

KB - Szerokość zewnętrzna korpusu

KODY POKRYĆ: **003** BIAŁY **924** GRAFIT

Systemy segregacji wewnętrznej - Slim Box

Metalowe pojemniki do ram

- pojemniki przeznaczone do stosowania w metalowych ramach Slim Box
- wykonane ze stali INOX
- wysokość: 58 mm
- dostępne w 3 długościach: 88, 176 i 264 mm
- sprzedawane pojedynczo
- do samodzielnego kompletowania, pokazane poniżej zestawienia pojemników są przykładowe
- w celu skompletowania zestawu należy sugerować się wymiarami podanymi w tabelach

Komponenty podstawowe

A Pojemnik 88 mm

szer. x dł. x wys.	indeks	kolor
88 x 88 x 58	TH03.0797.08	A62

B Pojemnik 176 mm

szer. x dł. x wys.	indeks	kolor
88 x 176 x 58	TH03.0798.08	A62

C Pojemnik 264 mm

szer. x dł. x wys.	indeks	kolor
88 x 264 x 58	TH03.0799.08	A62

Kompletacja przykładowych zestawów

1 Rama 88 mm

A + C

NL	indeks	kolor
450	1x TH03.0797.08	A62
	1x TH03.0799.08	A62

2 Rama 176 mm

B + C + C

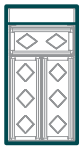

NL	indeks	kolor
450	1x TH03.0798.08	A62
	2x TH03.0799.08	A62

3 Rama 264 mm

4 x C

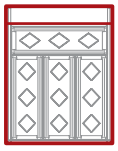

NL	indeks	kolor
450	4x TH03.0799.08	A62

1 Rama 88 mm

B + C

NL	indeks	kolor
500	1x TH03.0798.08	A62
	1x TH03.0799.08	A62

2 Rama 176 mm

B + B + C + C

NL	indeks	kolor
500	2x TH03.0798.08	A62
	2x TH03.0799.08	A62

3 Rama 264 mm

5 x C

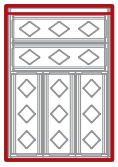

NL	indeks	kolor
500	5x TH03.0799.08	A62

1 Rama 88 mm

A + B + B

NL	indeks	kolor
550	1x TH03.0797.08	A62
	2x TH03.0798.08	A62

2 Rama 176 mm

B + B + C + C

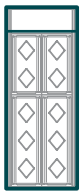

NL	indeks	kolor
550	2x TH03.0798.08	A62
	2x TH03.0799.08	A62

3 Rama 264 mm

5 x C

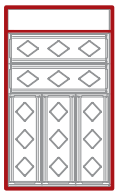

NL	indeks	kolor
550	5x TH03.0799.08	A62

KODY POKRYĆ: **A62** INOX SREBRNY

Systemy segregacji wewnętrznej - Slim Box

Systemy segregacji wewnętrznej - Slim Box

Elementy składowe organizacji wewnętrznej

1 Ramy metalowe

Kpl.
Informacje dotyczące kompletowania produktu na str. 130-131-

rozmiar	NL	indeks	kolor
88	450	TH03.0800.01	003, 924
	500	TH03.0801.01	003, 924
	550	TH03.0802.01	003, 924
176	450	TH03.0803.01	003, 924
	500	TH03.0804.01	003, 924
	550	TH03.0805.01	003, 924
264	450	TH03.0806.01	003, 924
	500	TH03.0807.01	003, 924
	550	TH03.0808.01	003, 924

2 Przegroda do ram metalowych

Szt.
Informacje dotyczące produktu na str. 130

rozmiar	indeks	kolor
88	TH03.0788.01	003, 924
176	TH03.0789.01	003, 924
264	TH03.0790.01	003, 924

3 Pojemniki do ram metalowych

Szt.
Informacje dotyczące produktu na str. 132

rozmiar	indeks	kolor
88	TH03.0797.08	A62
176	TH03.0798.08	A62
264	TH03.0799.08	A62

4 Podwyższenie ram metalowych

2 szt. / kpl.
rama 88 -1kpl, rama 176 i 264 - 2kpl

indeks	kolor
WE33.0003.01	003, 924

5 Łącznik relingu prostokątnego

Szt.

indeks	kolor
TH03.0398.05	013, 049

6 Łącznik krzyżowy relingu prostokątnego

Szt.

indeks	kolor
TH03.0399.05	013, 049

7 Reling prostokątny L-1100

Wzór na docięcie: LW - 60 mm (na szerokość)
NL - 35 mm (na długość)

indeks	kolor
TH03.0400.01	003, 924

8 Zaślepka relingu prostokątnego

Szt.

indeks	kolor
TH03.0401.05	013, 049

9 Łącznik relingu prostokątnego II

Szt.

indeks	kolor
TH03.0842.05	007, 013

10 Przegroda metalowa

Szt.

indeks	kolor
TH03.0761.01	003, 924

11 Przegroda plastikowa

Szt.

indeks	kolor
TH03.0760.05	013, 036

12 Uchwyt na talerze

Szt.

indeks	kolor
TH03.0387.02	012

KODY POKRYĆ: **A62** INOX SREBRNY **003** BIAŁY **007** GRAFIT **012** STAL NIERDZEWNA **013** BIAŁY **036** METALIK **049** SREBRNY **924** GRAFIT

Systemy segregacji wewnętrznej - Slim Box

Elementy składowe dla szuflady H=89

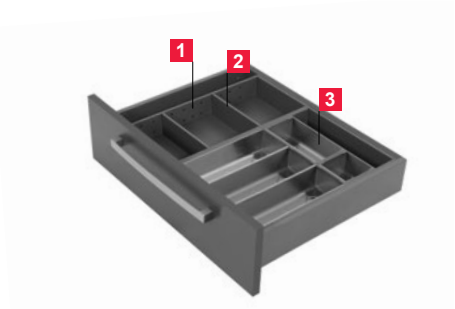

Elementy składowe dla szuflady H=121, 185

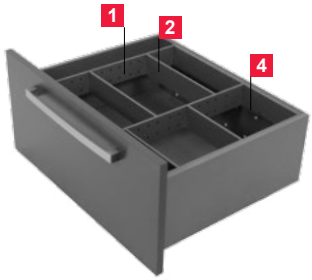

Elementy składowe dla szuflady H=121, H=185

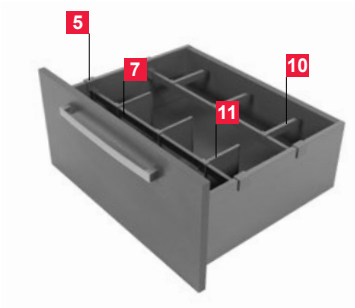

Elementy składowe dla szuflady H=185

Elementy składowe dla szuflady z relingiem H=89, H=121, H=185,

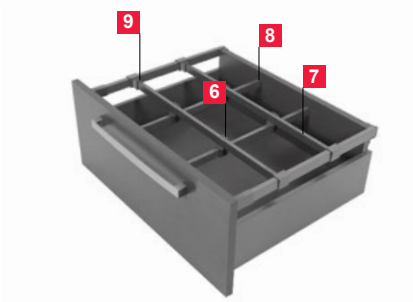

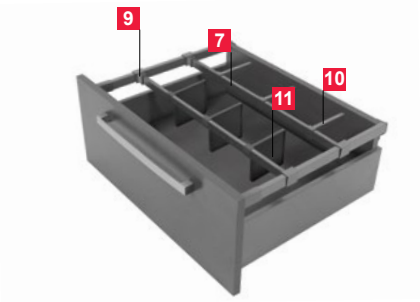

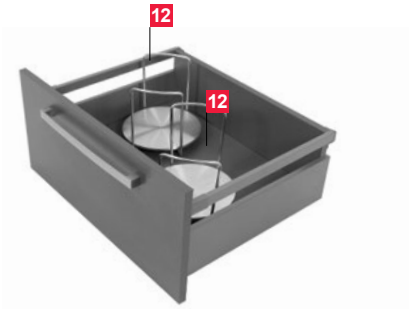

Elementy składowe dla szuflady H= 185 z dekorem szklanym

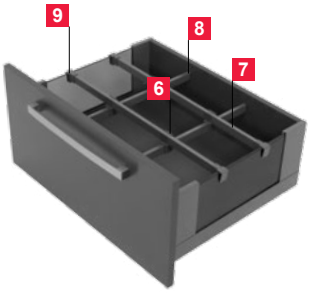

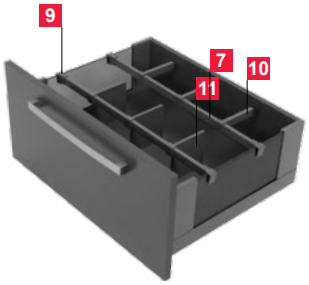

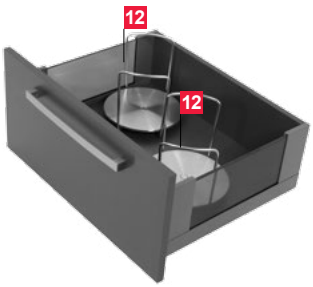

NL - Długość nominalna prowadnic

LW - Szerokość wewnętrzna korpusu

KB - Szerokość zewnętrzna korpusu

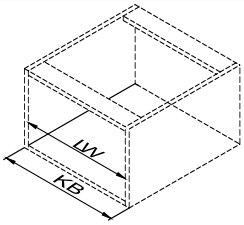

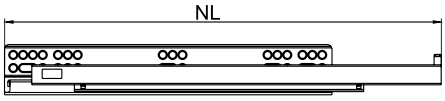

Systemy segregacji wewnętrznej - Comfort Box

Elementy składowe organizacji wewnętrznej

1 Łącznik T relingu okrągłego

Szt.

indeks	kolor
TH03.0394.05	013, 049

2 Łącznik krzyżowy relingu okrągłego

Szt.

indeks	kolor
TH03.0395.05	013, 049

3 Reling okrągły L-1100

Wzór na docięcie: LW - 60 mm (na szerokość)
NL - 35 mm (na długość)

indeks	kolor
TH03.0354.01	002, 003

4 Zaślepka relingu okrągłego

Szt.

indeks	kolor
TH03.0397.05	013, 049

5 Przegroda (reling okrągły, panel poprzeczny)

Szt.

indeks	kolor
TH03.0325.01	002, 003

6 Łącznik T relingu prostokątnego

Szt.

indeks	kolor
TH03.0398.05	013, 049

7 Łącznik krzyżowy relingu prostokątnego

Szt.

indeks	kolor
TH03.0399.05	013, 049

8 Reling prostokątny L-1100

Wzór na docięcie: LW - 60 mm (na szerokość)
NL - 35 mm (na długość)

indeks	kolor
TH03.0400.01	002, 003

9 Zaślepka relingu prostokątnego

Szt.

indeks	kolor
TH03.0401.05	013, 049

10 Przegroda plastikowa (reling prostokątny)

Szt.

indeks	kolor
TH03.0760.05	013, 036

11 Przegroda metalowa (reling prostokątny)

Szt.

indeks	kolor
TH03.0761.01	002, 003

12 Panel poprzeczny L-1100

Wzór na docięcie:
KB-137 mm

długość	indeks	kolor
1100	TH03.0407.01	002, 003

13 Zaślepka do panelu poprzecznego

Panel perforowany
lewy/prawy

indeks	kolor
TH03.0408.05	013, 049

14 Panel boczny perforowany H=164

H=164
lewy/prawy

długość	indeks	kolor
300	TH03.0402.01	002, 003
350	TH03.0403.01	002, 003
400	TH03.0404.01	002, 003
450	TH03.0405.01	002, 003
500	TH03.0406.01	002, 003
550	TH03.0578.01	002, 003

15 Panel boczny perforowany H=204

H=204
lewy/prawy

długość	indeks	kolor
270	TH03.0381.01	002, 003
300	TH03.0382.01	002, 003
350	TH03.0383.01	002, 003
400	TH03.0384.01	002, 003
450	TH03.0321.01	002, 003
500	TH03.0322.01	002, 003
550	TH03.0579.01	002, 003

16 Klip do panelu bocznego szklanego

H=204
lewy/prawy, przód/tył

indeks	kolor
TH03.0410.05	013, 049

17 Panel boczny szklany

H=204
lewy/prawy

długość	indeks	kolor
450	TN04.1706.15	081
500	TN04.1707.15	081
550	TN04.1708.15	081

18 Zaślepka do panelu poprzecznego

Panel szklany
lewy/prawy

indeks	kolor
TH03.0409.05	013, 049

19 Uchwyt na talerze

Szt.

indeks	kolor
TH03.0387.02	012

KODY POKRYĆ: **002** SREBRNY **003** BIAŁY **013** BIAŁY **036** METALIK **049** SREBRNY **081** BEZBARWNY

Systemy segregacji wewnętrznej - Comfort Box

Elementy składowe dla szuflady H=140, H=164, H=204

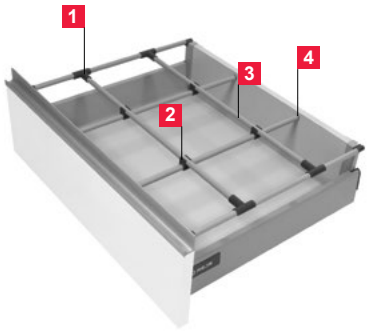

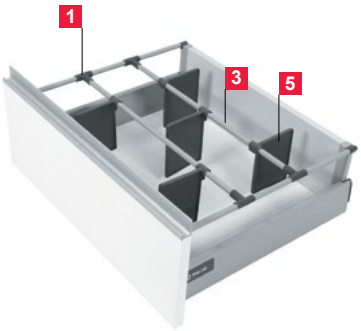

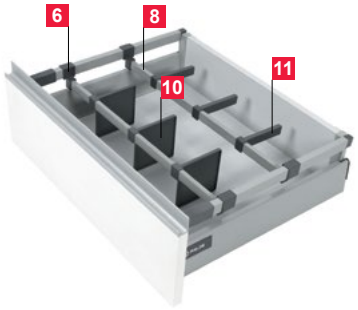

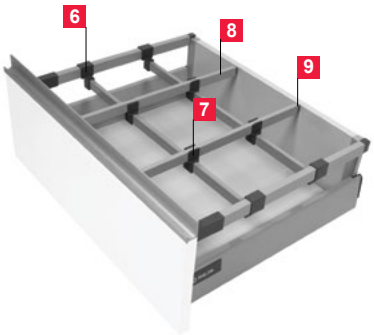

Elementy składowe dla szuflady H=164

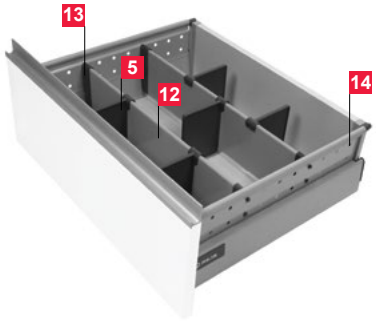

Elementy składowe dla szuflady H=204

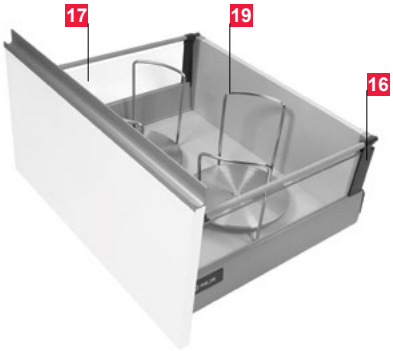

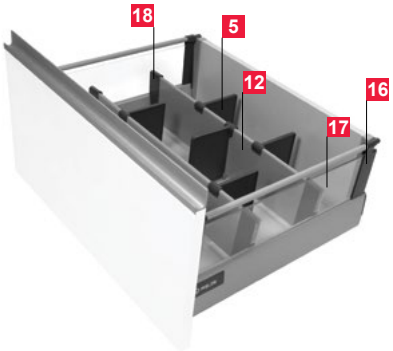

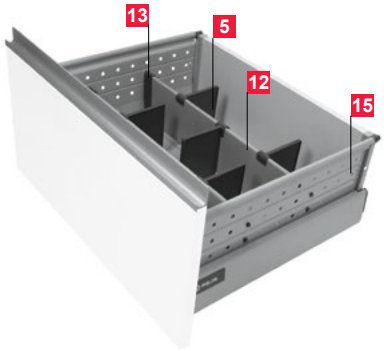

NL - Długość nominalna prowadnic

LW - Szerokość wewnętrzna korpusu

KB - Szerokość zewnętrzna korpusu

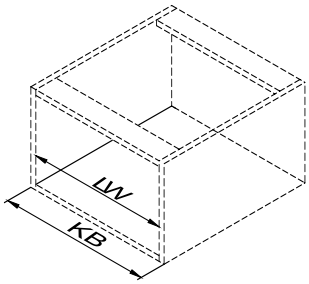

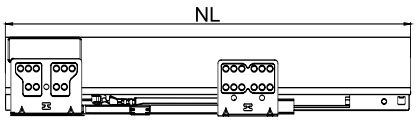

Wkład na pojemniki przyprawowe do szuflad Comfort Box

- umożliwia bezpieczne przechowywanie słoików na przyprawy
- dostosowany do szuflady Comfort Box H=86 o głębokości 450 i 500 mm

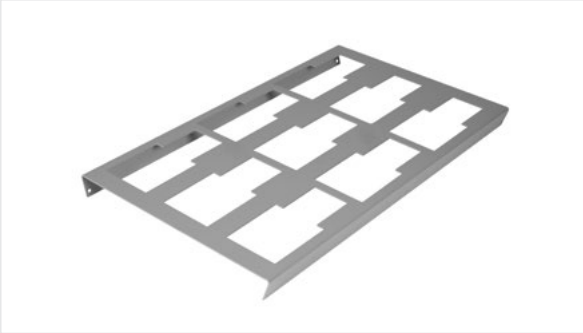

Wkład na pojemniki przyprawowe

L	indeks	kolor
450	WH02.1237.01	549
500	WH02.1238.01	549

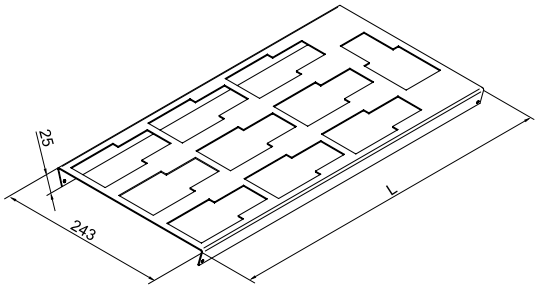

Zestaw pojemników na przyprawy

- 3 sztuki w komplecie
- wykonane ze szkła
- szczelnie zamykane

Zestaw pojemników na przyprawy

indeks	kolor
WE04.0082.15	081

Mata antypoślizgowa

- mata dostępna w 3 kolorach
- zapobiega przesuwaniu się naczyń podczas otwierania i zamykania szuflady
- ułatwia utrzymanie czystości
- zabezpiecza szufladę przed zabrudzeniem czy zarysowaniem
- tłumi dźwięk kładzionych przedmiotów
- możliwość indywidualnego docięcia
- poprawia estetykę wewnątrz mebli

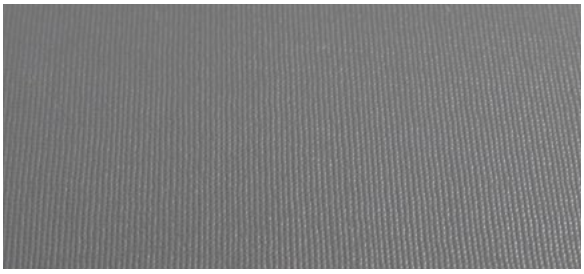

Mata antypoślizgowa TEXTILE rolka

rozmiar	indeks	kolor
5000 x 474	TE13.1201.05	007, 013, 036
5000 x 524	TE13.1202.05	007, 013, 036

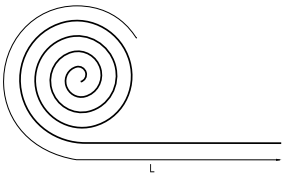

KODY POKRYĆ: **063** POPIEL **081** BEZBARWNY **549** SREBRNY

UNI i PRO - wkłady szufladowe

- wkłady w kolorze srebrnym i białym z tworzywa gładkiego z połyskiem
- wkłady w kolorze grafitowym z tworzywa strukturalnego
- do szuflad na prowadnicach 450 mm i 500 mm
- do szuflad o szerokościach 300-900 mm
- z możliwością indywidualnego docięcia krawędzi

Wkłady szufladowe UNI

do szuflady na prowadnicach 450 mm

zewnętrzna szerokość korpusu	indeks	kolor
30	TE13.2501.05	007, 013, 036
40	TE13.2502.05	007, 013, 036
45	TE13.2515.05	007, 013, 036
50	TE13.2503.05	007, 013, 036
60	TE13.2504.05	007, 013, 036
70	TE13.2558.05	007, 013, 036
80	TE13.2505.05	007, 013, 036
90	TE13.2506.05	007, 013, 036

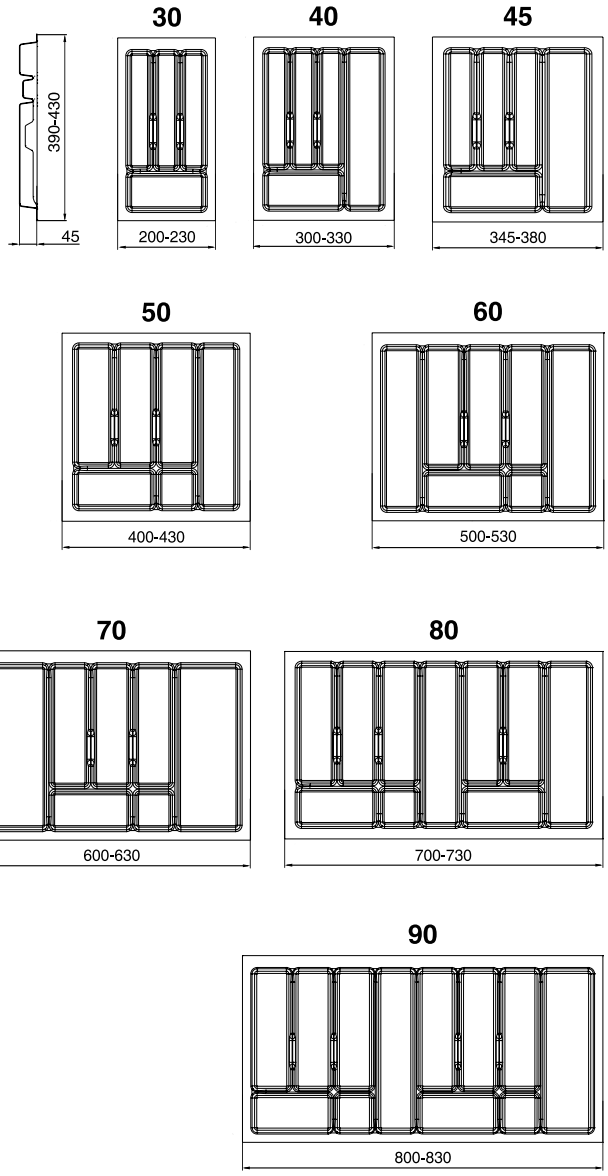

Wkłady szufladowe PRO

do szuflady na prowadnicach 500 mm

zewnętrzna szerokość korpusu	indeks	kolor
30	TE13.2664.05	007, 013, 036
40	TE13.2665.05	007, 013, 036
50	TE13.2666.05	007, 013, 036
60	TE13.2667.05	007, 013, 036
70	TE13.2671.05	007, 013, 036
80	TE13.2668.05	007, 013, 036
90	TE13.2669.05	007, 013, 036

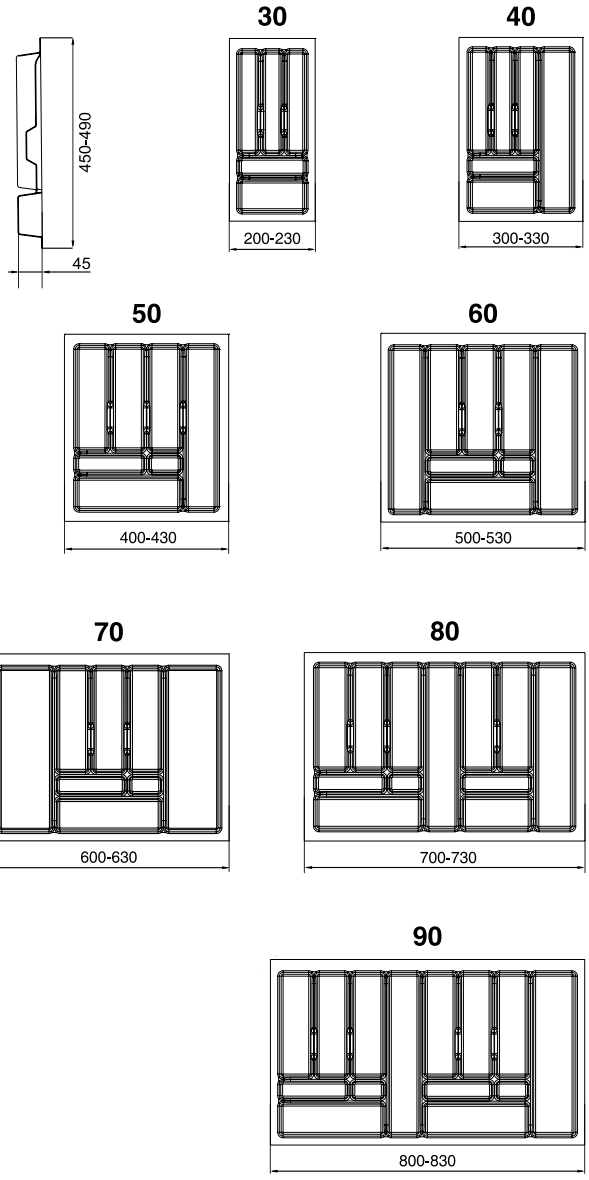

KODY POKRYĆ: **007** GRAFIT **013** BIAŁY **036** METALIK

Stabilizator Comfort Box

- kompatybilne z prowadnicą Comfort Box z miękkim dociągiem i push-open
- stabilizacja boczna dla szuflady do 1000 mm

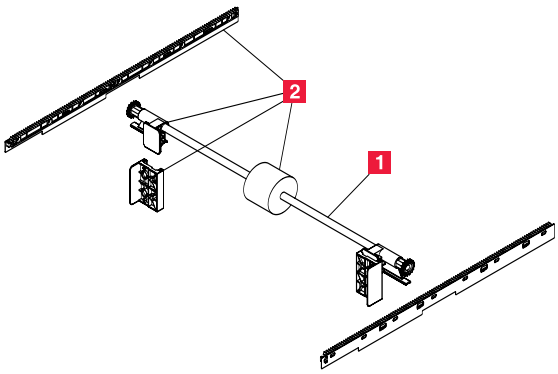

1 Comfort Box stabilizator

reling

długość relingu	indeks	kolor
1000	TH03.0429.07	012

2 Comfort Box stabilizator

zestaw montażowy

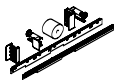

długość relingu	indeks	kolor
450	TH03.0427.08	130
500	TH03.0428.08	130

Wymiary zabudowy

450#

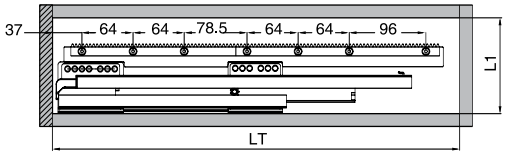

500#

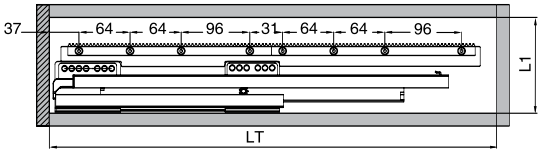

NL - Długość nominalna prowadnic
LW - Szerokość wewnętrzna korpusu
LT - Głębokość zabudowy
L1 - Wysokość zabudowy

Szuflada frontowa

1. LT = NL + 60 mm
2. L1 = 135 mm

Szuflada wewnętrzna

1. LT = NL + 69 mm
2. L1 = 135 mm

Wzór na docięcie relingu LW-56 mm

Montaż elementów stabilizacji bocznej

1.

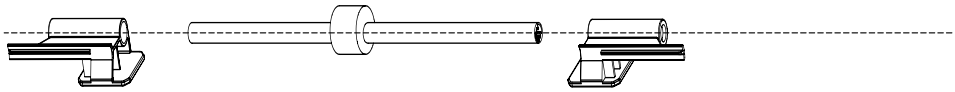

2.

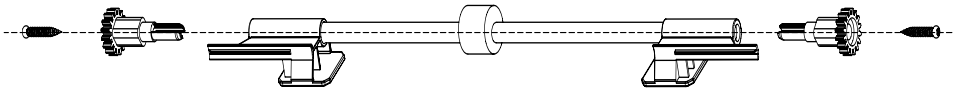

3.

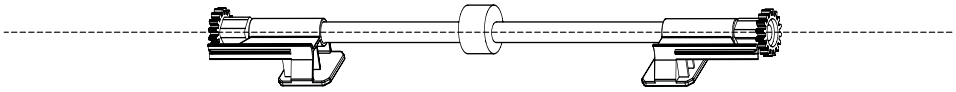

KODY POKRYĆ: **012** STAL NIERDZEWNA **130** OCYNK BIAŁY / BIAŁY

Metal Box Tecno reling

- do prowadnic kulkowych, rolkowych oraz szuflad Metal Box
- do podwyższenia boku szuflady
- do szuflad z wysokim frontem
- dodatkowa regulacja odchylenia frontu

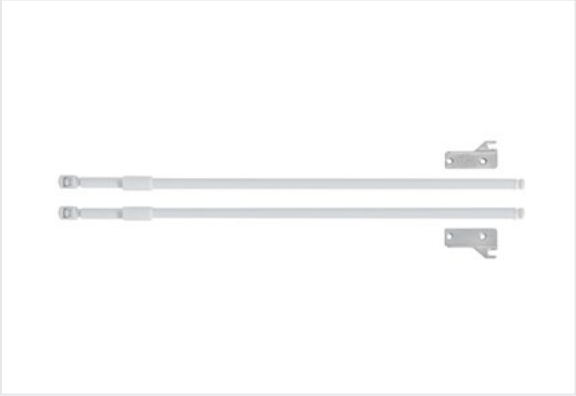

Metalbox Tecno reling

długość nominalna prowadnicy	indeks	kolor
400	TH03.0294.01	002, 003
450	TH03.0295.01	002, 003
500	TH03.0296.01	002, 003

Odbojnik silikonowy „X”

- samoprzylepny
- amortyzuje i tłumi zamykanie
- kolor przezroczysty

Odbojnik silikonowy „X”

rozmiar	indeks	kolor
7 x 1,5	TH02.5331.05	081
10 x 1,5	TH02.5333.05	081

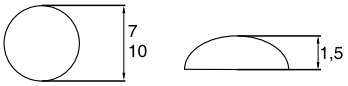

Dystans pod prowadnicę

- dostosowany pod prowadnice kulkowe, Comfort Slide, Comfort Box, Blum, Grass, Hettich
- dystans 2 mm

Dystans pod prowadnicę

indeks	kolor
WH02.0621.05	013

Szablon montażowy relingu Comfort Box

- wyznacza miejsce nawiertu pod relingi okrągłe i prostokątne
- dostosowany pod szuflady o wysokościach H=140, H=164, H=204
- dostosowany pod system szuflad Comfort Box

Szablon montażowy relingu

indeks
TH03.0412.05.000

KODY POKRYĆ: **002** SREBRNY **003** BIAŁY **013** BIAŁY **081** BEZBARWNY

Szablon montażowy frontu Comfort Box

- wyznacza miejsca nawiertu pod mocowania frontu
- dostosowany pod system szuflad Comfort Box

Szablon montażowy frontu

indeks
TH03.0411.05.000

Amortyzator Soft Close

- instrukcja montażu amortyzatora Soft Close do prowadnicy kulkowej, rolkowej i Metal Boxu L-350 mm-550 mm

Amortyzator Soft Close

lewy / prawy

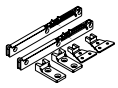

indeks	kolor
TJ03.9880.05	063

Informacje montażowe

Montaż amortyzatora Soft Close do prowadnicy kulkowej (A=12,7 mm)

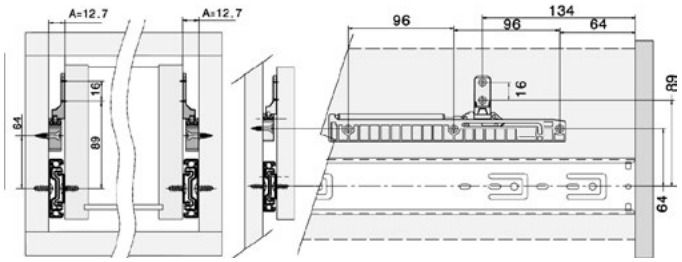

Montaż amortyzatora Soft Close do prowadnicy kulkowej (A=12,7 mm)

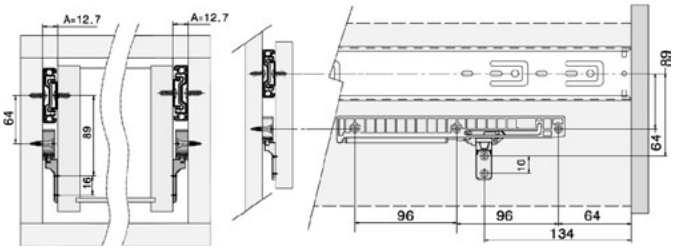

Montaż amortyzatora Soft Close do prowadnicy rolkowej

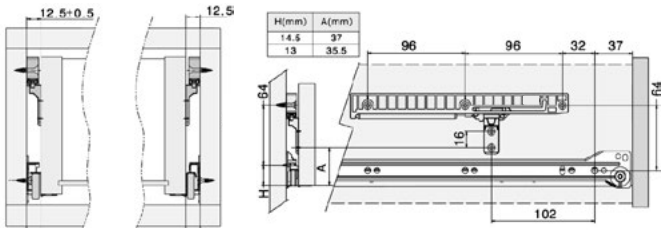

Montaż amortyzatora Soft Close do Metal Boxu

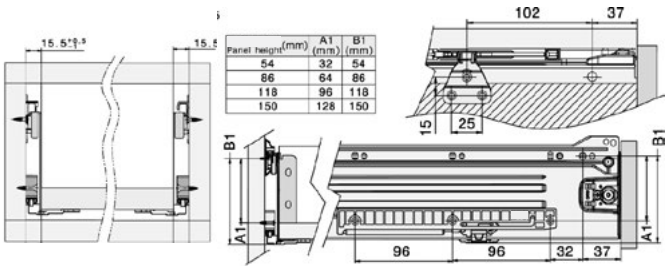

KODY POKRYĆ: **063** POPIEL

Prowadnice rolkowe

str. 144 - 145 Prowadnica rolkowa Tecno

Prowadnice kulkowe

str. 146 Prowadnica kulkowa 17 mm

str. 147 Prowadnica kulkowa 30 mm

str. 148 - 149 Prowadnica kulkowa 35 mm

str. 150 - 151 Prowadnica kulkowa 45 mm bez dociągu

str. 152 - 153 Prowadnica kulkowa 45 mm z dociągiem

Prowadnice Comfort Slide

str. 154 - 155 Comfort Slide 2D częściowy wysuw

str. 156 - 157 Comfort Slide II 3D pełny wusuw, push - open

str. 158 - 159 Comfort Slide II 3D pełny wysuw

Prowadnica rolkowa Tecno

- częściowy wysuw
- prowadnica rolkowa
- prowadnica w kolorze białym, brązowym i srebrnym
- opcja zamontowania relingu
- opcja zamontowania amortyzatora Soft Close
- ładowność do 25 kg

Komponenty systemu jezdnego

1 Prowadnica rolkowa Tecno

prowadnica
lewe / prawe

długość nominalna prowadnicy	indeks	kolor
250	TH03.0034.01	003, 068*
300	TH03.0035.01	003, 068*
350	TH03.0036.01	003, 068*
400	TH03.0037.01	003, 068*
450	TH03.0038.01	002*, 003, 068*
500	TH03.0039.01	003, 068*
550	TH03.0040.01	003, 068*
600	TH03.0041.01	003

* Pokrycie oznaczone symbolem "*" dostępne na specjalne zamówienie

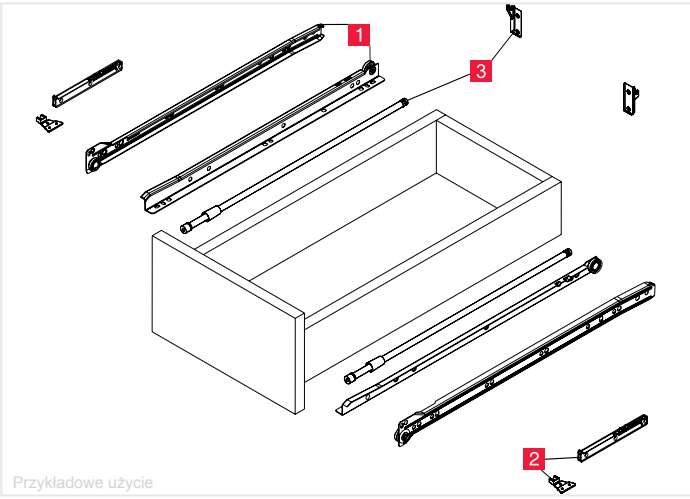

Przykładowe użycie

Komponenty opcjonalne

2 Amortyzator Soft Close**

lewy / prawy

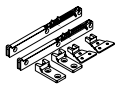

indeks	kolor
TJ03.9880.05	063

** instrukcje montażowe amortyzatora, patrz strona 142
amortyzator do prowadnic rolkowych od 350 do 550 mm

3 Reling Metal Box

lewy / prawy

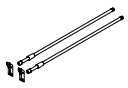

długość nominalna prowadnicy	indeks	kolor
400	TH03.0294.01	002, 003
450	TH03.0295.01	002, 003
500	TH03.0296.01	002, 003

KODY POKRYĆ: **002** SREBRNY **003** BIAŁY **063** POPIEL **068** BRĄZ

Prowadnica rolkowa Tecno - informacje montażowe

Wymiary zabudowy

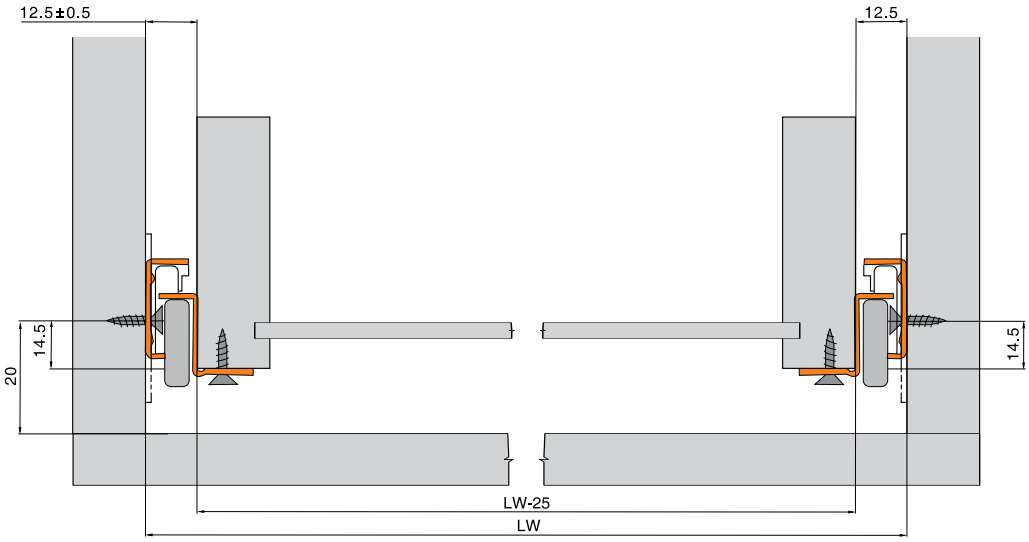

Pozycje mocowania prowadnic do korpusu

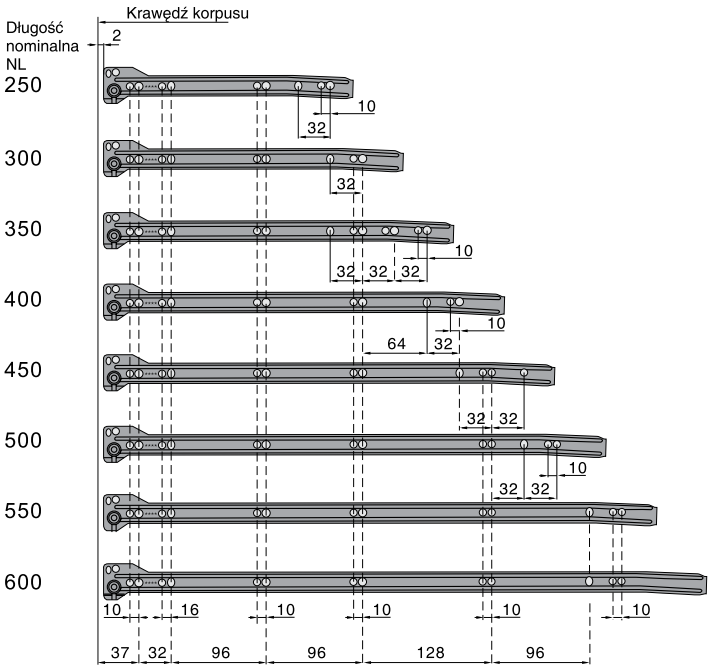

Wymiary dna

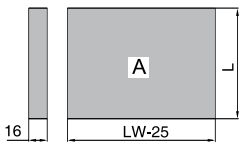

Długość dna szuflady
L=NL
Szerokość dna szuflady
LW-25 mm

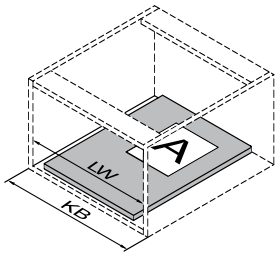

NL - Długość nominalna prowadnic

LW - Szerokość wewnętrzna korpusu

KB - Szerokość zewnętrzna korpusu

A - Wymiar dna szuflady

Prowadnica kulkowa 17 mm

- prowadnica kulkowa do szuflad drewnianych
- częściowy wysuw
- ładowność do 10 kg

Prowadnica kulkowa 17 mm

długość nominalna prowadnicy	indeks	kolor
182	TH03.0096.01	062
214	TH03.0097.01	062
246	TH03.0098.01	062
278	TH03.0099.01	062
310	TH03.0100.01	062
342	TH03.0101.01	062
374	TH03.0224.01	062
406	TH03.0225.01	062

Długość i strata wysuwu

NL	AV	BV
182	76	106
214	76	138
246	76	167
278	75	202
310	100	210
342	100	245
374	100	260
406	100	306

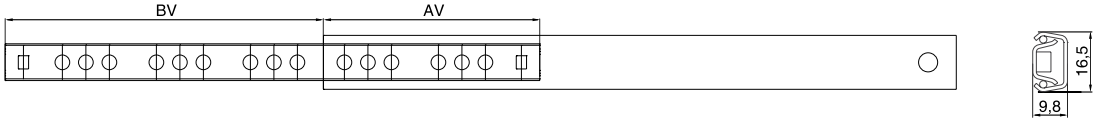

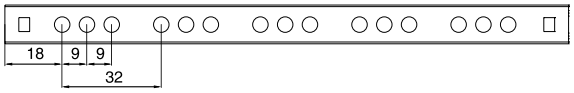

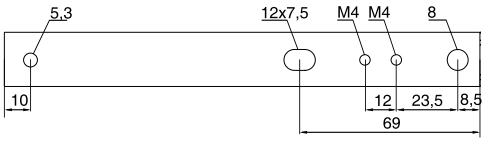

NL - Długość nominalna prowadnicy

AV - Strata wysuwu

BV - Rzeczywista długość wysuwu

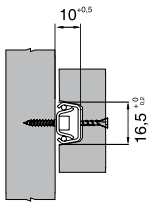

KODY POKRYĆ: **062** OCYNK BIAŁY

Prowadnica kulkowa 30 mm

- prowadnica kulkowa do szuflad drewnianych
- pełny wysuw
- gumowy hamulec zapobiegający samoczynnemu otwieraniu
- możliwość rozmontowania prowadnicy, co ułatwia mocowanie do szuflady
- ładowność do 15 kg

Prowadnica kulkowa 30 mm

długość nominalna prowadnicy	indeks	kolor
250	TH03.0691.01	062
300	TH03.0692.01	062
350	TH03.0693.01	062
400	TH03.0694.01	062
450	TH03.0695.01	062

Pozycje mocowania prowadnic do korpusu

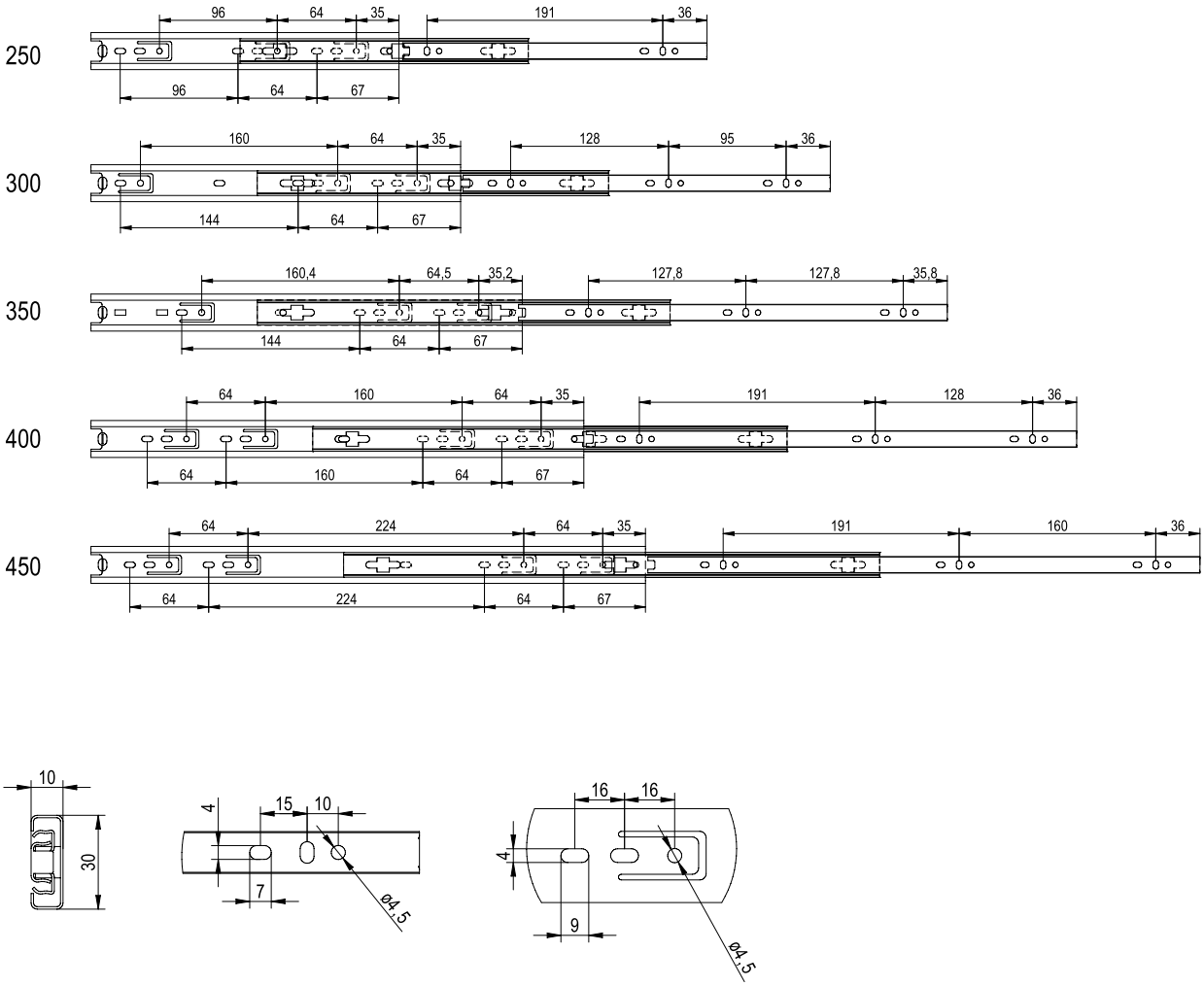

KODY POKRYĆ: **062** OCYNK BIAŁY

Prowadnica kulkowa 35 mm

- prowadnica kulkowa do szuflad drewnianych
- pełny wysuw
- gumowy hamulec zapobiegający samoczynnemu otwieraniu
- możliwość rozmontowania prowadnicy, co ułatwia mocowanie do szuflady
- opcja zamontowania amortyzatora Soft Close
- ładowność do 25 kg

Prowadnica kulkowa 35 mm pełny wysuw

długość nominalna prowadnicy	indeks	kolor
250	TH03.0679.01	062
300	TH03.0680.01	062
350	TH03.0681.01	062
400	TH03.0682.01	062
450	TH03.0683.01	062

Komponenty opcjonalne

Amortyzator Soft Close*

lewy / prawy

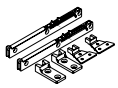

indeks	kolor
TJ03.9880.05	063

* instrukcje montażowe amortyzatora, patrz strona 142
amortyzator do prowadnic kulkowych od 350 do 550 mm

Wymiary zabudowy i montaż

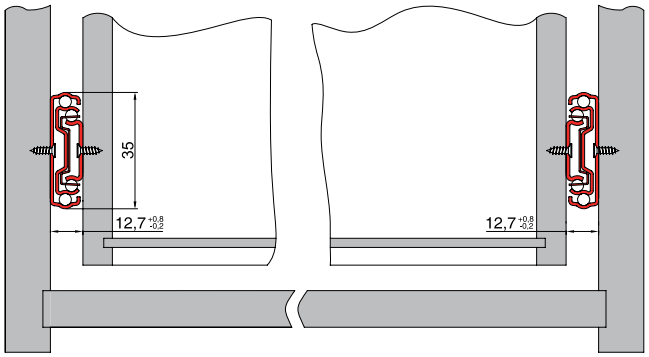

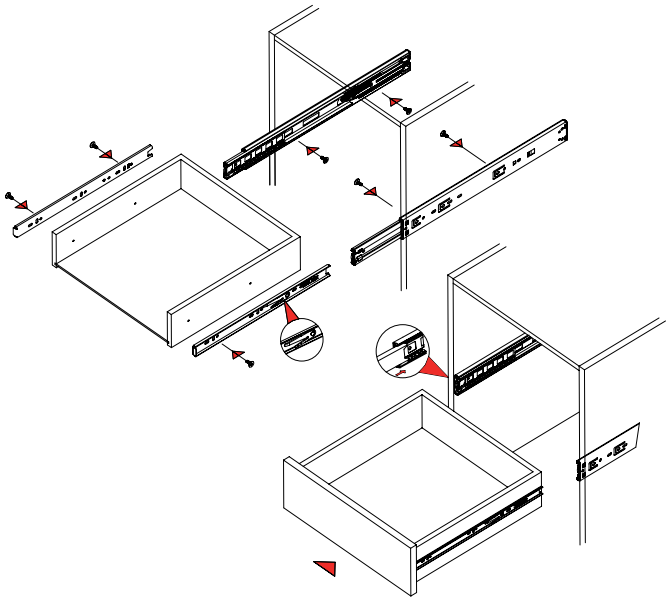

NL - Długość nominalna prowadnicy

KODY POKRYĆ: **062** OCYNK BIAŁY **063** POPIEL

Prowadnica kulkowa 35 mm - informacje montażowe

Pozycje mocowania prowadnic do korpusu

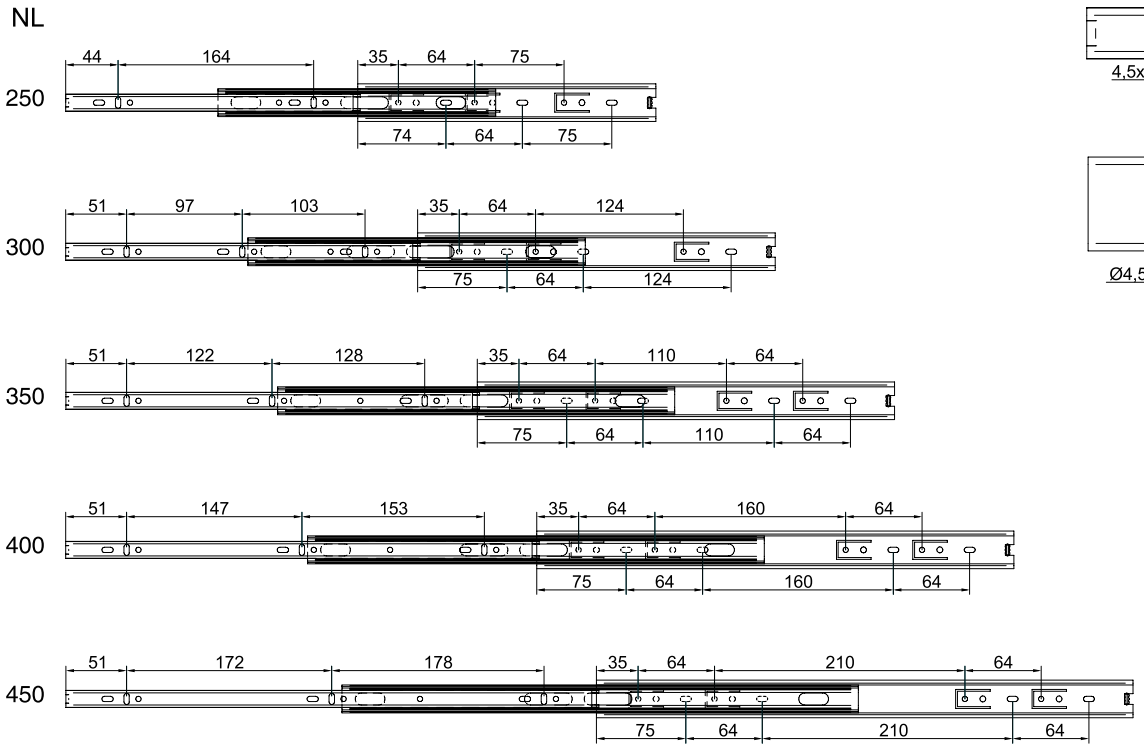

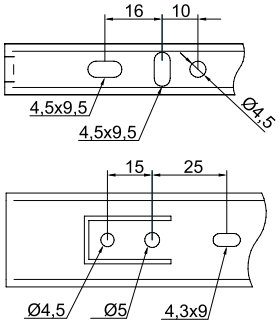

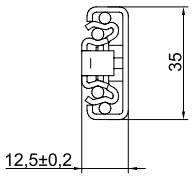

NL - Długość nominalna prowadnic

Prowadnica kulkowa 45 mm bez dociągu

- prowadnica kulkowa do szuflad drewnianych
- pełny wysuw
- gumowy hamulec zapobiegający samoczynnemu otwieraniu
- możliwość rozmontowania prowadnicy, co ułatwia mocowanie do szuflady
- opcja zamontowania amortyzatora Soft Close
- ładowność do 30 kg

Prowadnica kulkowa 45 mm pełny wysuw

długość nominalna prowadnicy	indeks	kolor
250	TH03.0104.01	062
300	TH03.0105.01	062
350	TH03.0106.01	062
400	TH03.0107.01	062
450	TH03.0108.01	062
500	TH03.0109.01	062
550	TH03.0110.01	062
600	TH03.0111.01	062
650	TH03.0112.01	062
700	TH03.0113.01	062

Komponenty opcjonalne

Amortyzator Soft Close*

lewy / prawy

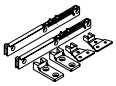

indeks	kolor
TJ03.9880.05	063

* instrukcje montażowe amortyzatora, patrz strona 142
amortyzator do prowadnic kulkowych od 350 do 550 mm

Wymiary zabudowy i montaż

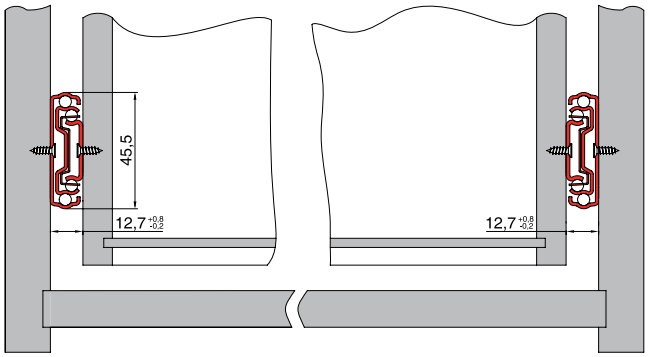

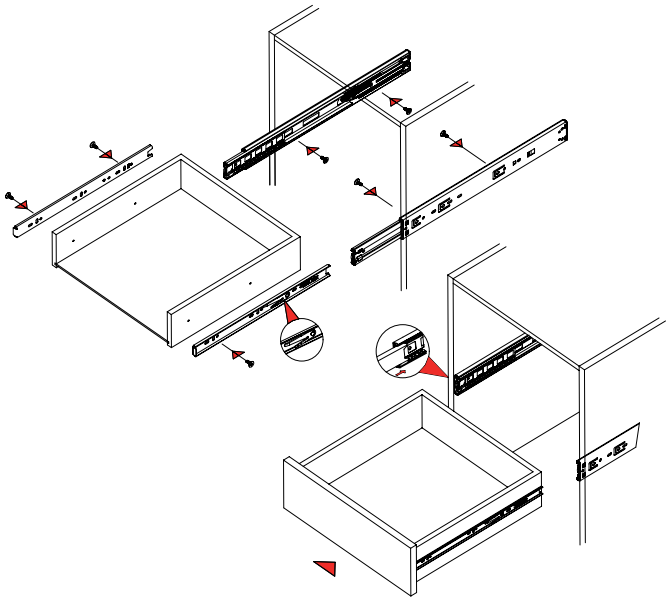

NL - Długość nominalna prowadnicy

KODY POKRYĆ: **062** OCYNK BIAŁY **063** POPIEL

Prowadnica kulkowa 45 mm bez dociągu - informacje montażowe

Pozycje mocowania prowadnic do korpusu

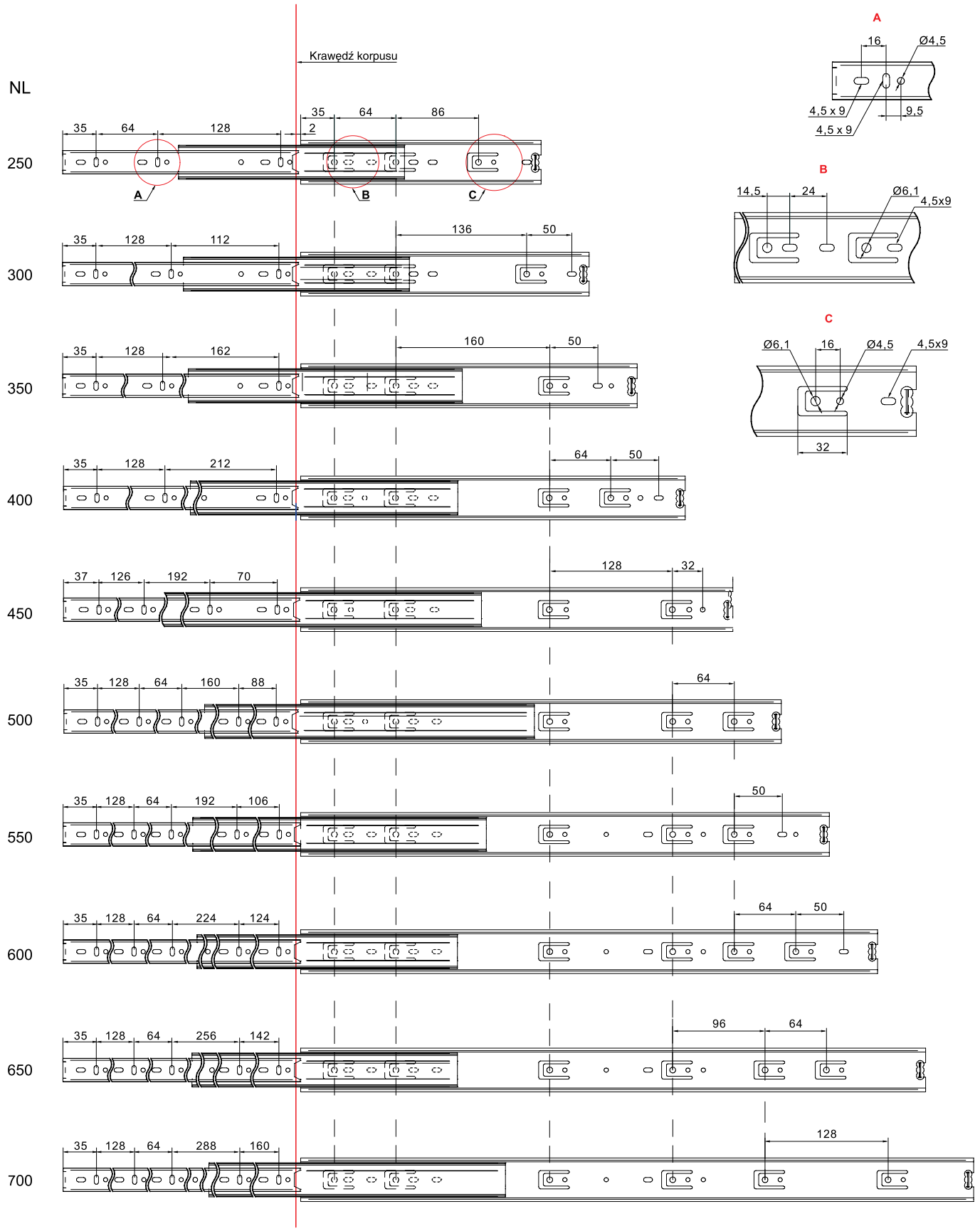

NL - Długość nominalna prowadnic

Comfort Slide prowadnica kulkowa 45 mm z dociągiem

- prowadnica kulkowa do szuflad drewnianych
- pełny wysuw i miękki dociąg
- możliwość rozmontowania prowadnicy, co ułatwia mocowanie do szuflady
- ładowność do 35 kg

Prowadnica kulkowa 45 mm z dociągiem

długość nominalna prowadnicy	indeks	kolor
300	TH03.0781.01	062
350	TH03.0782.01	062
400	TH03.0783.01	062
450	TH03.0784.01	062
500	TH03.0785.01	062
550	TH03.0786.01	062
600	TH03.0787.01	062

Długość i strata wysuwu

NL	AV
300	30
350	27
400	-
450	5
500	-
550	10
600	-

Wymiary zabudowy i montaż

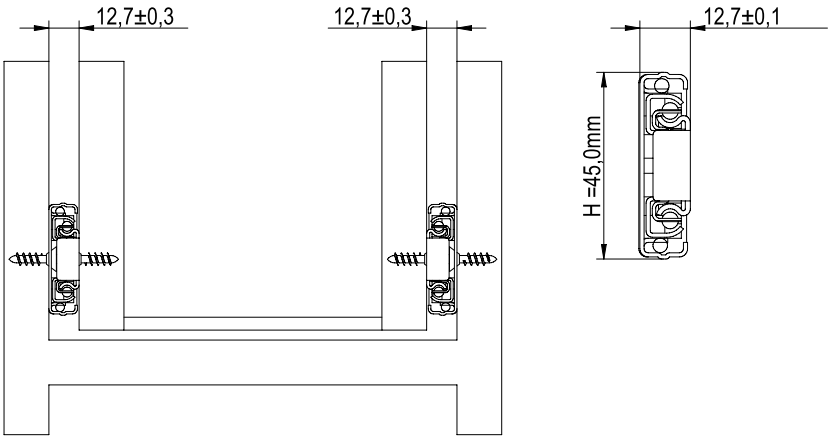

NL - Długość nominalna prowadnicy

KODY POKRYĆ: **062** OCYNK BIAŁY

Comfort Slide prowadnica kulkowa 45 mm z dociągiem - inf. montażowe

Pozycje mocowania prowadnic do korpusu

NL

300

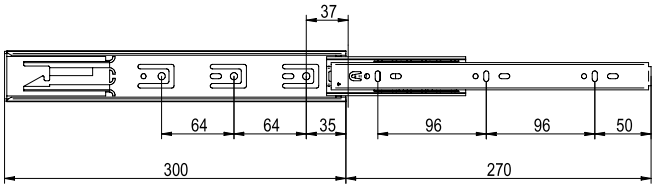

350

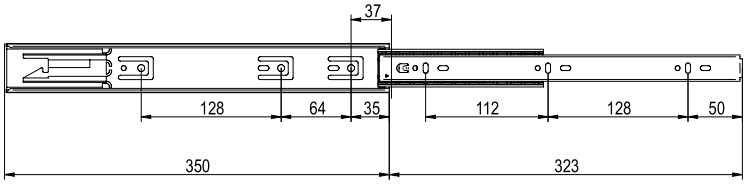

400

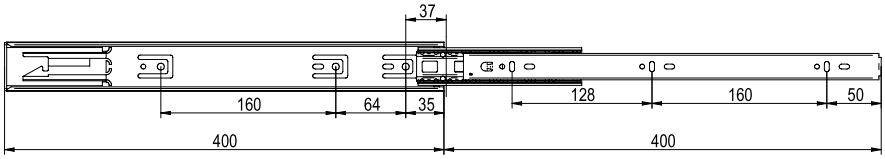

450

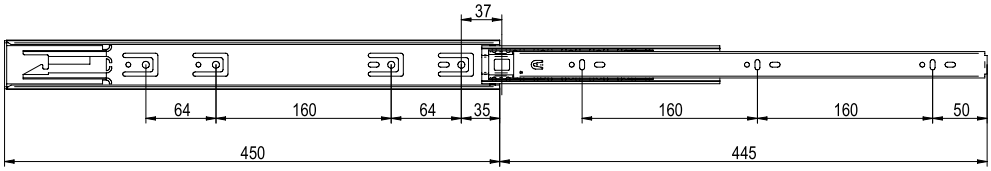

500

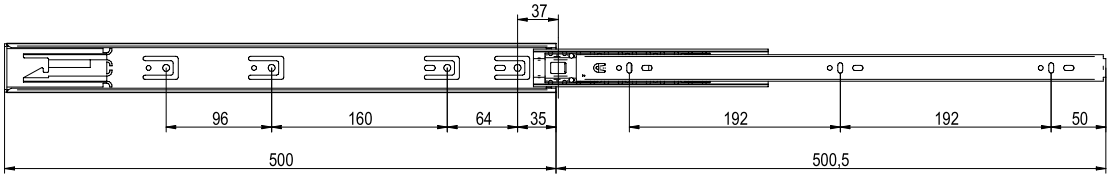

550

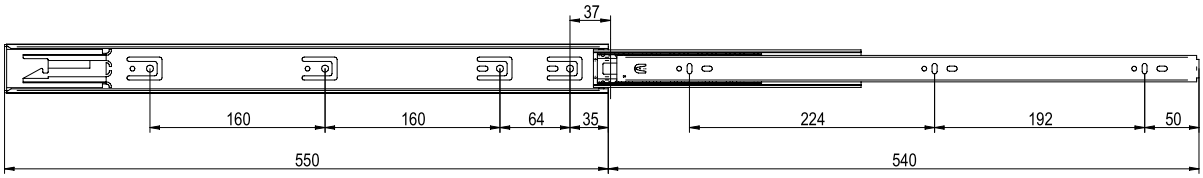

600

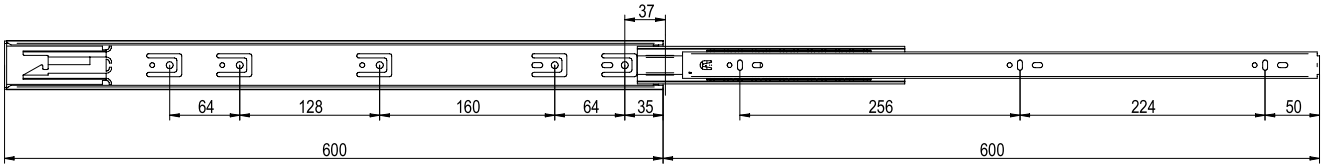

NL - Długość nominalna prowadnic

Comfort Slide 2D
częściowy wysuw

- prowadnica do szuflad drewnianych
- częściowy wysuw miękki dociąg
- regulacja wysokości frontu
- dostosowana pod grubość boków szuflady max 16 mm
- ładowność do 25 kg

Komponenty systemu jezdnego

1 Częściowy wysuw + miękki dociąg

prowadnica + sprzęgło
lewe / prawe

długość nominalna prowadnicy	indeks	kolor
300	TH03.0341.01	062
350	TH03.0342.01	062
400	TH03.0343.01	062
450	TH03.0344.01	062
500	TH03.0345.01	062
550	TH03.0346.01	062

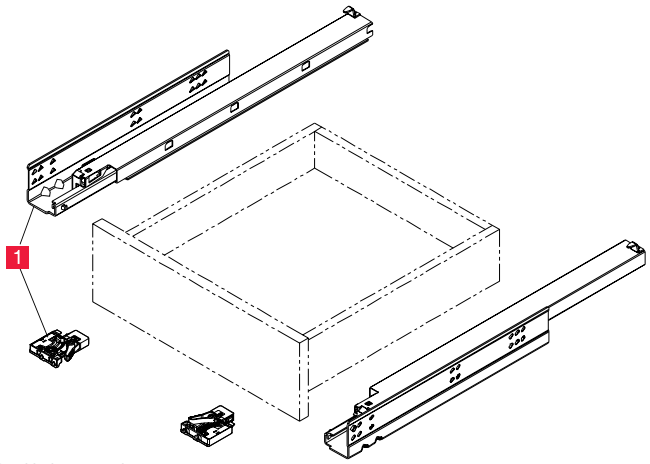

Przykładowe użycie

KODY POKRYĆ: **062** OCYNK BIAŁY

Comfort Slide 2D częściowy wysuw - informacje montażowe

Wymiary zabudowy

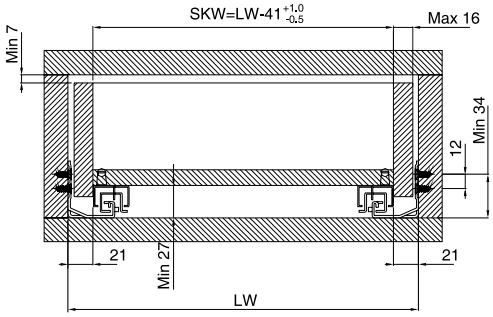

Pozycje mocowania prowadnic do korpusu

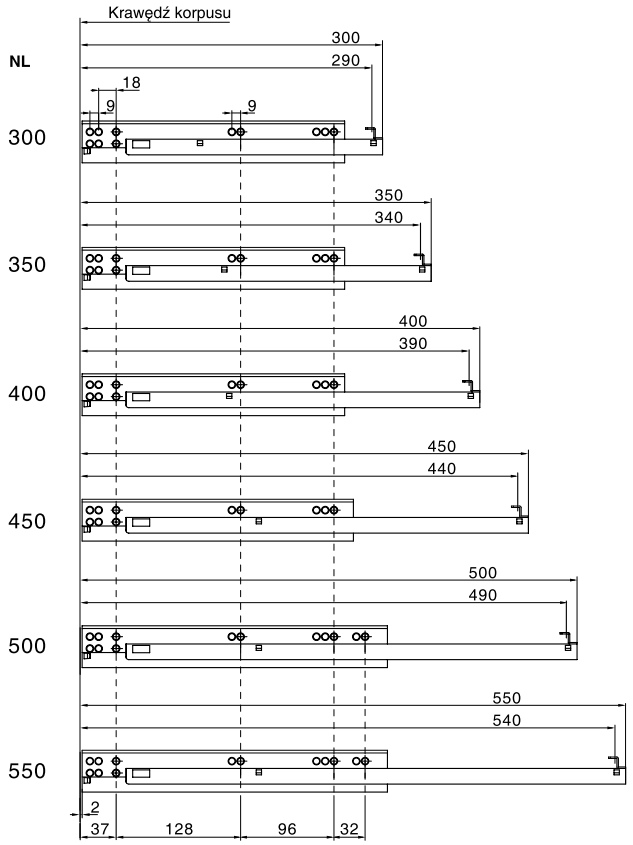

NL - Długość nominalna prowadnic

LW - Szerokość wewnętrzna korpusu

SKW - Szerokość wewnętrzna szuflady

SKL - Długość szuflady

Wymiary zabudowy

Bok szuflady

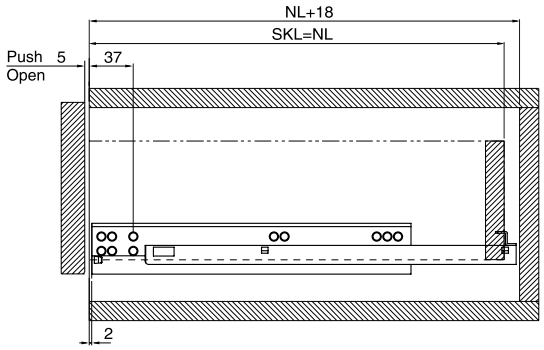

Tył szuflady

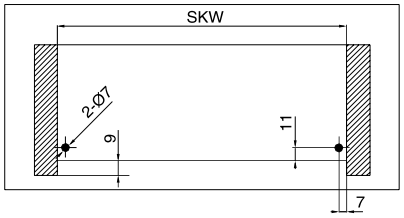

Spód szuflady

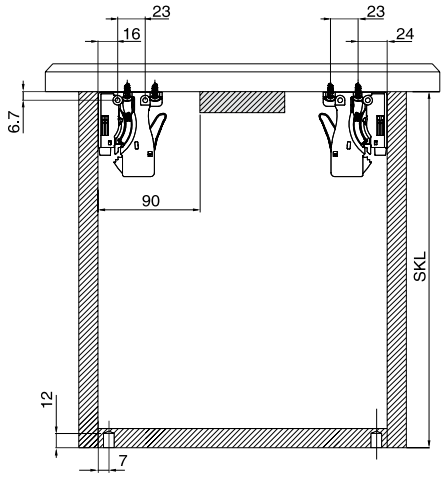

Comfort Slide II 3D
pełny wysuw push-open

- prowadnica do szuflad drewnianych
- pełny wysuw push-open
- regulacja frontu 3D
- dostosowana pod grubość boków szuflady max 19 mm
- ładowność do 40 kg

Komponenty systemu jezdnego

1 Pełny wysuw + push-open

prowadnica + sprzęgło 3D
lewe / prawe

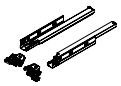

długość nominalna prowadnicy	indeks	kolor
300	TH03.0762.01	062
350	TH03.0763.01	062
400	TH03.0764.01	062
450	TH03.0765.01	062
500	TH03.0766.01	062
550	TH03.0767.01	062

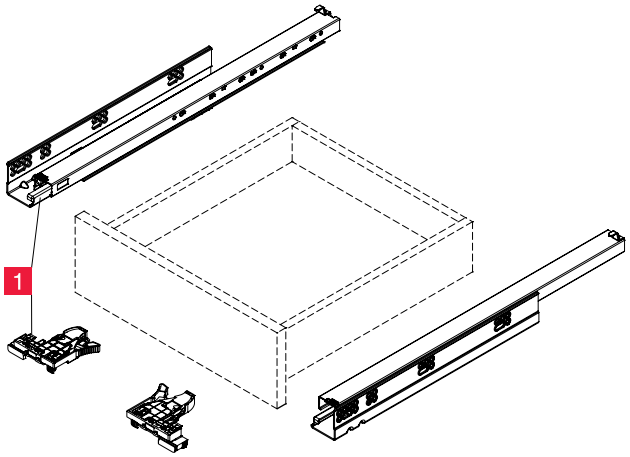

Przykładowe użycie

KODY POKRYĆ: **062** OCYNK BIAŁY

Comfort Slide II 3D pełny wysuw push-open - informacje montażowe

Wymiary zabudowy

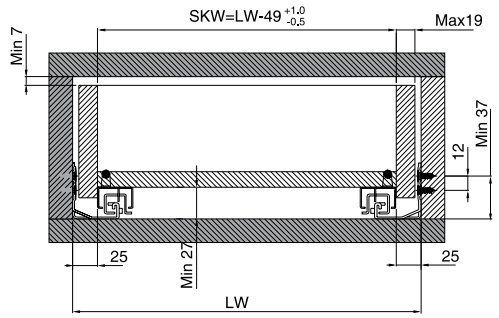

Wymiary zabudowy

Bok szuflady

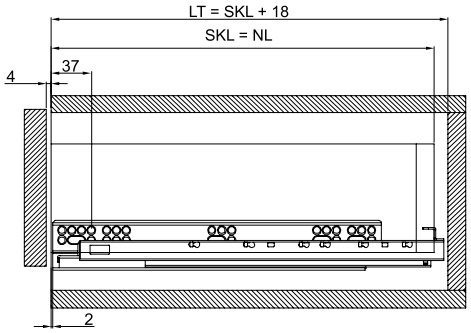

Tył szuflady

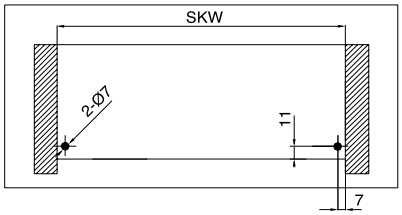

Spód szuflady

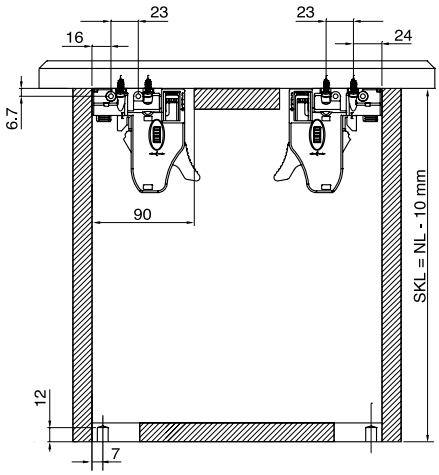

Pozycje mocowania prowadnic do korpusu

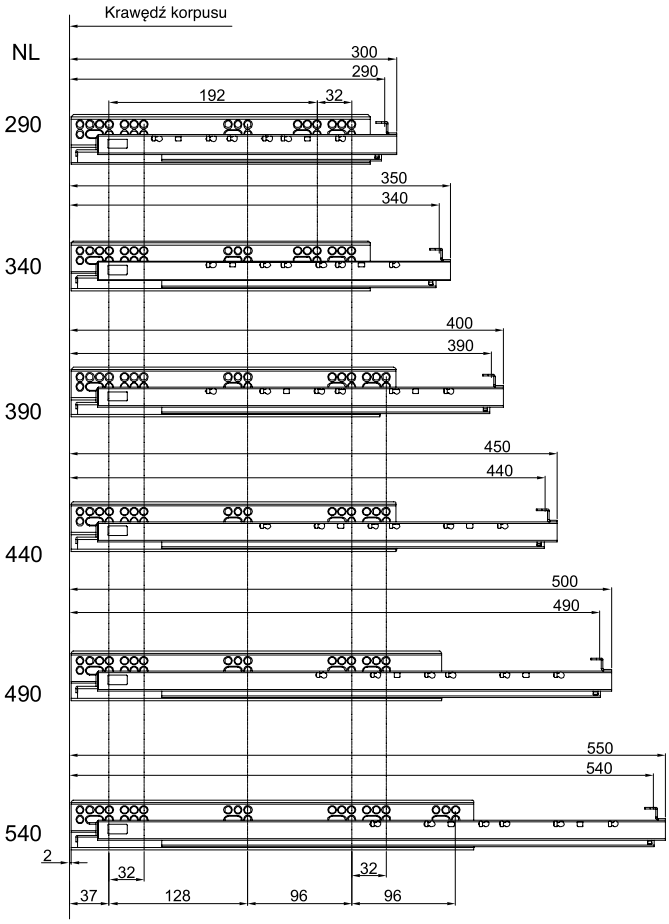

NL - Długość nominalna prowadnic

LW - Szerokość wewnętrzna korpusu

SKW - Szerokość wewnętrzna szuflady

SKL - Długość szuflady

Regulacja w 3 płaszczyznach

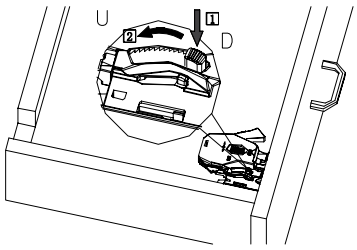

Regulacja wysokości

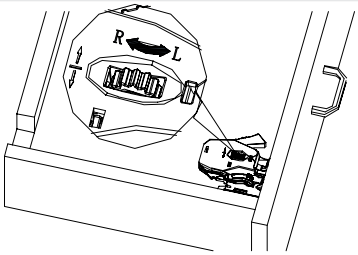

Regulacja boczna

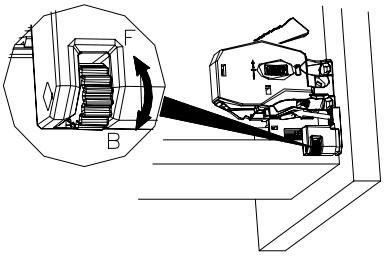

Regulacja głębokości

Comfort Slide II 3D
pełny wysuw

- prowadnica do szuflad drewnianych
- pełny wysuw miękki dociąg
- regulacja frontu 3D
- dostosowana pod grubość boków szuflady max 19 mm
- ładowność do 40 kg

Komponenty systemu jezdnego

1 Pełny wysuw + miękki dociąg

prowadnica + sprzęgło 3D
lewe / prawe

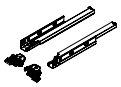

długość nominalna prowadnicy	indeks	kolor
300	TH03.0652.01	062
350	TH03.0647.01	062
400	TH03.0648.01	062
450	TH03.0649.01	062
500	TH03.0650.01	062
550	TH03.0651.01	062

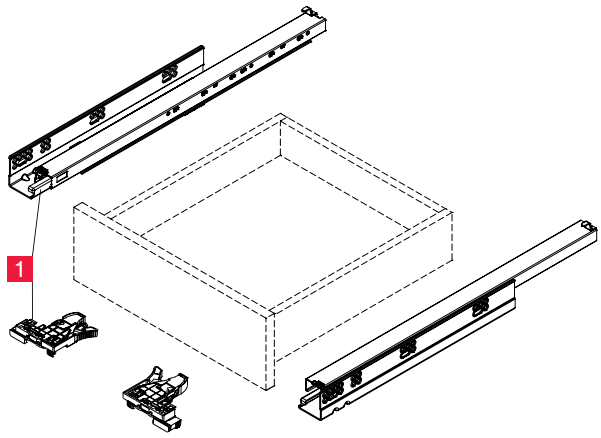

Przykładowe użycie

KODY POKRYĆ: **062** OCYNK BIAŁY

Comfort Slide II 3D pełny wysuw - informacje montażowe

Wymiary zabudowy

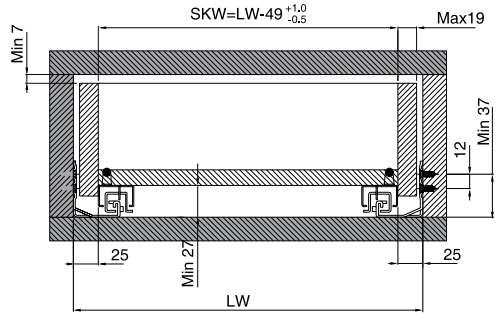

Wymiary zabudowy

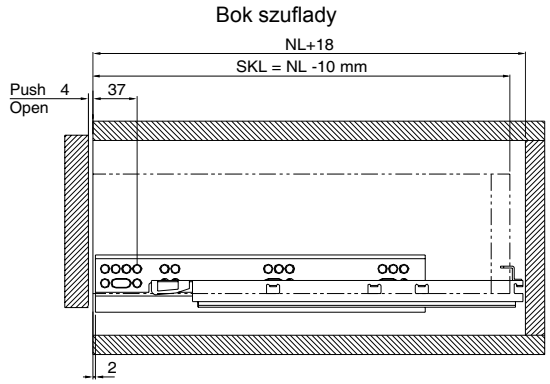

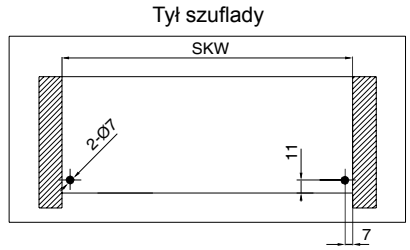

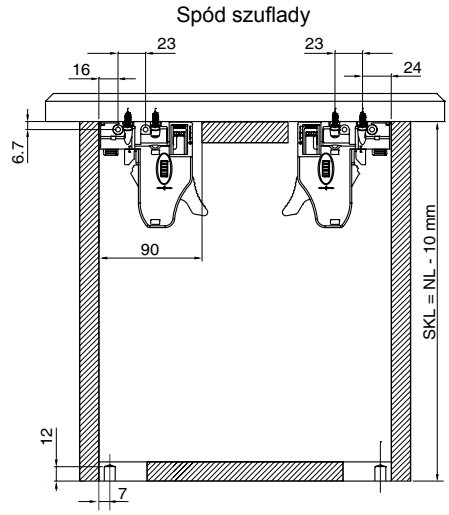

Pozycje mocowania prowadnic do korpusu

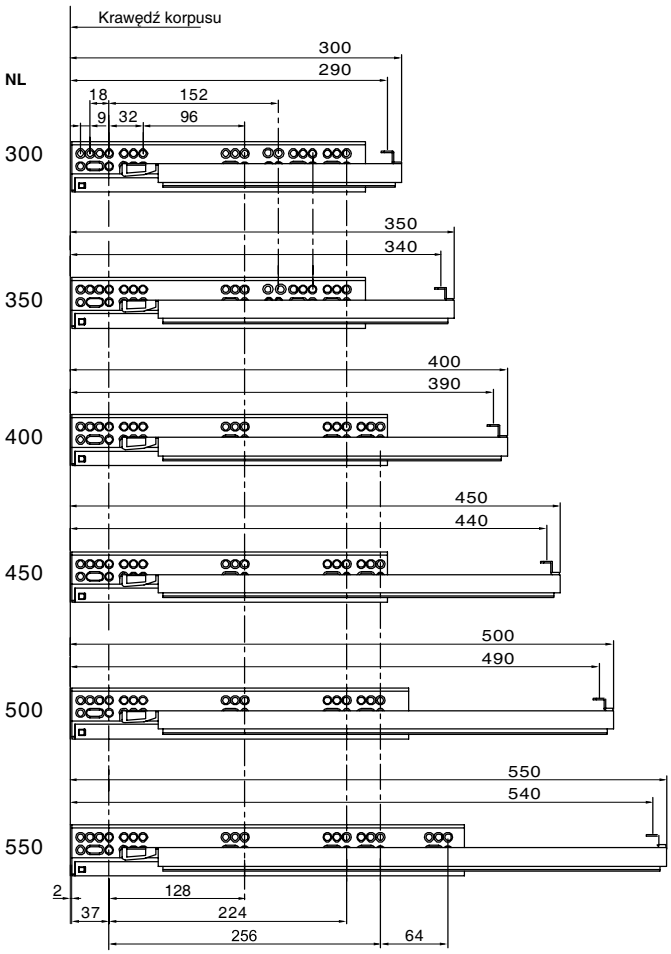

NL - Długość nominalna prowadnic

LW - Szerokość wewnętrzna korpusu

SKW - Szerokość wewnętrzna szuflady

SKL - Długość szuflady

Regulacja w 3 płaszczyznach

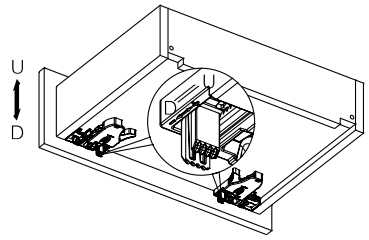

Regulacja wysokości 0~+3 mm

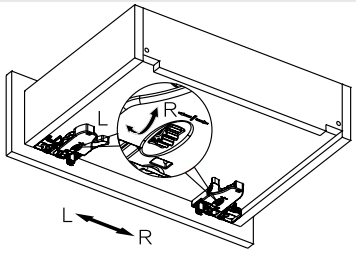

Regulacja boczna ± 1,5 mm

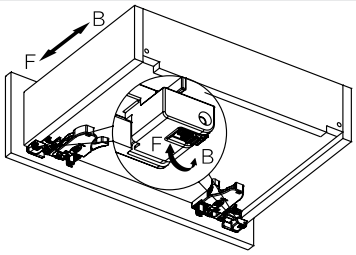

Regulacja głębokości 0~+3 mm

Wyposażenie garderoby

Szuflady

str. 161

Wieszaki i stojaki

str. 162 - 164

Półki i kosze

str. 165

Akcesoria

str. 166 - 170

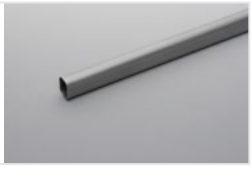

Wyposażenie łazienki

Kosze i suszarki

str. 171

Komponenty systemu szuflad MD

1 Szuflada

Kosz

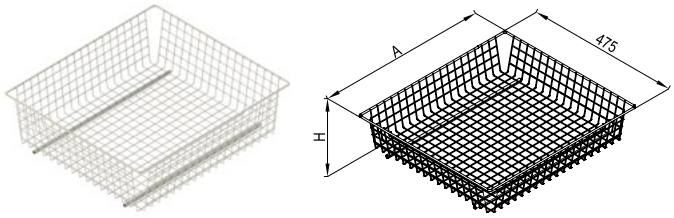

System jezdny do nabycia osobno

typ	H	A	indeks	kolor
400	100	330	WA03.4361.01	003, 549*, 924
400	150	330	WA03.4365.01	003, 549*, 924
400	200	330	WA03.4369.01	003, 549*, 924
500	100	430	WA03.4362.01	003, 549*, 924
500	150	430	WA03.4366.01	003, 549*, 924
500	200	430	WA03.4370.01	003, 549*, 924
600	100	530	WA03.4363.01	003, 549*, 924
600	150	530	WA03.4367.01	003, 549*, 924
600	200	530	WA03.4371.01	003, 549*, 924
800**	100	730	WA03.4364.01	003, 549*, 924
800**	150	730	WA03.4368.01	003, 549*, 924
800**	200	730	WA03.4372.01	003, 549*, 924

Stelaż na buty

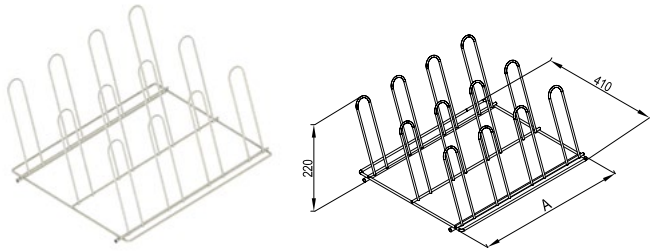

System jezdny do nabycia osobno

typ	A	indeks	kolor
600	478	WA03.4463.01	003, 549*, 924
800**	678	WA03.4464.01	003, 549*, 924

2 System jezdny

system jezdny / prowadnica	indeks	pokrycie
Prowadnica rolkowa Tecno	TH03.0038.01	002, 003

bez dociągu L-450

system jezdny / prowadnica	indeks	pokrycie
Prowadnica kulkowa 45 mm	TH03.0108.01	062

bez dociągu L-450

system jezdny / prowadnica	indeks	pokrycie
Prowadnica kulkowa 35 mm	TH03.0683.01	062

bez dociągu L-450

system jezdny / prowadnica	indeks	pokrycie
Prowadnica kulkowa z dociągiem	WA03.4573.01	003, 549, 924

z dociągiem L-450

Kompletacja komponentów

1 + 2 = kompletna szuflada MD

Wieszak wysuwny na spodnie

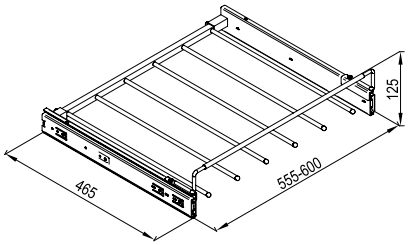

Prowadnica kulkowa z dociągiem w komplecie

szerokość	indeks	kolor
600	WA03.4260.01	003, 549*, 924

KODY POKRYĆ: **002** SREBRNY **003** BIAŁY **062** OCYNK BIAŁY **549** SREBRNY DS **924** GRAFIT

* produkt w kolorze oznaczonym "*" dostępny na zamówienie
** kompatybilne wyłącznie prowadnice kulkowe

Wieszak na rurę odkurzacza mix

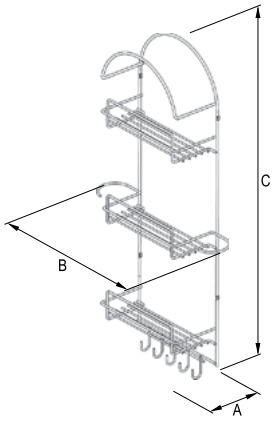

A x B x C	indeks	kolor
135 x 458 x 915	WA01.0310.01	003, 549*, 924

Wieszak na rurę odkurzacza duży

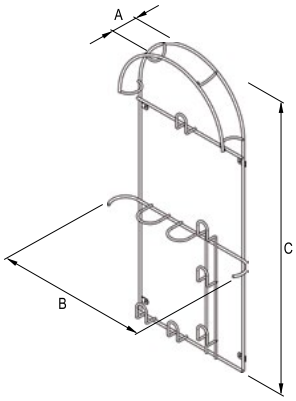

A x B x C	indeks	kolor
60 x 338 x 675	WA01.0312.01	001, 003, 549*, 924

Wieszak na rurę odkurzacza mały

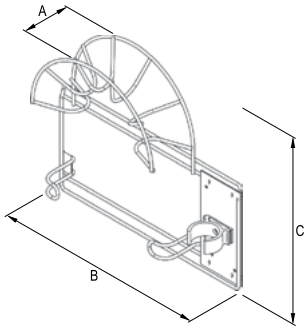

A x B x C	indeks	kolor
77 x 317 x 286	WA01.0311.01	001, 003, 549*, 924

KODY POKRYĆ: **001** CHROM **003** BIAŁY **549** SREBRNY DS **924** GRAFIT

* produkt w kolorze oznaczonym "*" dostępny na zamówienie

Wieszak opuszczany pantograf

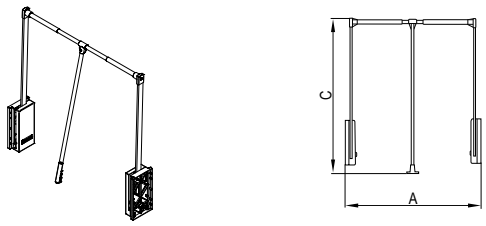

szerokość	A x C	indeks	kolor
450-600	450-600 x 850	WA01.1925.08	052, AH6
600-830	600-830 x 850	WA01.1926.08	052, AH6
830-1100	830-1100 x 850	WA01.1927.08	052, AH6

Wieszak opuszczany pantograf "X"

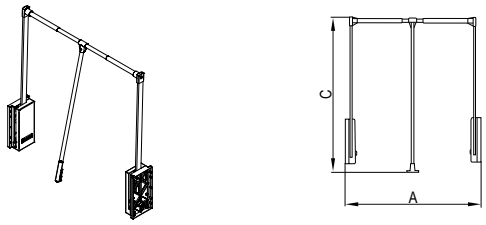

szerokość	A x C	indeks	kolor
450-600	450-600 x 840	TA01.0029.08	003
600-830	600-830 x 840	TA01.0030.08	003
830-1100	830-1150 x 840	TA01.0031.08	003

Wieszak wysuwny

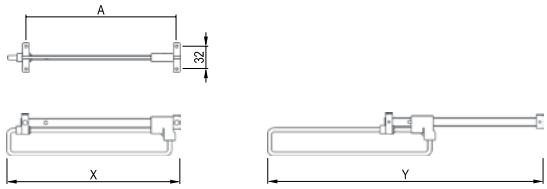

długość	A x X x Y	indeks	kolor
250	220 x 253 x 403	TA01.0005.08	064
300	270 x 303 x 503	TA01.0006.08	064
350	320 x 353 x 589	TA01.0007.08	064
400	380 x 413 x 709	TA01.0008.08	064
450	420 x 453 x 779	TA01.0009.08	064
500	480 x 503 x 890	TA01.0032.08	064

Wieszak wysuwny E50

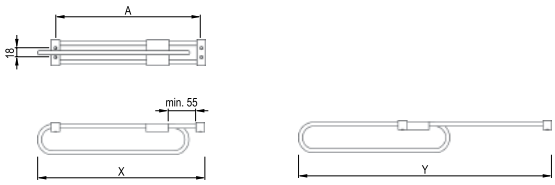

długość	A x X x Y	indeks	kolor
250	237 x 282 x 400	TA01.0052.08	052
300	287 x 332 x 500	TA01.0038.08	052
350	337 x 382 x 600	TA01.0039.08	052
400	387 x 432 x 700	TA01.0040.08	052
450	437 x 482 x 800	TA01.0013.08	052
500	437 x 532 x 800	TA01.0010.08	052

KODY POKRYĆ: **AH6** CZARNY / CZARNY **003** BIAŁY **052** CHROM / CZARNY **064** NIKIEL

Wieszak wysuwny E50 z uchwytem

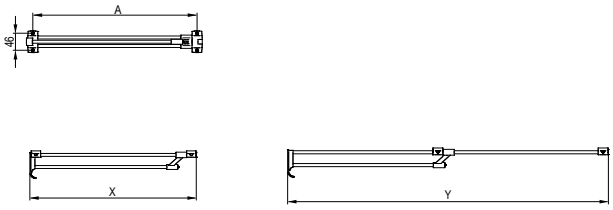

długość	A x X x Y	indeks	kolor
250	220 x 250 x 420	TA01.0053.08	052
300	270 x 300 x 520	TA01.0041.08	052
350	320 x 350 x 620	TA01.0042.08	052
400	370 x 410 x 720	TA01.0043.08	052
450	420 x 450 x 820	TA01.0044.08	052
500	470 x 500 x 920	TA01.0045.08	052

Stojak na obuwie E24

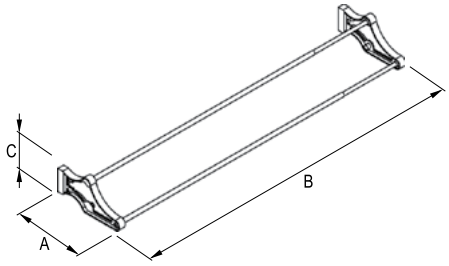

długość	indeks	kolor
400 - 700	TA02.0009.08	052
800 - 1100	TA02.0005.01	052

KODY POKRYĆ: **052** CHROM / CZARNY

* produkt w kolorze oznaczonym "*" dostępny na zamówienie

Półka do szafki na obuwie składana L-900

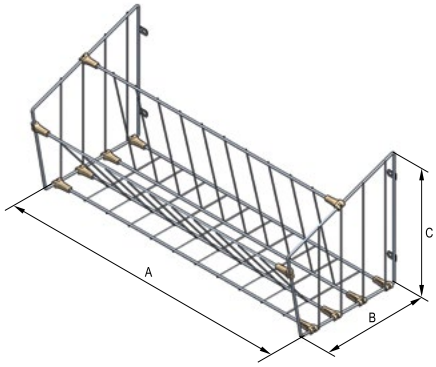

inne wymiary na zamówienie

L	A x B x C	indeks	kolor
900	888 x 245 x 264	WA02.2967.01	003*, 549*, 924

Kosz mały

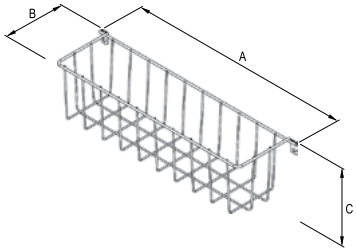

A x B x C	indeks	kolor
260 x 90 x 100	WE19.0001.01	010, 549
360 x 90 x 100	WE19.0002.01	010, 549

KODY POKRYĆ: **003** BIAŁY **010** FLUID BIAŁY **549** SREBRNY DS **924** GRAFIT

* produkt w kolorze oznaczonym "*" dostępny na zamówienie

Drążek profilowany zamknięty

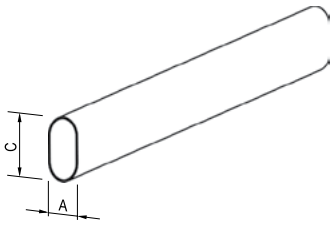

długość	A x C	kolor
według zamówienia	15 x 22	002, 003, 062
według zamówienia	15 x 30	001, 002, 003, 062

Drążek z regulacją

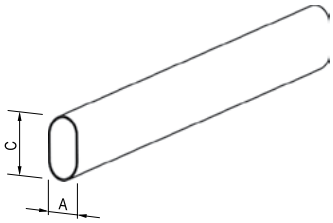

długość	A x C	kolor
według zamówienia	15 x 30	002, 003

Drążek owalny

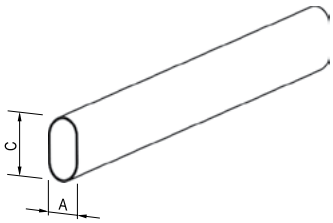

długość	A x C	indeks	kolor
3000	15 x 30	TA05.0014.01	001

Drążek okrągły Ø25

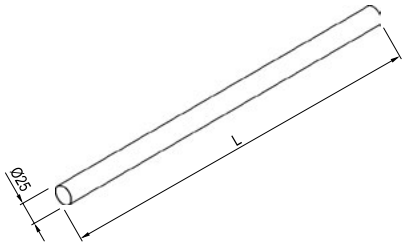

L	typ	indeks	kolor
3000	X	TA05.0060.01	001
3000	EU	TA05.0077.01	001

KODY POKRYĆ: **001** CHROM **002** SREBRNY **003** BIAŁY **062** OCYNK BIAŁY

Uchwyt drążka profilowanego

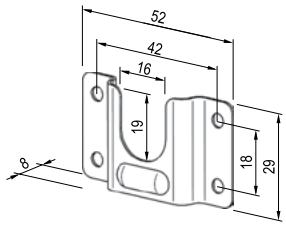

indeks	kolor
WA06.0001.01	062

Uchwyt drążka owalnego

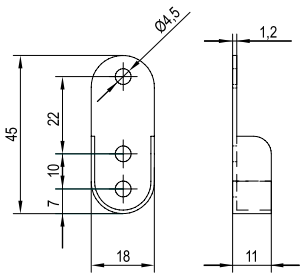

A x C	indeks	kolor
15 x 30	TA05.0039.66	064

Uchwyt drążka okrągłego Ø25

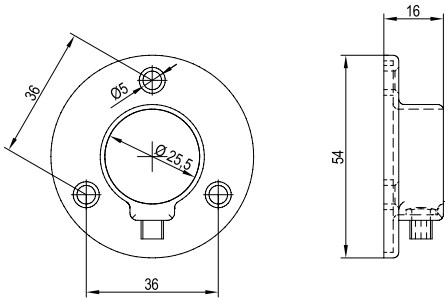

indeks	kolor
TA05.0003.66	001

Uchwyt dystansowy przelotowy (306)

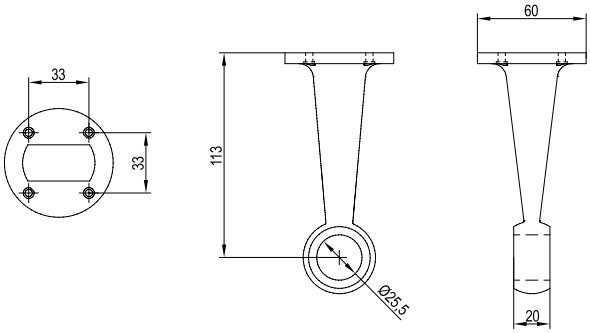

indeks	kolor
TL01.1230.14	001

KODY POKRYĆ: **001** CHROM **062** OCYNK BIAŁY **064** NIKIEL

Uchwyt dystansowy końcowy (307)

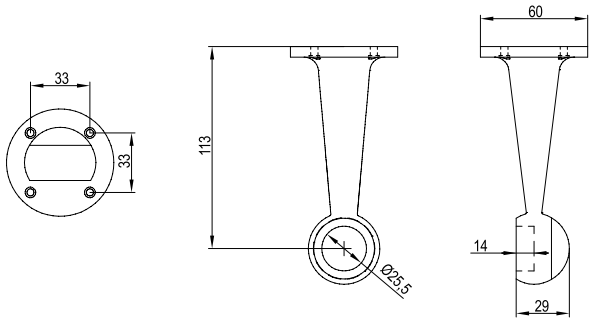

indeks	kolor
TL01.1231.14	001

Uchwyt dystansowy z regulacją przelotowy (651)

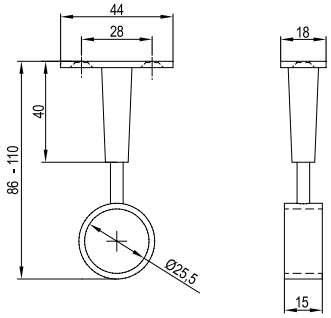

indeks	kolor
TL01.1332.14	001

Uchwyt z regulacją końcowy (652)

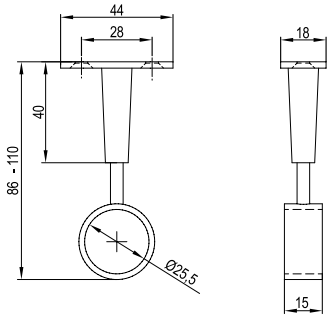

indeks	kolor
TL01.1333.14	001

Zaślepka do rury Ø25 wypukła (4022B)

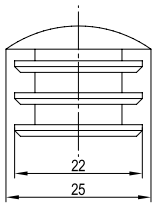

indeks	kolor
TL01.1435.05	001

KODY POKRYĆ: **001** CHROM

Zaczep ślizgowy

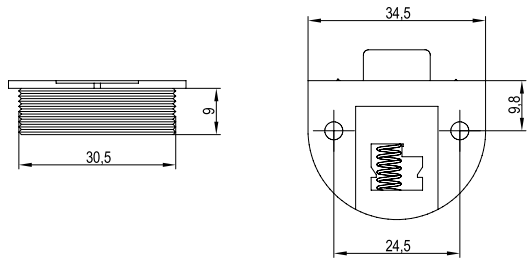

indeks	kolor
TA05.0001.05	013, 038, 061, 088

Prowadnik rolkowy

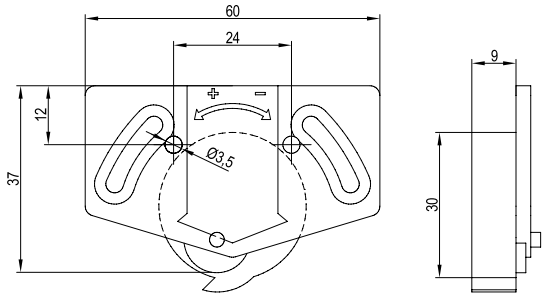

indeks	kolor
TA05.0002.05	013, 038, 061, 088

Prowadnica do szaf tworzywo sztuczne

długość	indeks	kolor
2500	TA05.0009.05	013, 037, 038, 061

Listwa H tworzywo sztuczne

istnieje możliwość docięcia pod wymiar

długość	indeks	kolor
2000	TA05.0034.05	013, 037, 038, 061

KODY POKRYĆ: **013** BIAŁY **037** BRĄZ **038** BUK **061** CZARNY **088** ORZECH

Prowadnica do szaf V

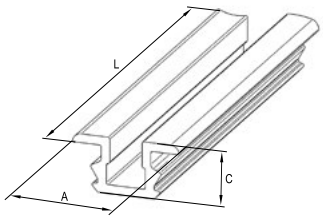

inne wymiary na indywidualne zamówienie

A x C x L	indeks	kolor
12,5 x 6,4 x 2500	TA05.0009.07	012

Szczotka przeciwkurzowa z klejem

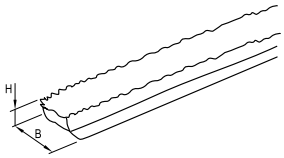

długość	B x H	indeks	kolor
100 mb	4,8 x 4	TA05.0062.05	063
550 mb	4,8 x 4	TA05.0154.05	063
50 mb	6,9 x 12	TA05.0071.05	063

Zawieszka regulowana do szafki na obuwie

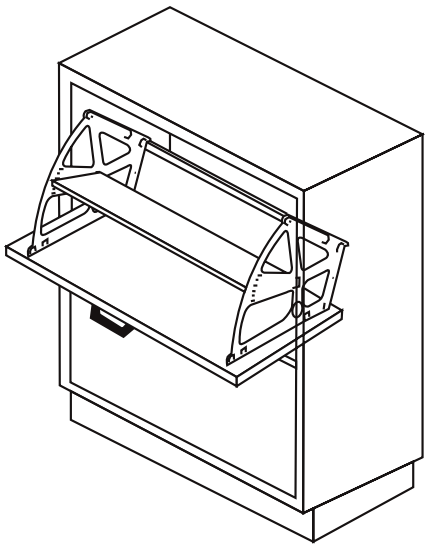

typ	indeks	kolor
1 rzędowa	TA02.0001.05	013
2 rzędowa	TA02.0002.05	013
3 rzędowa	TA02.0003.05	013

KODY POKRYĆ: **012** BEZ POKRYCIA **013** BIAŁY **063** POPIEL

Kosz na bieliznę

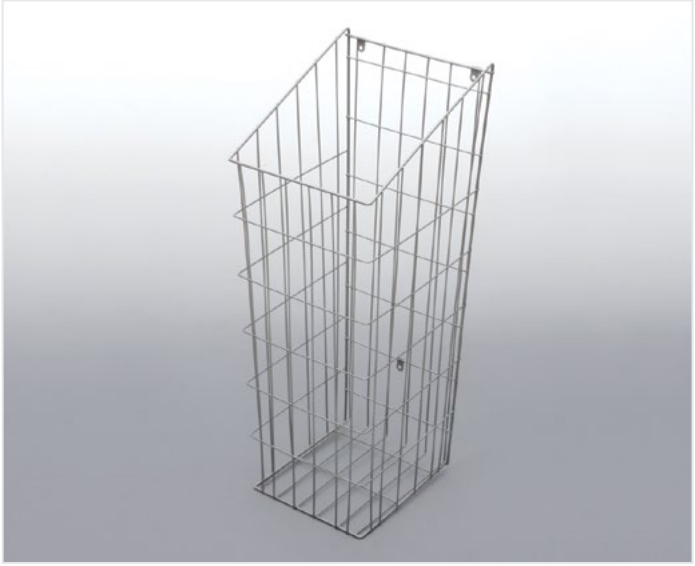

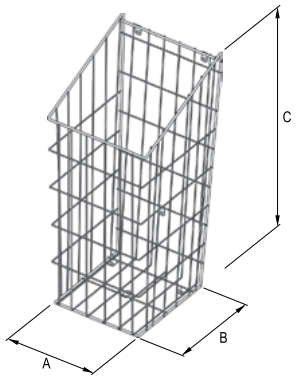

szerokość	A x B x C	indeks	kolor
300	235 x 255 x 600	WE21.0101.01	003, 549*, 924
400	335 x 255 x 600	WE21.0102.01	003, 549*, 924
500	435 x 255 x 600	WE21.0103.01	003, 549*, 924

Kosz na bieliznę składany "N"

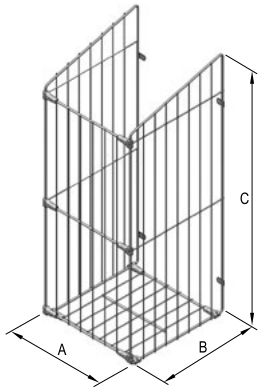

szerokość	A x B x C	indeks	kolor
300	235 x 253 x 600	WE21.0801.01	003, 549*, 924
400	335 x 253 x 600	WE21.0802.01	003, 549*, 924

Suszarka ubraniowa składana

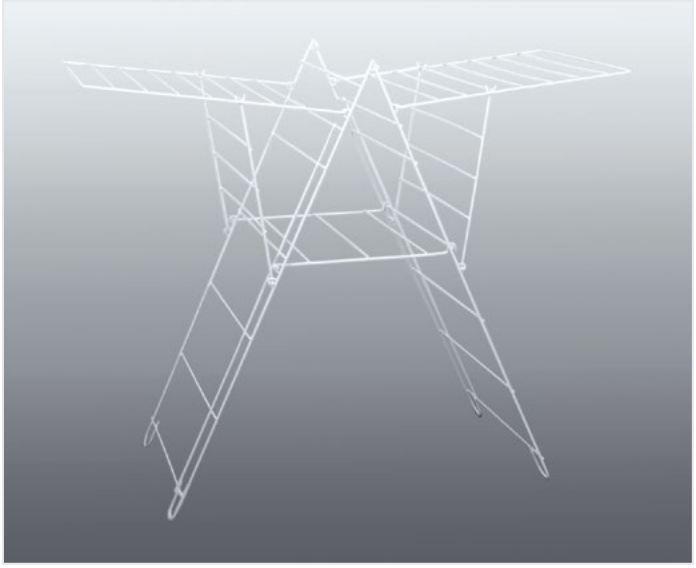

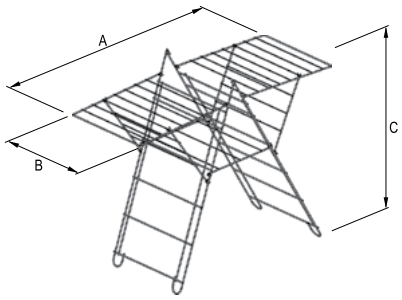

AxBxC	indeks	kolor
1260 x 565 x 900	WE19.0012.01	010
1980 x 565 x 900	WE19.0013.01	010

KODY POKRYĆ: **003** BIAŁY **010** FLUID BIAŁY **549** SREBRNY DS **924** GRAFIT

* produkt w kolorze oznaczonym "*" dostępny na zamówienie

Zastosowanie standardowe

nakładane 110° wyg 0°	Ø35 TECNO	Ø35 SOFT CLOSE SOFT CLOSE M2	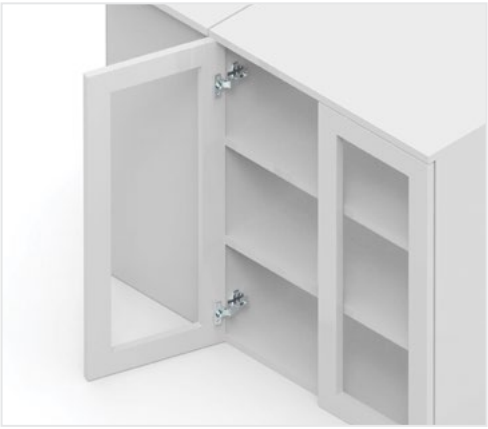
bliźniacze 110° wyg 8°			
wpuszczane 110° wyg 15°	str. 176-177	str. 186-189	

Zastosowanie specjalne z szerokim kątem otwarcia

130° - 165° regulowany kąt otwarcia		Ø35 SOFT CLOSE str. 196-197	
155° zerowy uskok		Ø35 SOFT CLOSE str. 198-199	
165°	Ø35 TECNO str. 182-183		

Zastosowanie narożne - front składany

narożny	Ø35 TECNO str. 184-185		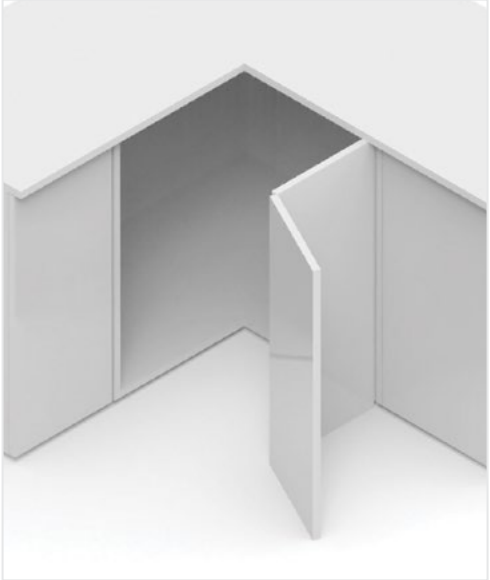

Zastosowanie równoległe

wpuszczany 90°	Ø35 TECNO	Ø35 SOFT CLOSE str. 194-195	
wpuszczany 90° (krótkie ramię)	Ø35 TECNO str. 180-181		

Zastosowanie kątowe

+45°I	Ø35 TECNO str. 178-179	Ø35 SOFT CLOSE str. 192-193	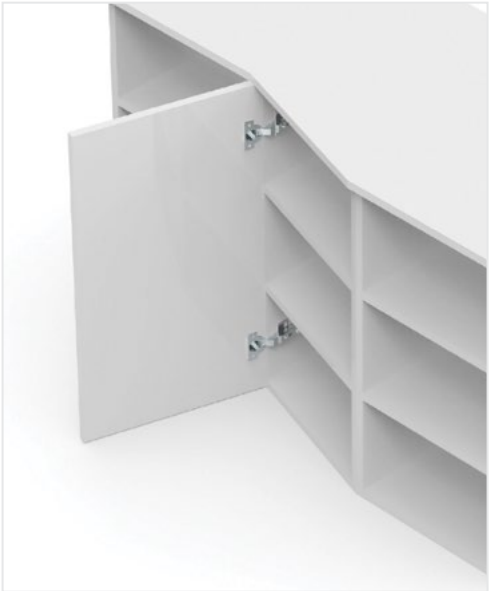
+30°II		Ø35 SOFT CLOSE str. 190-191	

Tecno - informacje ogólne

Zawias TECNO

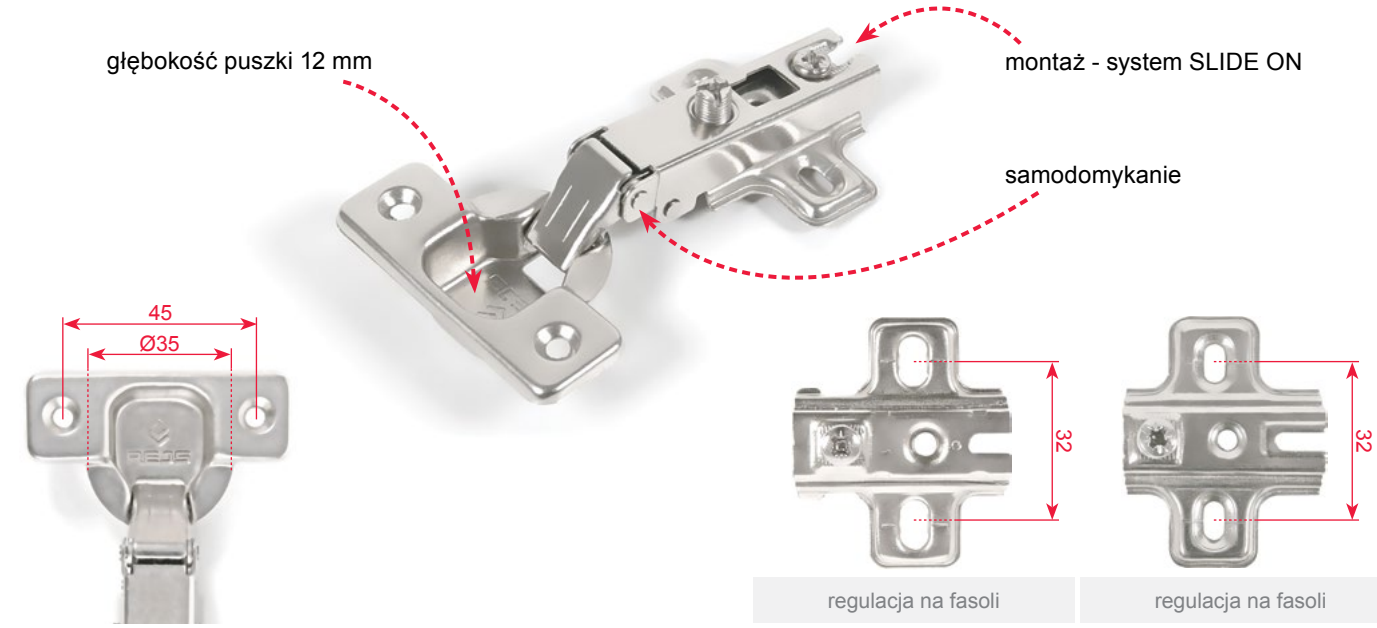

puszka zawiasu pod wkręt 3,5 x 16	regulacja na fasoli	regulacja na fasoli
	prowadnik SLIDE ON na wkręt EURO 6,3 x 13	prowadnik SLIDE ON na wkręt 3,5 x 16

Zawiasy klasyczne z puszką Ø35. Łączą w sobie niezawodne działanie z klasycznym wzornictwem.

Montaż ramienia zawiasu na prowadnik

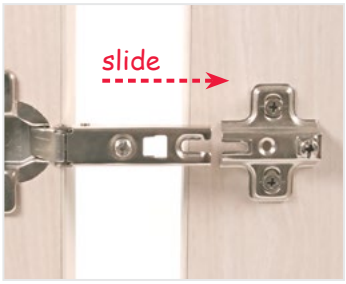

SLIDE ON

prosty montaż poprzez wsunięcie ramienia zawiasu na śrubę prowadnika

Ilość zawiasów

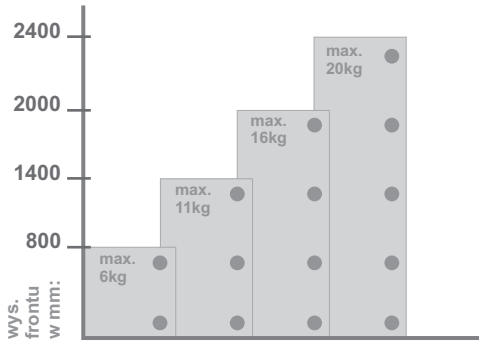

Liczba zawiasów zależy od wysokości i ciężaru frontu. Stabilność zapewnia możliwie duża odległość między zawiasami. Dane odnoszą się do frontów o szerokości 600 mm

Soft close - informacje ogólne

Zawias SOFT CLOSE

zaślepka puszki
i ramienia zawiasu

puszka zawiasu
pod wkręt 3,5 x 16

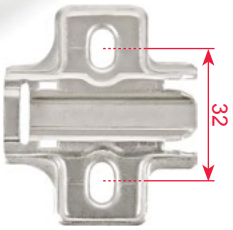

regulacja na fasoli

prowadnik CLICK-ON
na wkręt EURO 6,3 x 14

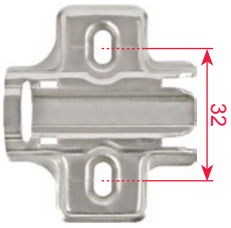

regulacja na fasoli

prowadnik CLICK-ON
na wkręt 3,5 x 16

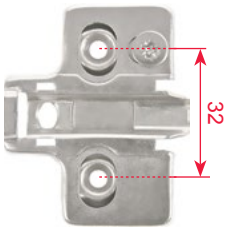

z regulacją
mimośrodową

prowadnik CLICK-ON
na wkręt 3,5 x 16

Zawiasy premium z puszką Ø35. Estetyczny i funkcjonalny zawias połączony z funkcją miękkiego domyku SOFT CLOSE, zapewniającą delikatne i ciche zamykanie frontu. Regulacja mimośrodowa pozwala ustawić front w odpowiedniej pozycji w jednym kroku.

Montaż ramienia zawiasu na prowadnik

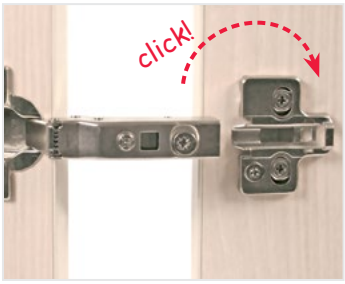

CLICK-ON

prosty montaż i demontaż bez użycia narzędzi
poprzez wciśnięcie ramienia zawiasu w prowadnik

Ilość zawiasów

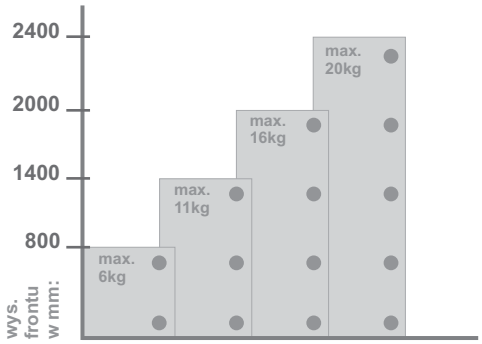

Liczba zawiasów zależy od wysokości i ciężaru frontu. Stabilność zapewnia możliwie duża odległość między zawiasami. Dane odnoszą się do frontów o szerokości 600 mm

Tecno - zastosowanie standardowe

Zastosowanie standardowe

- do puszki Ø35
- wygięcie ramienia 0°, 8°, 15°
- kąt otwarcia 110°
- system montażu slide-on
- regulacja w trzech płaszczyznach
- zawias metalowy niklowany
- pakowany z prowadnikiem i wkrętami lub bez, luzem
- liczba w kartonie: 250 szt. (Uwaga: zawias nakładany bez sprężyny pakowany po 100 szt.)

Komponenty zawiasu

	Z regulacją na fasoli				
	wkręt EURO 6,3 x 13	wkręt 3,5 x 16			
				liczba wkrętów w zawiasie	
Nakładane 110° wyg 0°	indeks	indeks	H	wkręt EURO 6,3 x 13	wkręt 3,5 x 16
	-	TJ01.5901.01.064	0	-	-
	TJ01.5801.01.064	-	0	2	-
	-	TJ01.9701.01.064	2	-	-
	TJ01.8901.01.064	-	2	2	-
bez sprężyny		TJ01.8993.01.064	0	-	-
Bliźniacze 110° wyg 8°			H	wkręt EURO 6,3 x 13	wkręt 3,5 x 16
	-	TJ01.5903.01.064	0	-	-
	TJ01.5802.01.064	-	0	2	-
	TJ01.8903.01.064	-	2	2	-
Wpuszczane 110° wyg 15°			H	wkręt EURO 6,3 x 13	wkręt 3,5 x 16
	TJ01.8904.01.064	-	0	2	-
	-	TJ01.5904.01.064	0	-	-
	TJ01.5804.01.064	-	2	2	-

KODY POKRYĆ: **064** NIKIEL

Tecno - zastosowanie standardowe

Nałożenie frontu / fronty nakładane

H=14+K-D

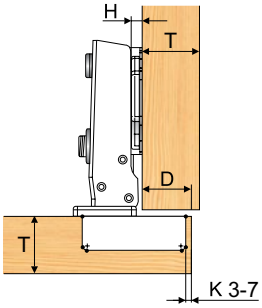

Nałożenie frontu / fronty bliźniacze

H=5+K-D

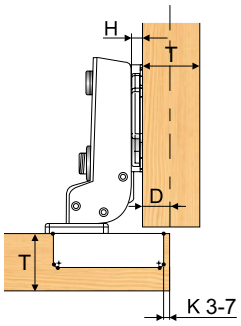

Nałożenie frontu / fronty wpuszczane

H=-2+K+F

prowadnik cofnąć o grubość frontu T+ 1,5 mm

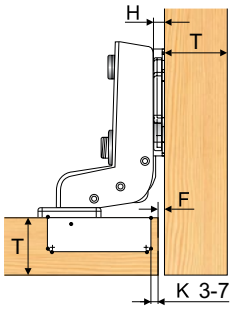

Użyj wzorów aby ustalić odległość nasadzenia puszki (K) oraz wysokość prowadnika (H)

Front nakładany: H=14+K-D

Front bliźniaczy: H=5+K-D

Front wpuszczany: H=-2+K+F

Wymiary montażowe puszki zawiasu i prowadnika

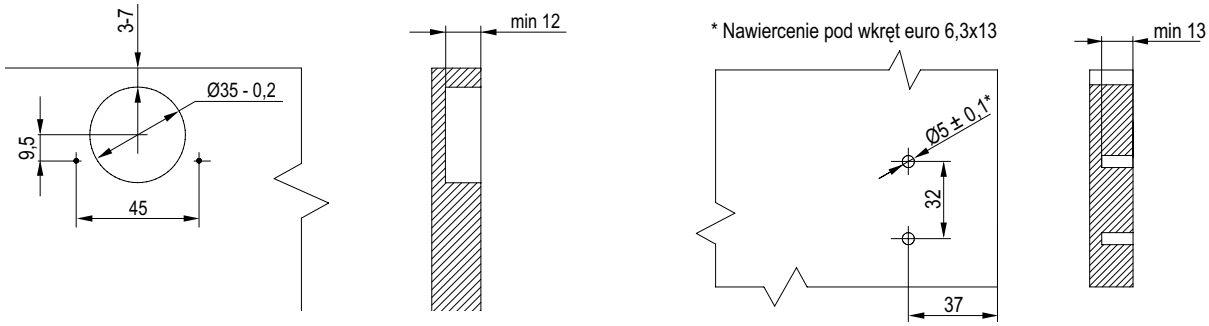

Regulacja

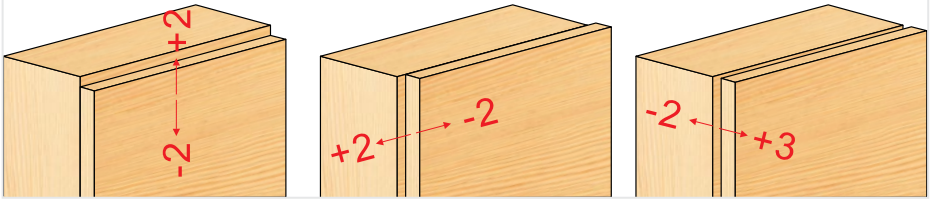

Legenda

D - Nałożenie frontu

K - Odległość puszki

F - Szczelina

T - Grubość frontu

H - Wysokość prowadnika

Tecno - zastosowanie kątowe

Zastosowanie kątowe

- do puszki Ø35
- kąt otwarcia 95°
- system montażu slide-on
- regulacja w trzech płaszczyznach
- zawias metalowy niklowany
- pakowany z prowadnikiem i wkrętami luzem
- liczba w kartonie: 200 szt.

Komponenty zawiasu

	Z regulacją na fasoli				
	wkręt EURO 6,3 x 13	wkręt 3,5 x 16			
				liczba wkrętów w zawiasie	
Częściowo nakładane +45° I	indeks	indeks	H	wkręt EURO 6,3 x 13	wkręt 3,5 x 16
	-	TJ01.9708.01.064	2	-	-
	TJ01.5808.01.064	-	2	2	-

KODY POKRYĆ: **064** NIKIEL

Tecno - zastosowanie kątowe

Nałożenie frontu / zawias kątowy częściowo nakładany +45° I

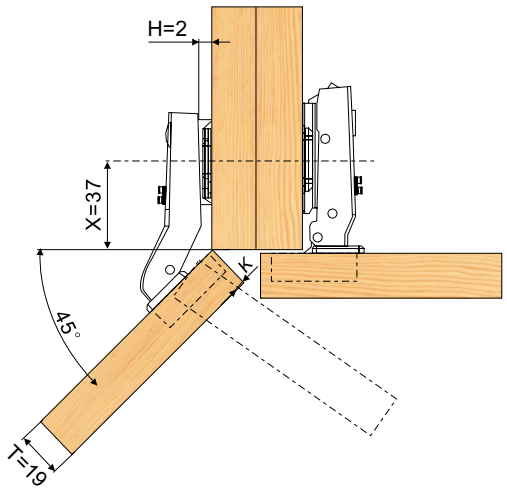

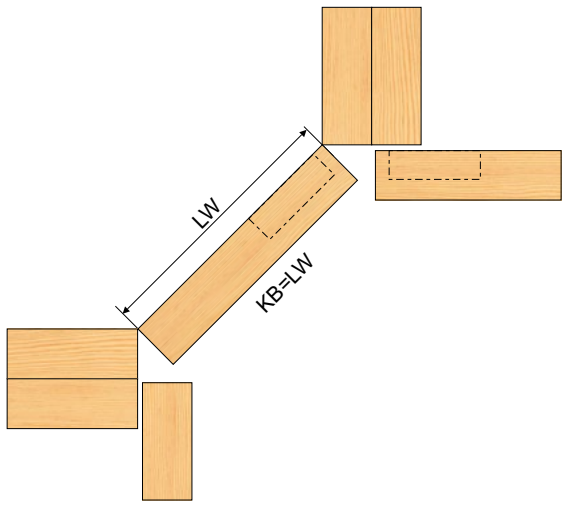

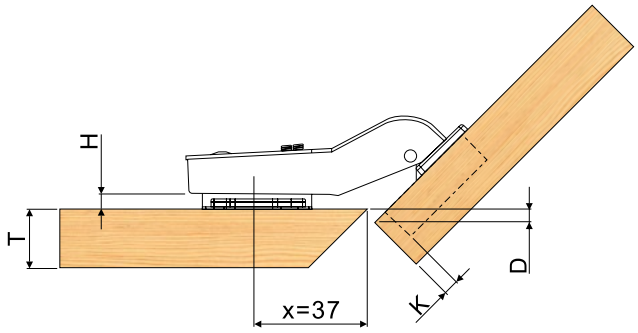

Wymiary montażowe puszki zawiasu i prowadnika

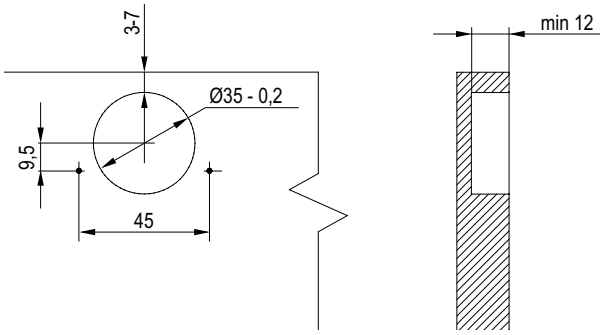

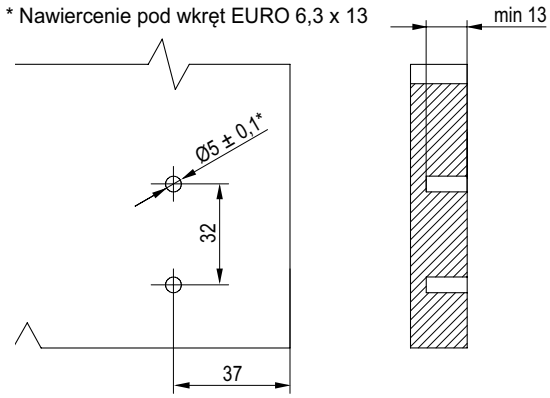

Regulacja

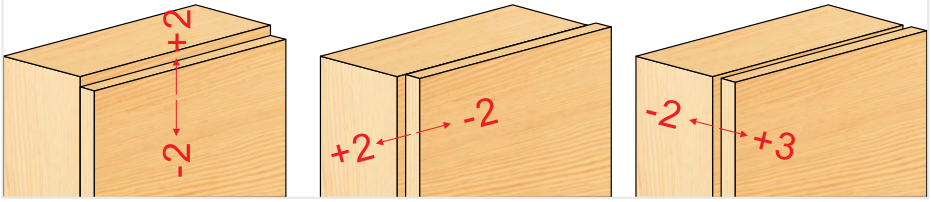

Legenda

KB - Szer. frontu
LW - Szer. wew. korpusu
D - Nałożenie frontu
K - Odległość puszki
T - Grubość frontu
H - Wysokość prowadnika
F - Szczelina

Tecno - zastosowanie równoległe

Zastosowanie równoległe

- do puszki Ø35
- kąt otwarcia 100°
- system montażu slide-on
- regulacja w trzech płaszczyznach
- zawias metalowy niklowany
- pakowany z prowadnikiem i wkrętami lub bez, luzem
- liczba w kartonie:
  - 200 szt. (zawiasy wpuszczane 90°)
  - 250 szt. (zawiasy wpuszczane 90° z krótkim ramieniem)

Komponenty zawiasu

	Z regulacją na fasoli				
	wkręt EURO 6,3 x 13	wkręt 3,5 x 16			
				liczba wkrętów w zawiasie	
Wpuszczane 90°	indeks	indeks	H	wkręt EURO 6,3 x 13	wkręt 3,5 x 16
	TJ01.5809.01.064	-	2	2	-
	-	TJ01.9709.01.064	2	-	-
Wpuszczane 90° z krótkim ramieniem			H	wkręt EURO 6,3 x 13	wkręt 3,5 x 16
	TJ01.5397.01.064	-	6	2	-

KODY POKRYĆ: **064** NIKIEL

Tecno - zastosowanie równoległe

Nałożenie frontu
zawias wpuszczany 90°

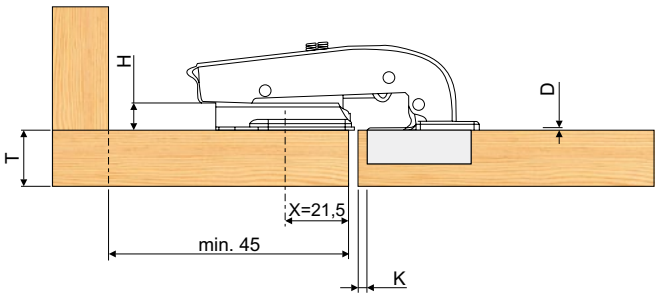

K=5	
H=0	D=4
H=2	D=2
H=4	D=0

Nałożenie frontu
zawias wpuszczany 90° z krótkim ramieniem

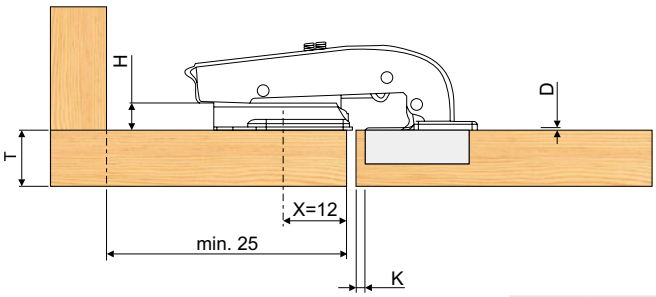

K=5	
H=0	D=4
H=2	D=2
H=4	D=0
H=6	D=2

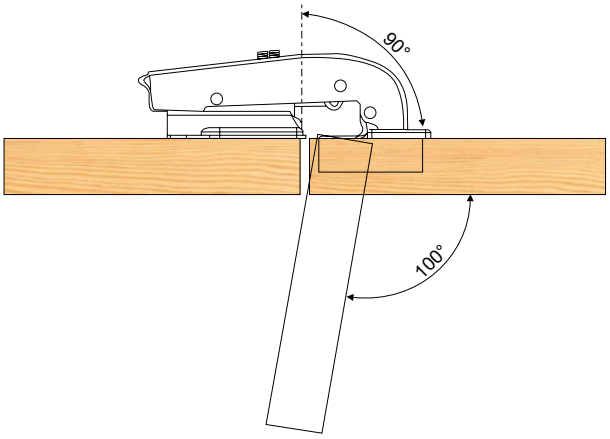

Wymiary montażowe puszki zawiasu i prowadnika

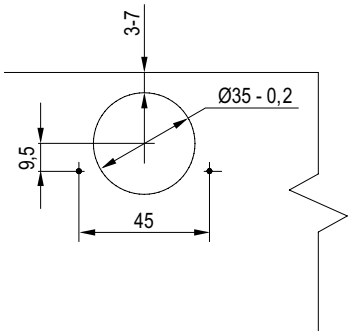

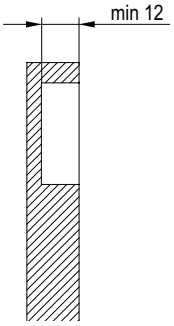

*Nawiercenie pod wkręt EURO 6,3 x 13

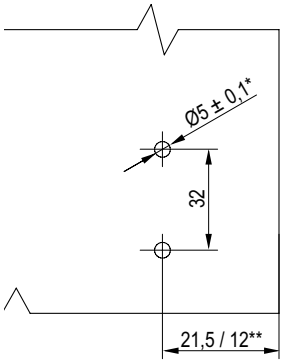

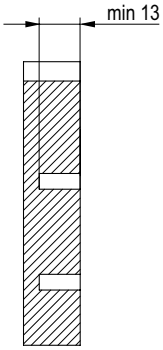

**z krótkim ramieniem

Regulacja

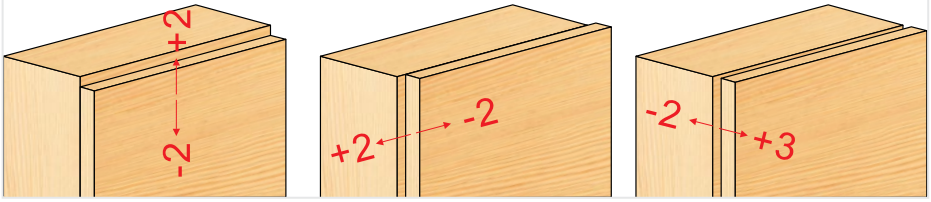

Legenda

D - Nałożenie frontu
K - Odległość puszki
T - Grubość frontu
H - Wysokość prowadnika

Tecno - zastosowanie specjalne - szeroki kąt otwarcia

Zastosowanie specjalne

- do puszki Ø35
- kąt otwarcia 165°
- system montażu slide-on
- regulacja w trzech płaszczyznach
- zawias metalowy niklowany
- pakowany z prowadnikiem i wkrętami lub bez, luzem
- liczba w kartonie: 100 szt.

Komponenty zawiasu

	Z regulacją na fasoli				
	wkręt EURO 6,3 x 13	wkręt 3,5 x 16			
				liczba wkrętów w zawiasie	
Nakładane 165°	indeks	indeks	H	wkręt EURO 6,3 x 13	wkręt 3,5 x 16
	-	TJ01.9711.01.064	2	-	-
	TJ01.5811.01.064	-	2	2	-

KODY POKRYĆ: **064** NIKIEL

Tecno - zastosowanie specjalne - szeroki kąt otwarcia

Nałożenie frontu

H=14+K-D

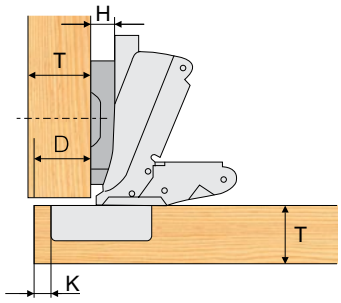

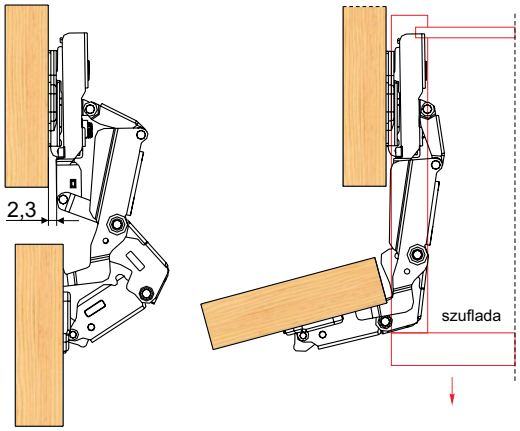

Użyj wzorów aby ustalić odległość nasadzenia puszki (K) oraz wysokość prowadnika (H)

H=14+K-D

Wymiary montażowe puszki zawiasu i prowadnika

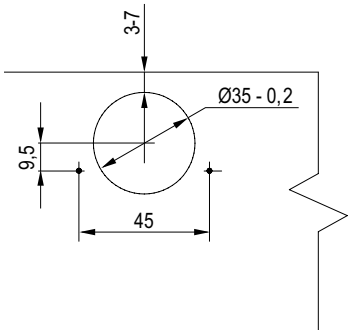

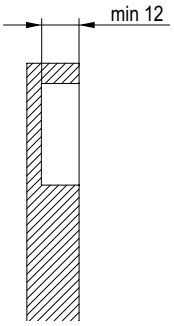

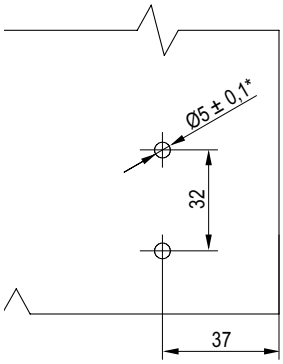

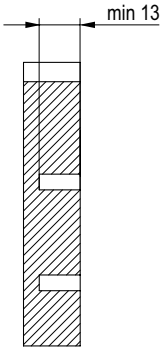

Regulacja

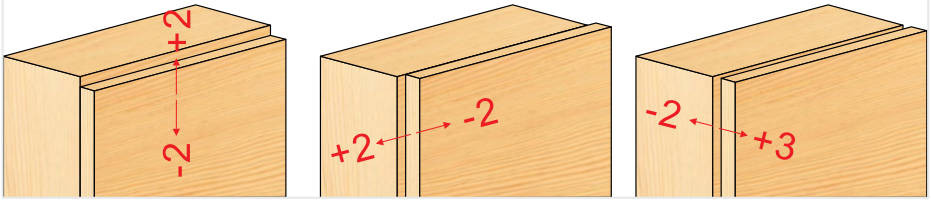

Legenda

D - Nałożenie frontu
K - Odległość puszki
T - Grubość frontu
H - Wysokość prowadnika

Tecno - zastosowanie narożne - front składany

Zastosowanie narożne

- do puszki Ø35
- kąt otwarcia 25°
- system montażu slide-on
- wygodna, precyzyjna regulacja w trzech wymiarach
- zawias metalowy niklowany
- stosowany w kombinacji z zawiasem 155° lub 165°
- regulacja szczeliny i głębokości
- pakowany z prowadnikiem i wkrętami, po 2 szt.
- liczba w kartonie: 100 szt. (50 kompletów)

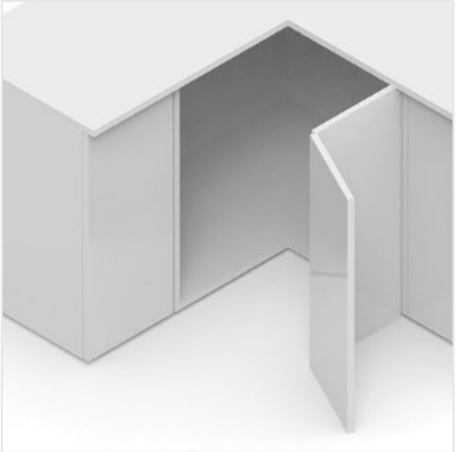

Komponenty zawiasu

	Z regulacją mimośrodową			
	wkręt EURO 3,5 x 16			
			liczba wkrętów w zawiasie	
Nakładany	indeks	H	wkręt EURO 6,3 x 16	wkręt 3,5 x 16
	TJ01.4610.01.064	2	-	4

Komponenty opcjonalne

1 Amortyzator AIRTIC PROFESSIONAL

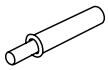

indeks	kolor
TJ03.1952.05	013, 037, 038, 061, 063, 097, 159

2 Adapter do amortyzatora AIRTIC PROFESSIONAL

indeks	kolor
TJ03.6553.05	013, 037, 038, 061, 063, 097, 159

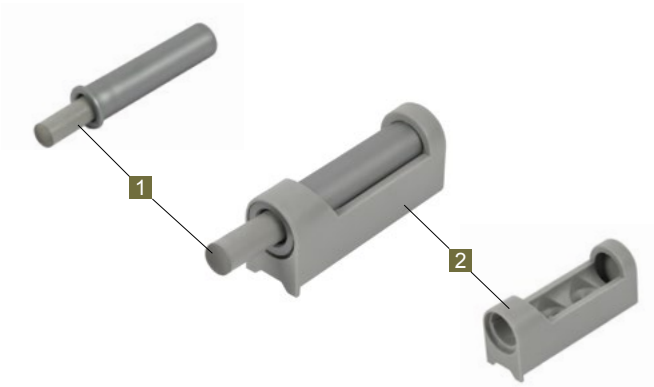

1 Zaślepka na ramię zawiasu

indeks	kolor
TJ02.3741.01	064

2 Zaślepka na puszkę zawiasu

indeks	kolor
TJ02.3742.01	064

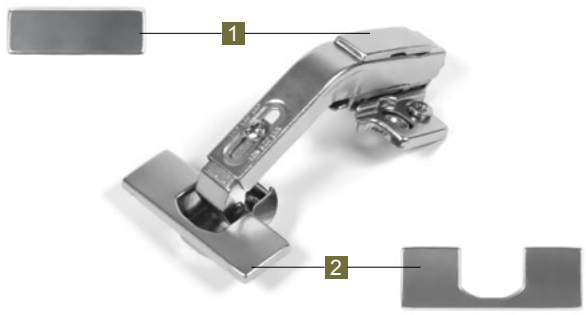

KODY POKRYĆ: **013** BIAŁY **037** BRĄZ **038** BUK **061** CZARNY **063** POPIEL **064** NIKIEL **097** KLON **159** WIŚNIA CALVADOS

Tecno - zastosowanie narożne - front składany

Nałożenie frontu

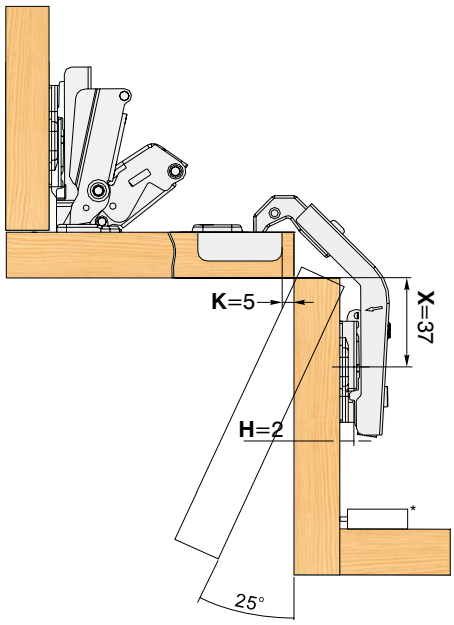

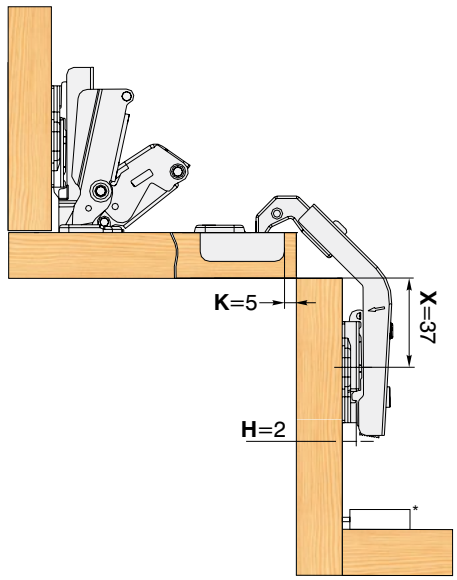

* aby zapewnić łagodne zamykanie frontu, sugerujemy zastosować amortyzator airtic

Wymiary montażowe puszki zawiasu i prowadnika

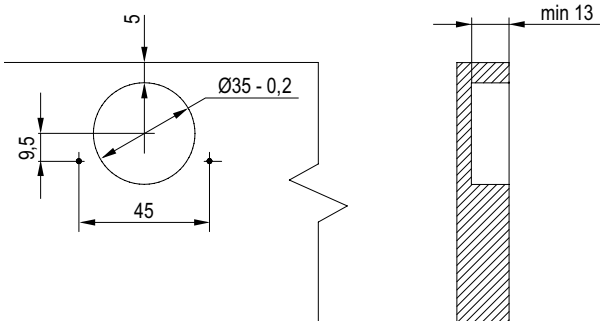

Nawiercenie pod wkręt EURO 6,3 x 16

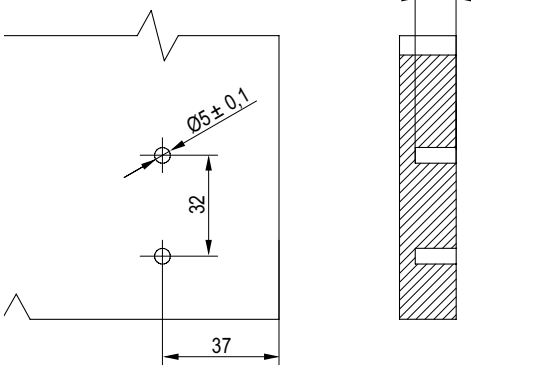

Regulacja

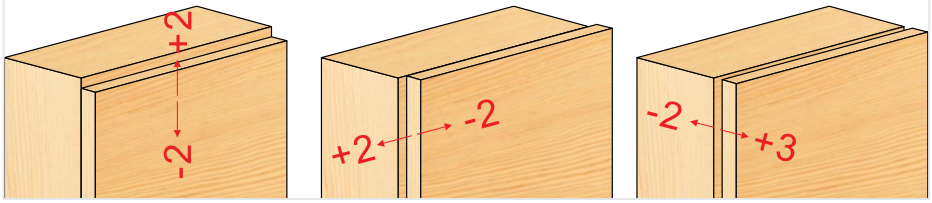

Podane wymiary ustawień fabrycznych, prowadnika o dystansie 2 mm i dla frontów ze sfazowanymi krawędziami R=1 mm

Legenda

D - Nałożenie frontu
K - Odległość puszki
T - Grubość frontu
H - Wysokość prowadnika

Soft close - zastosowanie standardowe

Zastosowanie standardowe

- do puszki Ø35
- wygięcie ramienia 0°, 8°, 15°
- kąt otwarcia 110°
- system montażu click-on
- miękki domyk
- wygodna i precyzyjna regulacja w trzech płaszczyznach
- zawias metalowy niklowany, sygnowany logiem REJS
- pakowany po dwie sztuki w woreczek z nadrukami
- liczba w kartonie: 100 szt (50 kpl.)
- w zestawie prowadnik, zaślepka na puszkę i na ramię oraz wkręty

Komponenty zawiasu

	Z regulacją na fasoli		Z regulacją mimośrodową			
	wkręt EURO 6,3 x 14	wkręt 3,5 x 16	wkręt 3,5 x 16		liczba wkrętów w zestawie	
Nakładane 110° wyg 0°	indeks	indeks	indeks	H	wkręt EURO 6,3 x 14	wkręt 3,5 x 16
	-	TJ01.7101.01.064	-	0	-	12
	-	-	TJ01.7199.01.064	0	-	8
Bliźniacze 110° wyg 8°	indeks	indeks	indeks	H	wkręt EURO 6,3 x 14	wkręt 3,5 x 16
	-	TJ01.8102.01.064	-	0	-	12
	-	-	TJ01.7124.01.064	0	-	8
Wpuszczane 110° wyg 15°	indeks	indeks	indeks	H	wkręt EURO 6,3 x 14	wkręt 3,5 x 16
	-	TJ01.8204.01.064	-	0	-	12
	-	-	TJ01.7125.01.064	0	-	8

Komponenty dodatkowe

1 Zaślepka na ramię zawiasu

indeks	kolor
TJ02.3741.01	064

2 Zaślepka na puszkę zawiasu

indeks	kolor
TJ02.3742.01	064

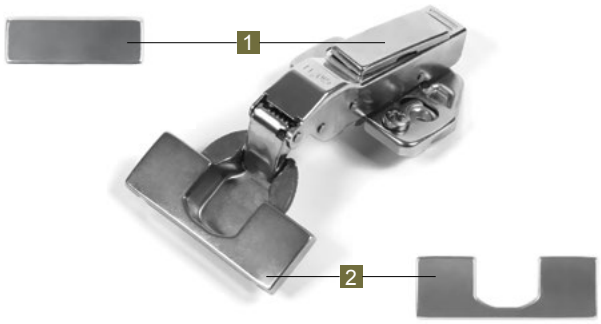

KODY POKRYĆ: **064** NIKIEL

Soft close - zastosowanie standardowe

Nałożenie frontu / fronty nakładane

H=11+K-D

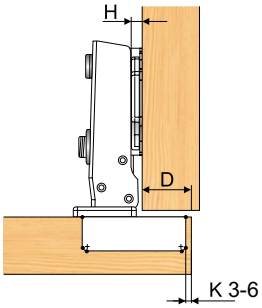

	K=	3	4	5	6
H=0	D=	14	15	16	17
H=2	D=	12	13	14	15
H=4	D=	10	11	12	13

Nałożenie frontu / fronty bliźniacze

H=1,5+K-D

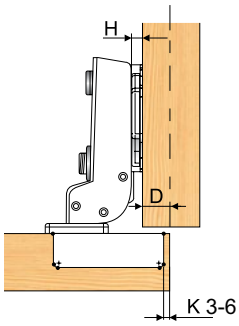

	K=	3	4	5	6
H=0	D=	4,5	5,5	6,5	7,5
H=2	D=	2,5	3,5	4,5	5,5
H=4	D=	0,5	1,5	2,5	3,5

Nałożenie frontu / fronty wpuszczane

H=-7+K+F

prowadnik cofnąć o grubość frontu 37+T+1,5 mm

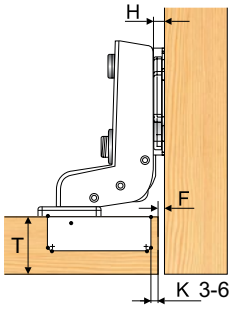

	K=	3	4	5	6
H=0	F=	4	3	2	1
H=2	F=	6	5	4	3
H=4	F=	8	7	6	5

Użyj wzorów aby ustalić odległość nasadzenia puszki (K) oraz wysokość prowadnika (H)

Front nakładany: H=11+K-D

Front bliźniaczy: H=1,5+K-D

Front wpuszczany: H=7+K+F

Wymiary montażowe puszki zawiasu i prowadnika

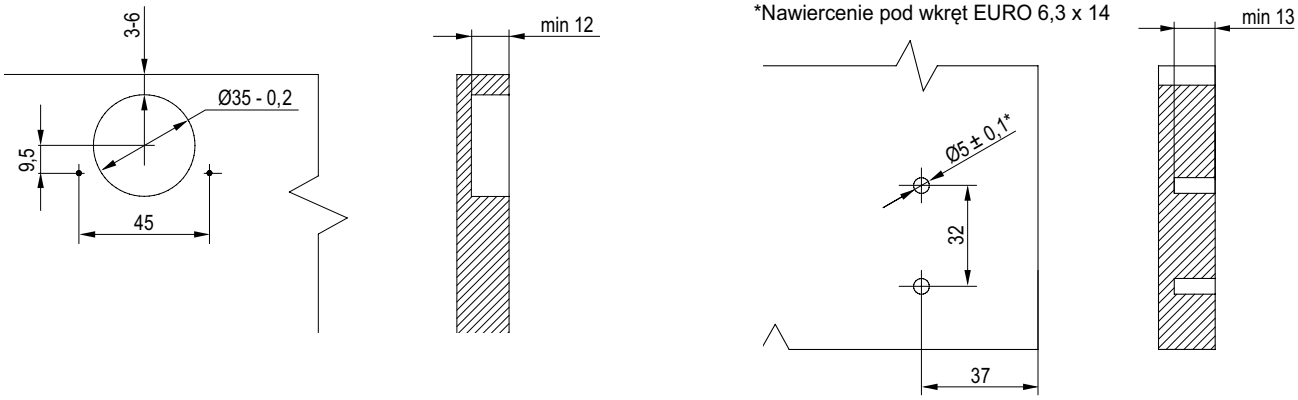

Regulacja

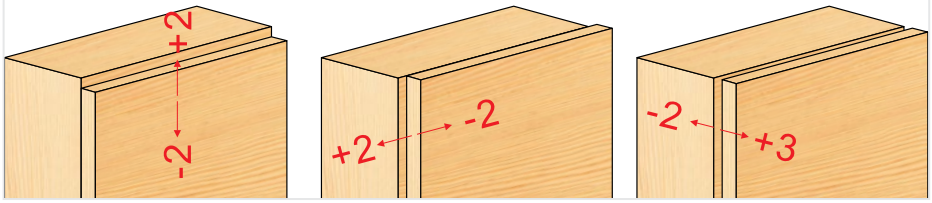

Podane wymiary ustawień fabrycznych, prowadnika o dystansie 0 mm i dla frontów ze sfazowanymi krawędziami R=1mm

Legenda

D - Nałożenie frontu

K - Odległość puszki

F - Szczelina

T - Grubość frontu

H - Wysokość prowadnika

Soft close M2 - zastosowanie standardowe

Zastosowanie standardowe

- do puszki Ø35
- wygięcie ramienia 0°, 8°, 15°
- kąt otwarcia 110°
- system montażu click-on
- miękki domyk
- wygodna i precyzyjna regulacja w trzech płaszczyznach
- zawias metalowy niklowany
- pakowany po dwie sztuki w woreczek foliowy
- liczba w kartonie: 100 szt (50 kpl.)
- w zestawie prowadnik oraz wkręty

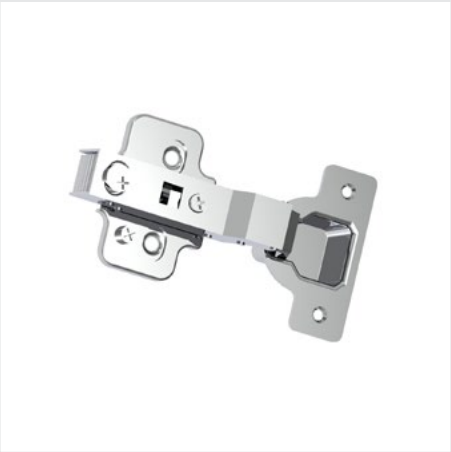

Komponenty zawiasu

	Z regulacją na fasoli		Z regulacją mimośrodową			
	wkręt EURO 6,3 x 14	wkręt 3,5 x 16	wkręt 3,5 x 16			
					liczba wkrętów w zestawie	
Nakładane 110° wyg 0°	indeks	indeks	indeks	H	wkręt EURO 6,3 x 14	wkręt 3,5 x 16
	-	TJ01.5401.01.064	-	0	-	8
	TJ01.5466.01.064	-	-	0	4	4
	TJ01.5467.01.064	-	-	2	4	8
Bliźniacze 110° wyg 8°	indeks	indeks	indeks	H	wkręt EURO 6,3 x 14	wkręt 3,5 x 16
	-	TJ01.5402.01.064	-	0	-	8
	TJ01.5487.01.064	-	-	0	4	4
	TJ01.5468.01.064	-	-	2	4	4
Wpuszczane 110° wyg 15°	indeks	indeks	indeks	H	wkręt EURO 6,3 x 14	wkręt 3,5 x 16
	-	TJ01.6804.01.064	-	0	-	8
	TJ01.5477.01.064	-	-	0	4	4
	TJ01.5404.01.064	-	-	2	4	4

KODY POKRYĆ: **064** NIKIEL

Soft close M2 - zastosowanie standardowe

Nałożenie frontu / fronty nakładane

H=11+K-D

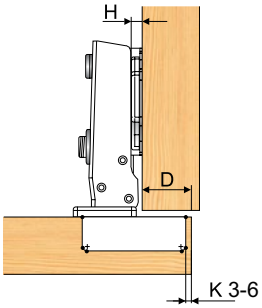

	K=	3	4	5	6
H=0	D=	14	15	16	17
H=2	D=	12	13	14	15
H=4	D=	10	11	12	13

Nałożenie frontu / fronty bliźniacze

H=1,5+K-D

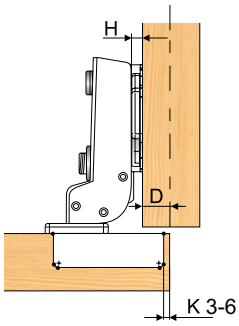

	K=	3	4	5	6
H=0	D=	4,5	5,5	6,5	7,5
H=2	D=	2,5	3,5	4,5	5,5
H=4	D=	0,5	1,5	2,5	3,5

Nałożenie frontu / fronty wpuszczane

H=-7+K+F

prowadnik cofnąć o grubość frontu 37+T+1,5 mm

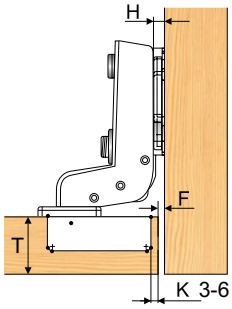

	K=	3	4	5	6
H=0	F=	4	3	2	1
H=2	F=	6	5	4	3
H=4	F=	8	7	6	5

Użyj wzorów aby ustalić odległość nasadzenia puszki (K) oraz wysokość prowadnika (H)

Front nakładany: H=11+K-D

Front bliźniaczy: H=1,5+K-D

Front wpuszczany: H=7+K+F

Wymiary montażowe puszki zawiasu i prowadnika

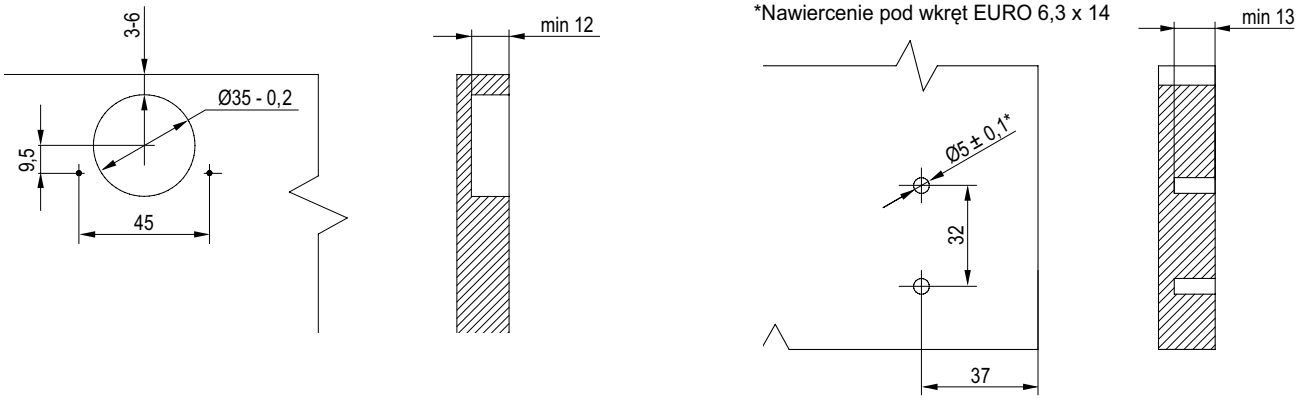

Regulacja

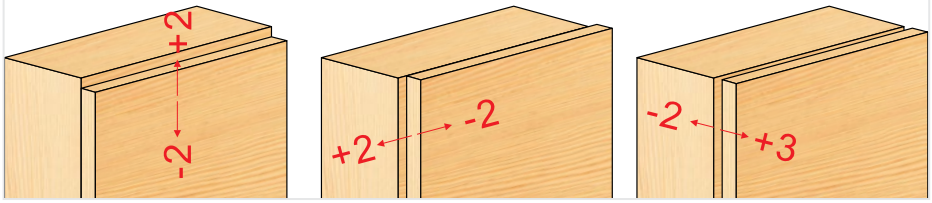

Podane wymiary ustawień fabrycznych, prowadnika o dystansie 0 mm i dla frontów ze sfazowanymi krawędziami R=1mm

Legenda

D - Nałożenie frontu

K - Odległość puszki

F - Szczelina

T - Grubość frontu

H - Wysokość prowadnika

Soft close - zastosowanie kątowe +30°

Zastosowanie kątowe

- do puszki Ø35
- kąt otwarcia 110°
- nakładany
- system montażu click-on
- miękki domyk
- wygodna i precyzyjna regulacja w trzech płaszczyznach
- zawias metalowy niklowany
- pakowany po dwie sztuki w woreczek foliowy
- liczba w kartonie: 100 szt (50 kpl.)
- w zestawie prowadnik oraz wkręty

Komponenty zawiasu

	Z regulacją na fasoli	Z regulacją mimośrodową			
	wkręt EURO 6,3 x 14	wkręt 3,5 x 16			
				liczba wkrętów w zestawie	
Nakładane +30° II	indeks	indeks	H	wkręt EURO 6,3 x 14	wkręt 3,5 x 16
	-	TJ01.7107.01.064	0	-	8

Komponenty dodatkowe

1 Zaślepka na ramię zawiasu

indeks	kolor
TJ02.3741.01	064

2 Zaślepka na puszkę zawiasu

indeks	kolor
TJ02.3742.01	064

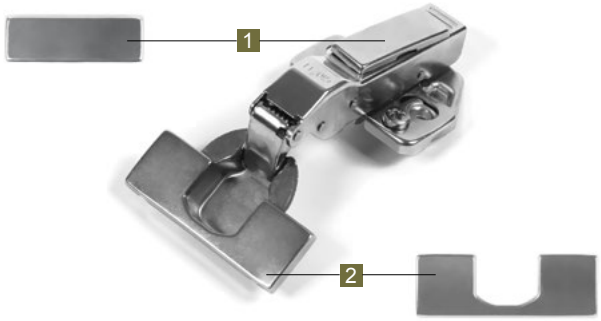

KODY POKRYĆ: **064** NIKIEL

Soft close - zastosowanie kątowe +30°

Nałożenie frontu / zawias kątowy nakładany +30° II

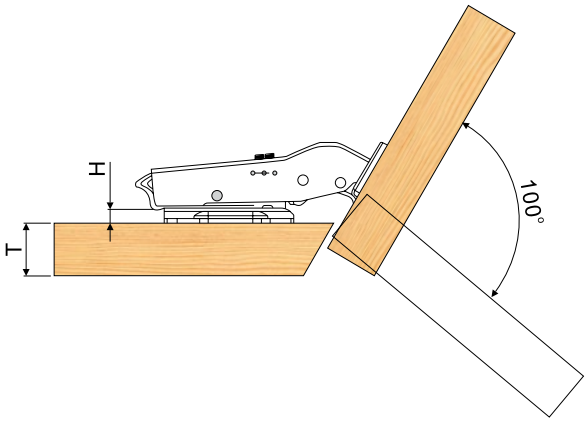

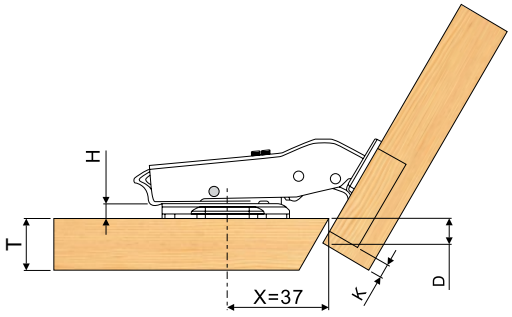

Wymiary montażowe puszki zawiasu i prowadnika

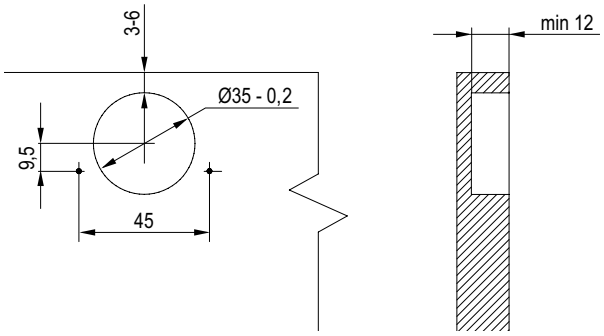

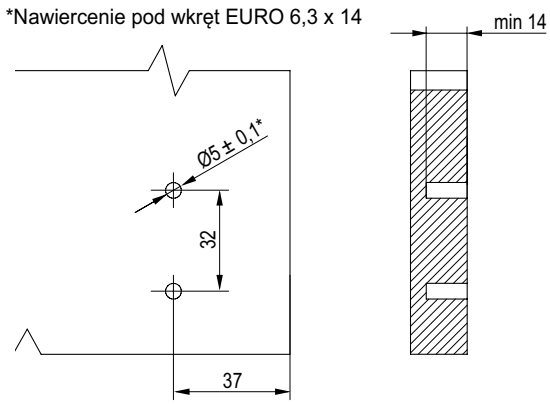

Regulacja

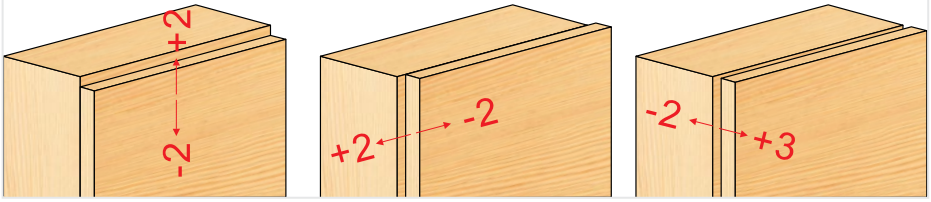

Legenda

D - Nałożenie frontu
K - Odległość puszki
T - Grubość frontu
H - Wysokość prowadnika
F - Szczelina

Soft close M2 - zastosowanie kątowe +45°

Zastosowanie kątowe

- do puszki Ø35
- kąt otwarcia 110°
- częściowo nakładany
- system montażu click-on
- miękki domyk
- wygodna i precyzyjna regulacja w trzech płaszczyznach
- zawias metalowy niklowany, sygnowany logiem REJS
- pakowany po dwie sztuki w woreczek z nadrukami
- liczba w kartonie: 100 szt (50 kpl.)
- w zestawie prowadnik, zaślepka na puszkę i na ramię oraz wkręty

Komponenty zawiasu

	Z regulacją na fasoli	Z regulacją mimośrodową			
	wkręt EURO 6,3 x 14	wkręt 3,5 x 16			
				liczba wkrętów w zestawie	
Częściowo nakładany +45° I	indeks	indeks	H	wkręt EURO 6,3 x 14	wkręt 3,5 x 16
	TJ01.2806.01.064	-	0	4	4
	-	TJ01.2808.01.064	0	-	8

Komponenty dodatkowe

1 Zaślepka na ramię zawiasu

indeks	kolor
TJ02.3741.01	064

2 Zaślepka na puszkę zawiasu

indeks	kolor
TJ02.3742.01	064

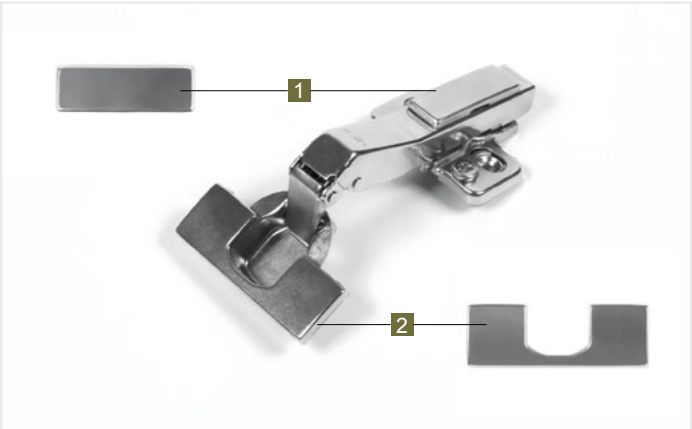

KODY POKRYĆ: **064** NIKIEL

Soft close - zastosowanie kątowe +45°

Nałożenie frontu / zawias kątowy częściowo nakładany 45° I

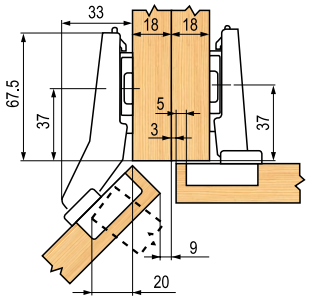

Zawias kątowy częściowo nakładany 45°I

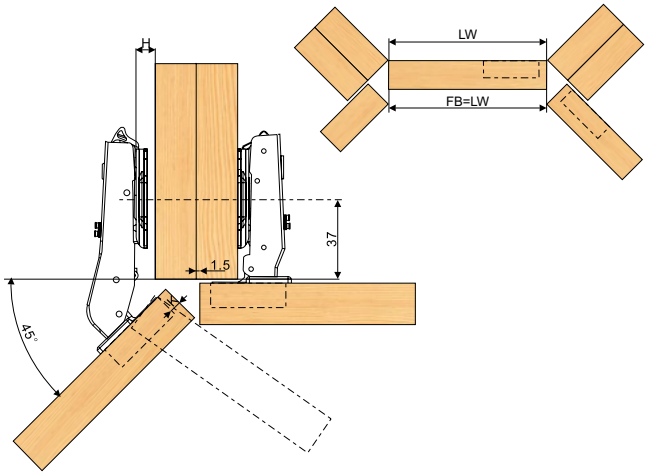

zaleca się próbę montażu

Wymiary montażowe puszki zawiasu i prowadnika

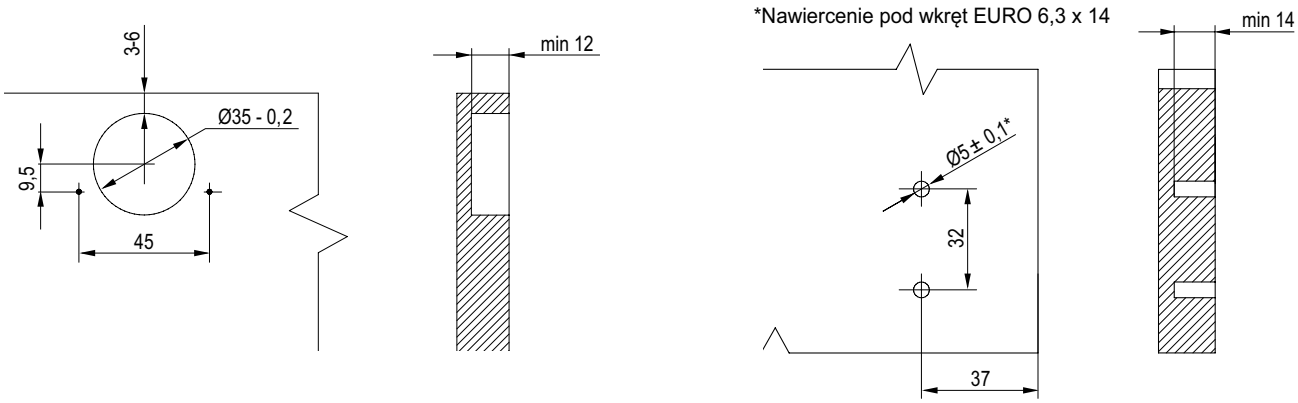

Regulacja

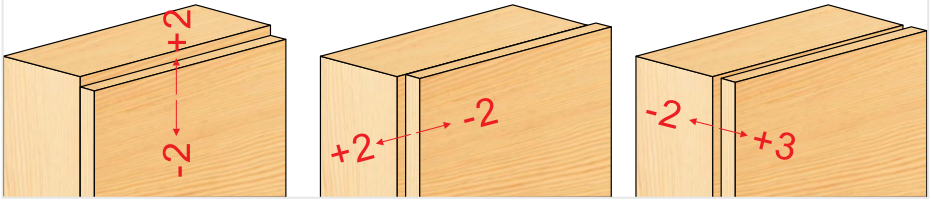

Legenda

FB - Szerokość frontu
LW - Szer. wew. korpusu
D - Nałożenie frontu
K - Odległość puszki
T - Grubość frontu
H - Wysokość prowadnika
F - Szczelina

Soft close M2 - zastosowanie równoległe

Zastosowanie równoległe

- do puszki Ø35
- kąt otwarcia 90°
- wpuszczany
- system montażu click-on
- miękki domyk
- wygodna i precyzyjna regulacja w trzech płaszczyznach
- zawias metalowy niklowany, sygnowany logiem REJS
- pakowany po dwie sztuki w woreczek z nadrukami
- liczba w kartonie: 100 szt (50 kpl.)
- w zestawie prowadnik, zaślepka na puszkę i na ramię oraz wkręty

Komponenty zawiasu

	Z regulacją na fasoli	Z regulacją mimośrodową			
	wkręt EURO 6,3 x 14	wkręt 3,5 x 16			
				liczba wkrętów w zestawie	
Wpuszczane 90°	indeks	indeks	H	wkręt EURO 6,3 x 14	wkręt 3,5 x 16
	TJ01.3009.01.064	-	0	4	4
	-	TJ01.3014.01.064	0	-	8

Komponenty dodatkowe

1 Zaślepka na ramię zawiasu

indeks	kolor
TJ02.3741.01	064

2 Zaślepka na puszkę zawiasu

indeks	kolor
TJ02.3742.01	064

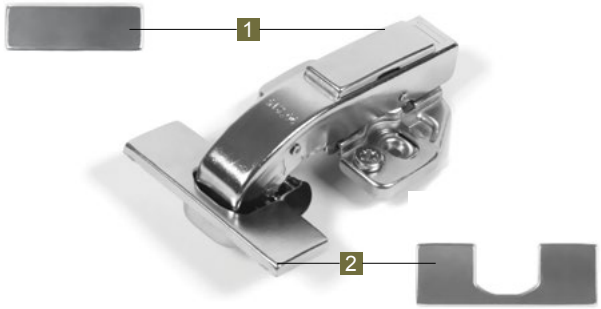

KODY POKRYĆ: **064** NIKIEL

Soft close - zastosowanie równoległe

Nałożenie frontu / zawias wpuszczany 90°

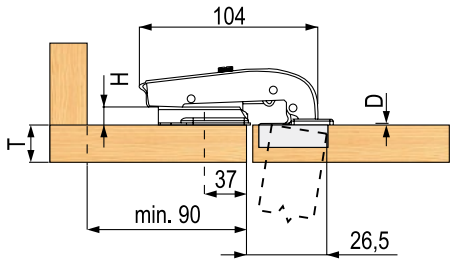

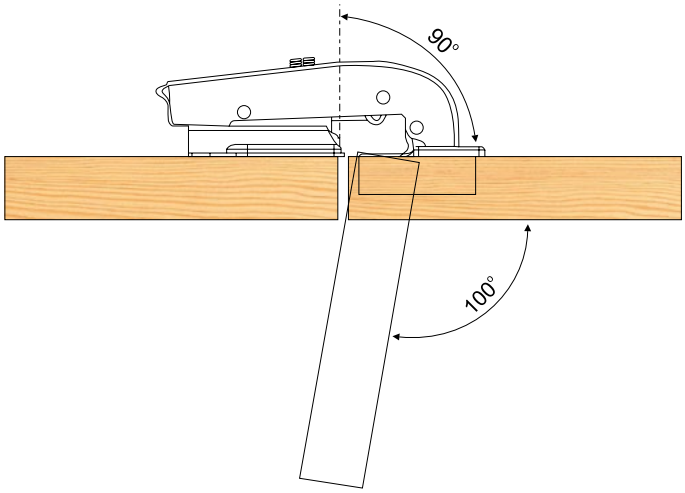

Wymiary montażowe puszki zawiasu i prowadnika

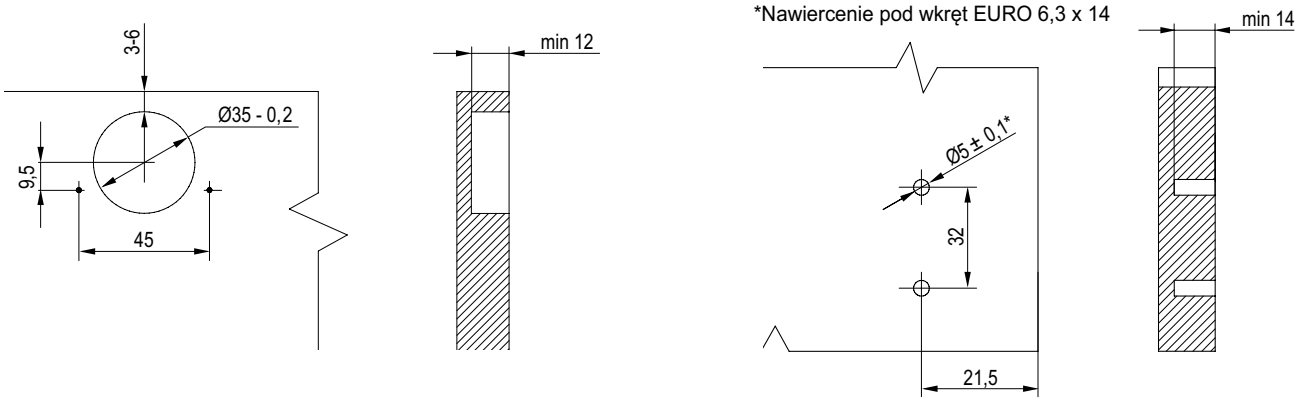

Regulacja

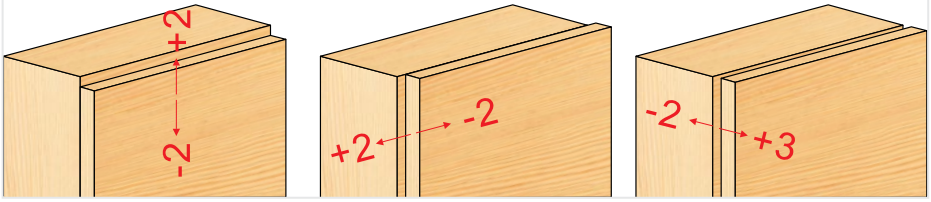

Legenda

D - Nałożenie frontu
K - Odległość puszki
T - Grubość frontu
H - Wysokość prowadnika

Soft close - zastosowanie specjalne - szeroki kąt otwarcia

Zastosowanie specjalne

- do puszki Ø35
- regulowany kąt otwarcia 130° - 165°
- nakładany
- system montażu click-on
- miękki domyk
- wygodna i precyzyjna regulacja w trzech płaszczyznach
- zawias metalowy niklowany
- pakowany po dwie sztuki w woreczek z nadrukami
- liczba w kartonie: 100 szt (50 kpl.)
- w zestawie prowadnik oraz wkręty

Informacje o zamawianiu

	Z regulacją mimośrodową			
	wkręt 3,5 x 16			
			liczba wkrętów w zestawie	
Nakładane 130° - 165°	indeks	H	wkręt EURO 6,3 x 14	wkręt 3,5 x 16
	TJ01.7129.01.064	0	-	8
	TJ01.7115.01.064	2	-	8

KODY POKRYĆ: **064** NIKIEL

Soft close - zastosowanie specjalne - szeroki kąt otwarcia

Nałożenie frontu / zawias nakładany 130° - 165°

H=13+K-D

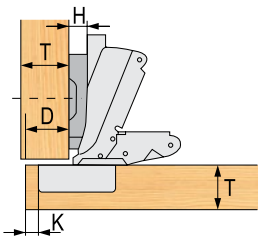

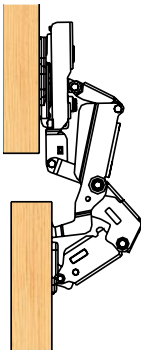

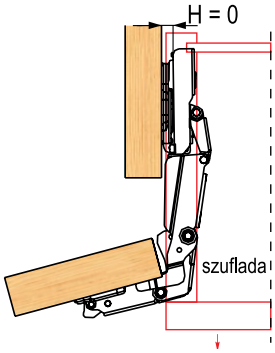

	K=	3	4	5	6	7
H=0	D=	14	15	16	17	18
H=2	D=	12	13	14	15	16
H=4	D=	10	11	12	13	14

Użyj wzorów aby ustalić odległość nasadzenia puszki (K)

H=13+K-D

Wymiary montażowe puszki zawiasu i prowadnika

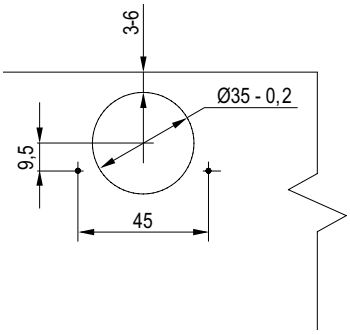

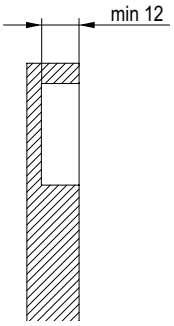

*Nawiercenie pod wkręt EURO 6,3 x 16

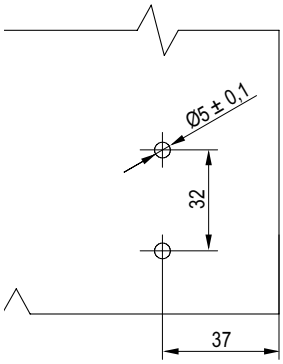

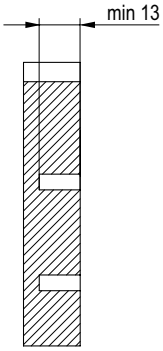

Regulacja

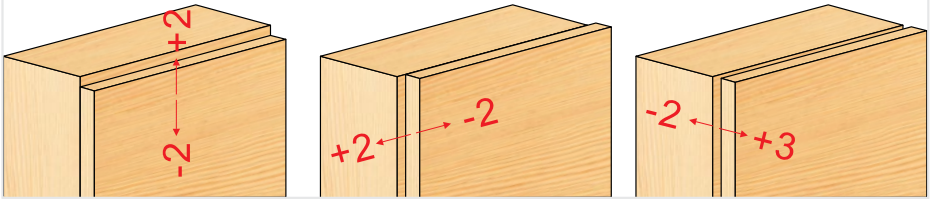

Legenda

D - Nałożenie frontu
K - Odległość puszki
T - Grubość frontu
H - Wysokość prowadnika

Soft close - zastosowanie specjalne - szeroki kąt otwarcia, zerowy uskok

Zastosowanie specjalne

- do puszki Ø35
- kąt otwarcia 155°
- nakładany
- system montażu click-on
- miękki domyk
- wygodna i precyzyjna regulacja w trzech płaszczyznach
- zawias metalowy niklowany
- pakowany po dwie sztuki w woreczek foliowy
- liczba w kartonie: 100 szt (50 kpl.)
- w zestawie prowadnik oraz wkręty

Informacje o zamawianiu

	Z regulacją mimośrodową			
	wkręt 3,5 x 16			
			liczba wkrętów w zestawie	
Nakładane 155°	indeks	H	wkręt EURO 6,3 x 14	wkręt 3,5 x 16
	-	0	-	8
	TJ01.7119.01.064	2	-	8

KODY POKRYĆ: **064** NIKIEL

Soft close - zastosowanie specjalne - szeroki kąt otwarcia, zerowy uskok

Nałożenie frontu / zawias nakładany 155°

H=13+K-D

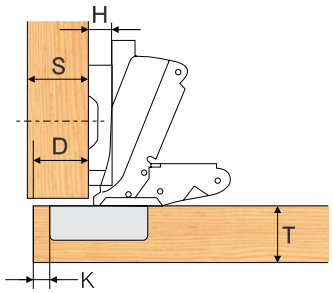

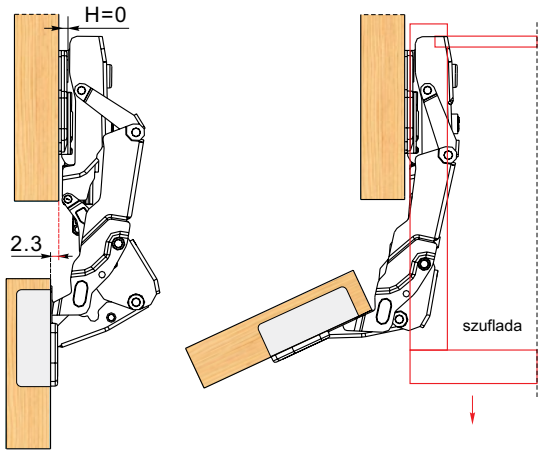

Użyj wzorów aby ustalić odległość nasadzenia puszki (K)

H=13+K-D

Wymiary montażowe puszki zawiasu i prowadnika

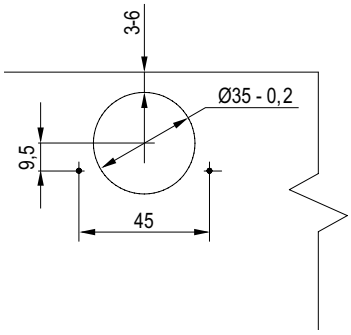

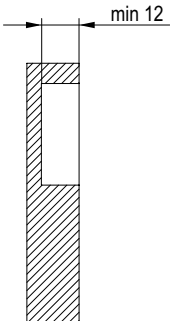

*Nawiercenie pod wkręt EURO 6,3 x 16

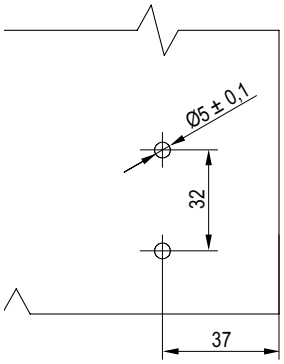

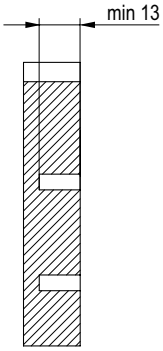

Regulacja

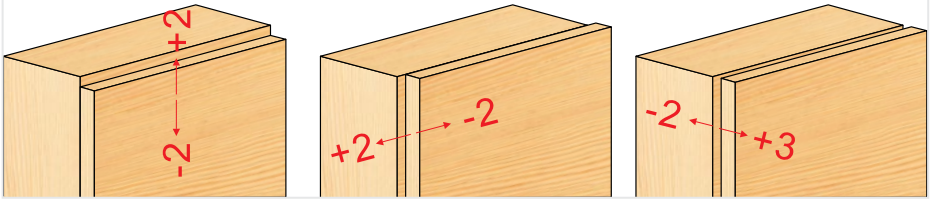

Legenda

D - Nałożenie frontu
K - Odległość puszki
T - Grubość frontu
H - Wysokość prowadnika

CLICK-ON z adapterem prostym plastikowym i końcówką silikonową

indeks	kolor
TH02.9497.05	049, 013

CLICK-ON z adapterem prostym plastikowym i końcówką magnetyczną

indeks	kolor
TH02.9496.05	049, 013

CLICK-ON z adapterem krzyżakowym plastikowym i końcówką magnetyczną

indeks	kolor
TH02.9495.05	049

CLICK-ON z adapterem metalowym i końcówką silikonową długi

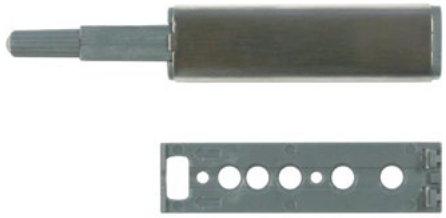

indeks	kolor
TH02.9401.08	054

KODY POKRYĆ: **013** BIAŁY **049** SREBRNY **054** STAL NIERDZEWNA SZCZOTKOWANA

Podnośniki - informacje ogólne

Podnośniki - informacje ogólne

Mocowanie klapy

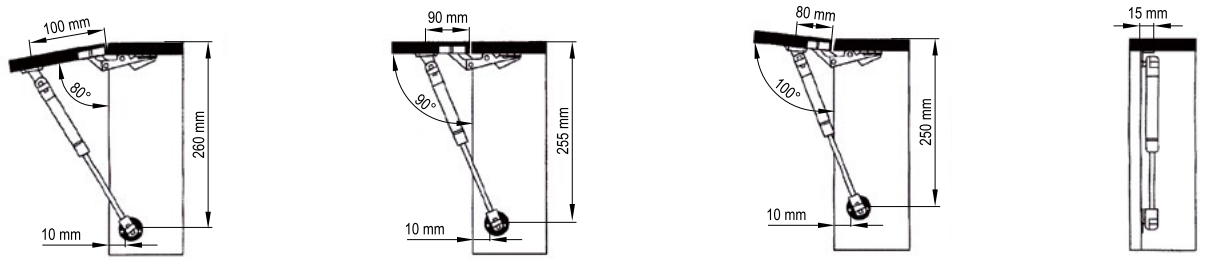

Dobór podnośników do wielkości frontów

Wysokość frontu	Szerokość frontu			
H/W (mm)	do 450	460-600	600-900	900-1200
300	1 x 60N	1 x 80N	2 x 60N	2 x 80N
350	1 x 80N	2 x 50N	2 x 80N	2 x 100N
400	2 x 50N	2 x 60N	2 x 100N	2 x 120N
450	2 x 60N	2 x 80N	2 x 120N	-
500	2 x 80N	2 x 100N	-	-
550	2 x 80N	2 x 120N	-	-
600	2 x 100N	2 x 120N	-	-
650	2 x 120N	-	-	-

Podnośnik okapowy pneumatyczny L=156

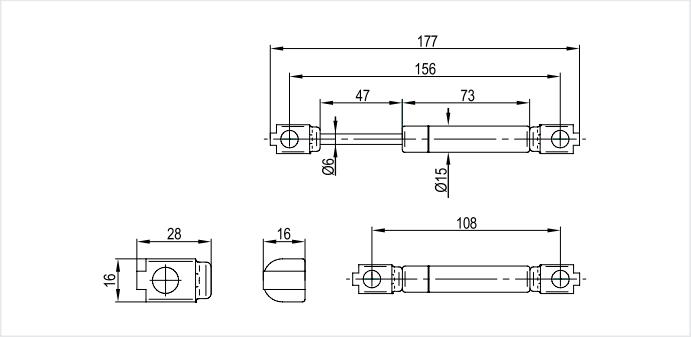

- mocowanie do klapy drewnianej i aluminiowej
- podnośnik gazowy
- mocowanie na agrafkę
- do frontu uchylnego
- pakowane po 1 szt.

Siła N	indeks	kolor
50	TJ03.0550.08	049
60	TJ03.0560.08	049
80	TJ03.0563.08	049

Podnośnik okapowy pneumatyczny NEW L=156

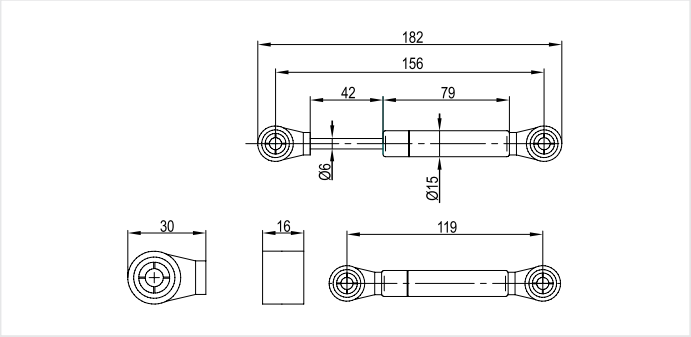

- mocowanie do klapy drewnianej i aluminiowej
- podnośnik gazowy
- mocowanie na klips
- do frontu uchylnego
- pakowane po 1 szt.

Siła N	indeks	kolor
60	TJ03.7760.08	049
80	TJ03.7763.08	049

Podnośnik okapowy pneumatyczny

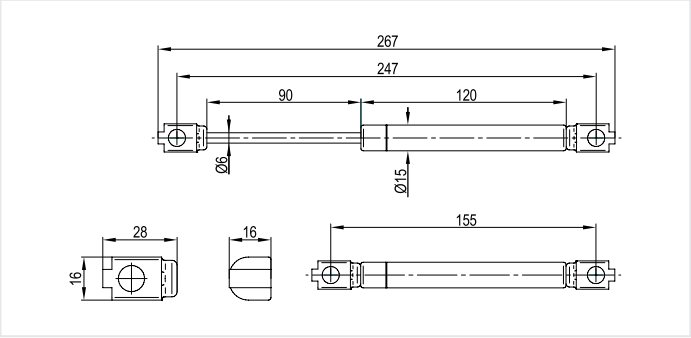

- mocowanie do klapy drewnianej i aluminiowej
- podnośnik gazowy
- mocowanie na agrafkę
- do frontu uchylnego
- pakowane po 1 szt.

Siła N	indeks	kolor
50	TJ03.0519.08	049
60	TJ03.0515.08	049
80	TJ03.0503.08	049
100	TJ03.0501.08	049
120	TJ03.0502.08	049

KODY POKRYĆ: **049** SREBRNY

Podnośnik okapowy pneumatyczny „X”

- mocowanie do klapy drewnianej i aluminiowej
- podnośnik gazowy
- mocowanie na agrafkę
- do frontu uchylnego
- pakowane po 1 szt.

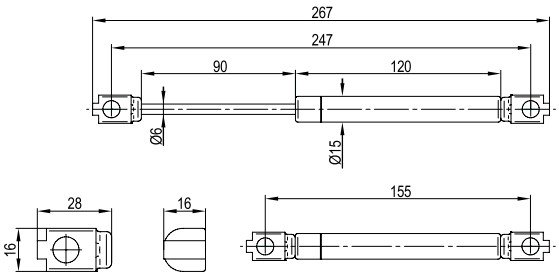

Siła N	indeks	kolor
50	TJ03.7419.08	049
60	TJ03.7415.08	049
80	TJ03.7403.08	049
100	TJ03.7401.08	049
120	TJ03.7402.08	049

Podnośnik okapowy pneumatyczny NEW

- mocowanie do klapy drewnianej i aluminiowej
- podnośnik gazowy
- mocowanie na klips
- do frontu uchylnego
- pakowane po 1 szt.

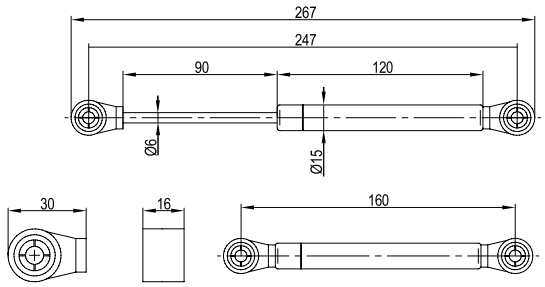

Siła N	indeks	kolor
50	TJ03.7719.08	049
60	TJ03.7715.08	049
80	TJ03.7703.08	049
100	TJ03.7701.08	049
120	TJ03.7702.08	049

Podnośnik okapowy pneumatyczny NEW z osłoną

- mocowanie do klapy drewnianej i aluminiowej
- podnośnik gazowy
- mocowanie na klips
- do frontu uchylnego
- pakowane po 1 szt.

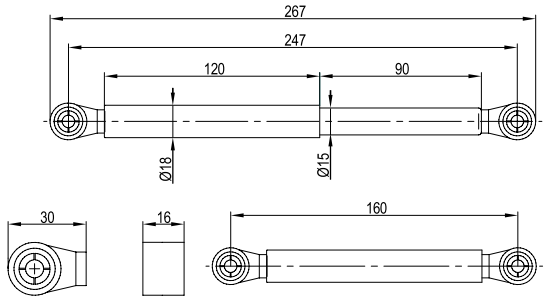

Siła N	indeks	kolor
50	TJ03.7819.08	049
60	TJ03.7815.08	049
80	TJ03.7803.08	049
100	TJ03.7801.08	049
120	TJ03.7802.08	049
150	TJ03.7804.08	049
180	TJ03.7805.08	049

KODY POKRYĆ: **049** SREBRNY

Podnośnik okapowy pneumatyczny KONTRA

- mocowanie do klapy drewnianej i aluminiowej
- podnośnik gazowy
- mocowanie na agrafkę
- do frontu barkowego
- pakowane po 1 szt.

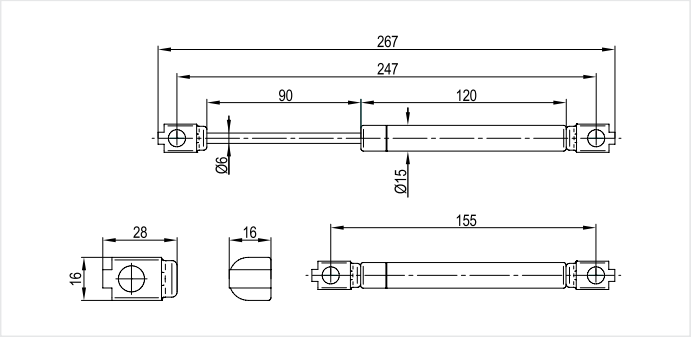

Siła N	indeks	kolor
50	TJ03.0576.08	049
60	TJ03.0577.08	049
80	TJ03.0566.08	049

Podnośnik okapowy pneumatyczny NEW KONTRA

- mocowanie do klapy drewnianej i aluminiowej
- podnośnik gazowy
- mocowanie na klips
- do frontu barkowego
- pakowane po 1 szt.

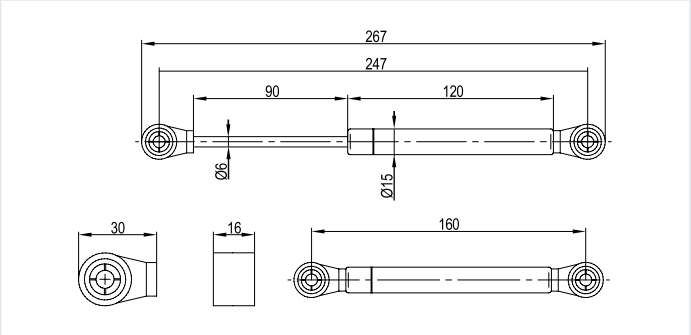

Siła N	indeks	kolor
50	TJ03.7776.08	049
60	TJ03.7777.08	049
80	TJ03.7766.08	049

Podnośnik frontu ROUND z regulacją siły domknięcia - uniwersalny

- uniwersalny montaż: lewy lub prawy
- do frontu uchylnego
- materiał - stal
- regulacja siły domknięcia

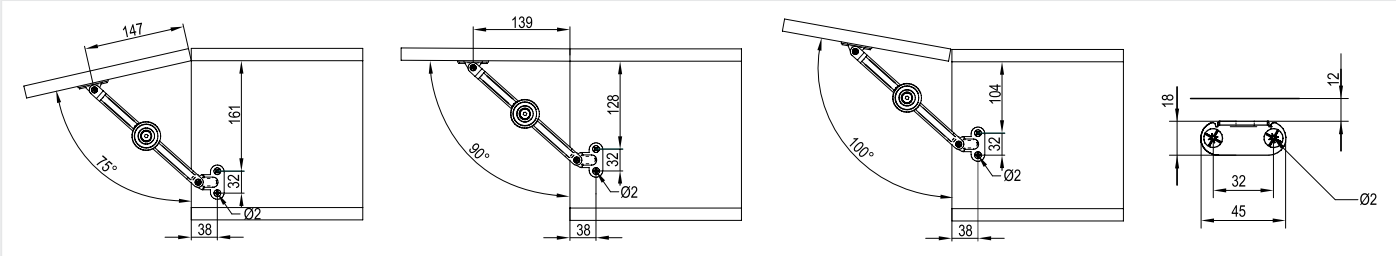

indeks	kolor
TJ03.0310.01	064

KODY POKRYĆ: **049** SREBRNY **064** NIKIEL

Rozwórka nożycowa

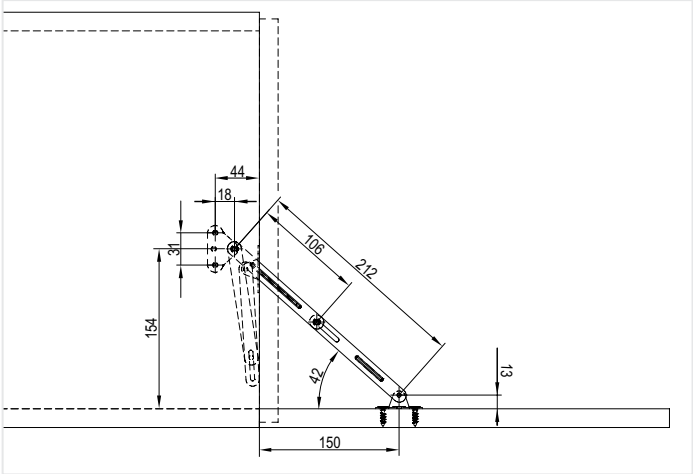

- mocowanie do klapy drewnianej i aluminiowej
- do frontu barkowego
- materiał - stal
- pakowane po 1 szt.

indeks	kolor
TJ03.5514.01	062

KODY POKRYĆ: **062** OCYNK BIAŁY

Stelaże modułowe wiszące MODALUS

MODALUS stelaż modułowy wiszący pionowy

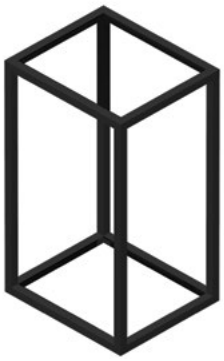

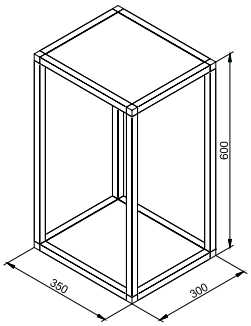

indeks	kolor
TE19.0217.07	039

MODALUS półka szklana stelaża modułowego wiszącego pionowego

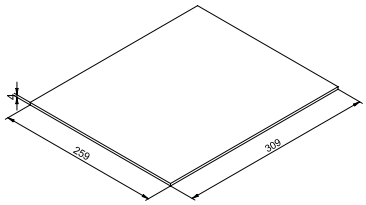

indeks	kolor
TE19.0221.15	AI2, AI3

KODY POKRYĆ: **AI2** SZKŁO SATINATO **AI3** SZKŁO ANTISOL GRAFIT **039** CZARNY

Stelaże modułowe wiszące MODALUS

MODALUS stelaż modułowy wiszący poziomy

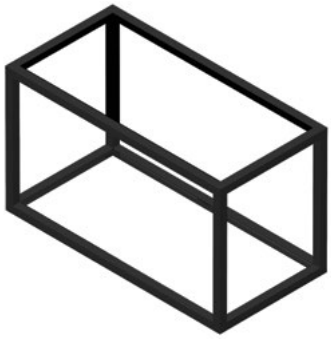

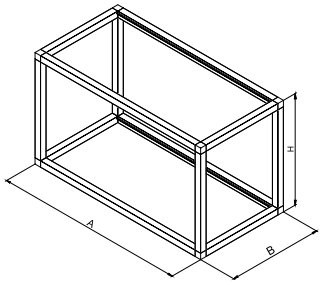

A x B x H	indeks	kolor
400 x 300 x 350	TE19.0214.07	039
600 x 300 x 350	TE19.0215.07	039
800 x 300 x 350	TE19.0216.07	039

MODALUS półka szklana stelaża modułowego wiszącego poziomego

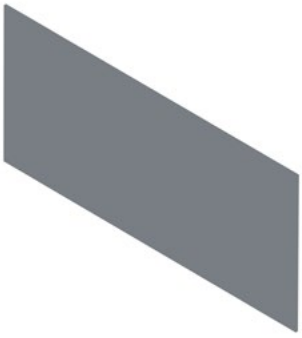

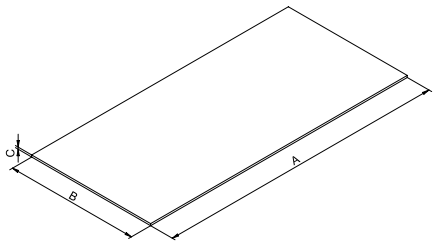

A x B X C	indeks	kolor
359 x 259 x 4	TE19.0218.15	AI2, AI3
559 x 259 x 4	TE19.0219.15	AI2, AI3
759 x 259 x 4	TE19.0220.15	AI2, AI3

KODY POKRYĆ: **AI2** SZKŁO SATINATO **AI3** SZKŁO ANTISOL GRAFIT **039** CZARNY

MODALUS stolik kawowy

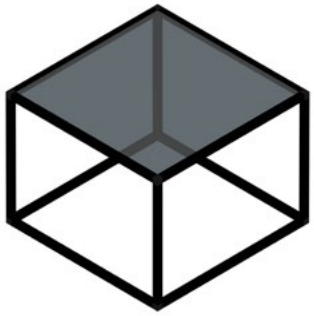

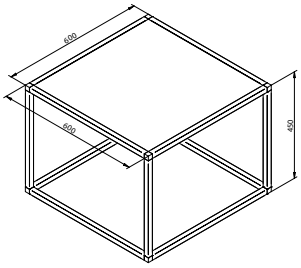

indeks	kolor
TCO2.0144.40.799	039 + szkło hartowane antisol grafit
TCO2.0145.40.799	039 + szkło hartowane satinato
TCO2.0146.40.799	039 + szkło hartowane bezbarwne

MODALUS stoliki kawowe duo

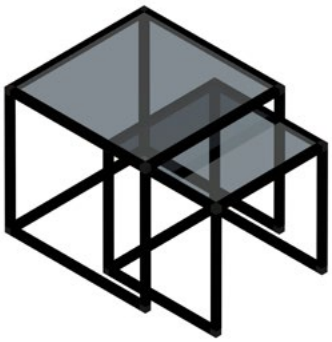

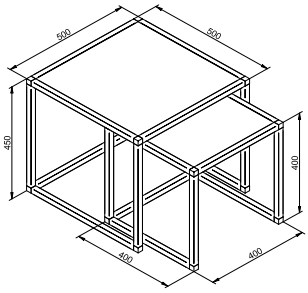

indeks	kolor
TCO2.0152.40.799	039 + szkło hartowane antisol grafit
TCO2.0153.40.799	039 + szkło hartowane satinato

KODY POKRYĆ: **039** CZARNY

Profile i ramki prezentowane w katalogu służą do produkcji frontów meblowych. Różnorodność oferty profili i połączeń elementów daje wiele możliwości zastosowań. Dostępne wypełnienie w postaci szkła dodatkowo wzbogaca ofertę o walor stylistyczny.

Fronty zbudowane są z profili wyposażonych w uszczelkę dostosowaną do wypełnienia ze szkła dekoracyjnego o grubości 4 mm. Informacja o dostępnych kolorach szkła i grafikach znajduje się na stronach 222 - 226 katalogu.

1. Budowa frontu z zastosowaniem katalogowych elementów:

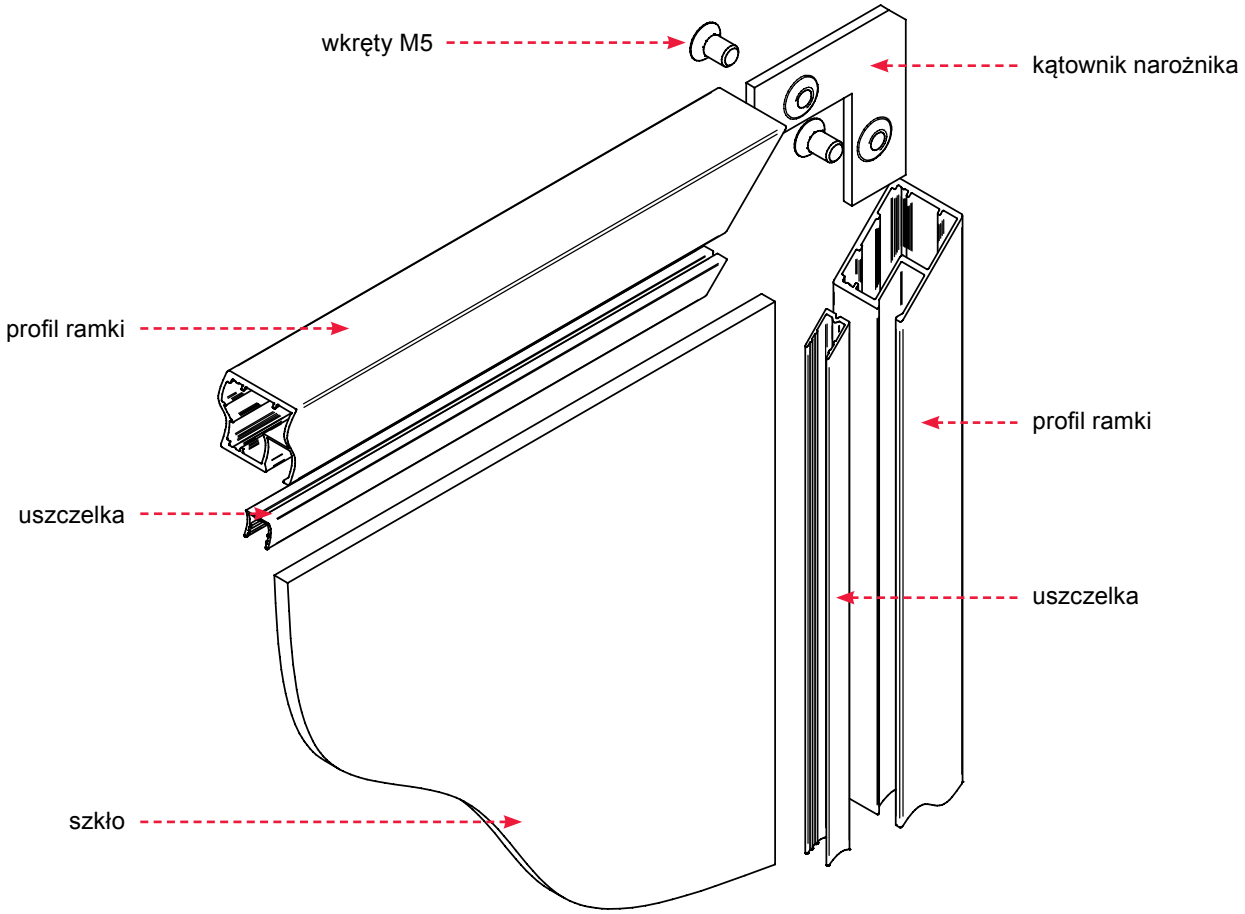

2. Zastosowanie dostępnych frontów meblowych:

- drzwi klasyczne
- fronty szuflad
- klapy
- fronty przesuwne

3. Sposób dostawy zamówionych frontów meblowych:

- rama ze szkłem gotowa do montażu, zawierająca frezowania pod zawiasy lub podnośniki
- rama do samodzielnego złożenia

Profil i ramka R1

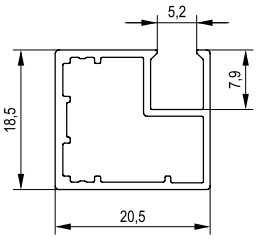

indeks	kolor
TG05.0101.07	003*, 035, 039, 040, 103, 144*, 741

Profil i ramka R4

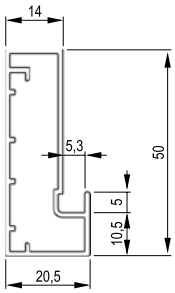

indeks	kolor
TG05.0128.07	035, 741

Profil i ramka R6

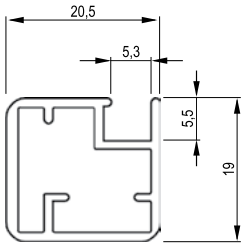

indeks	kolor
TG05.0106.07	035, 741

Profil i ramka R7

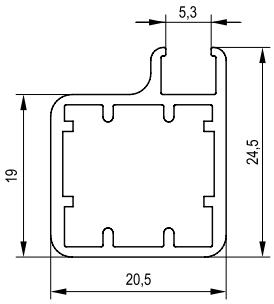

indeks	kolor
TG05.0107.07	035

KODY POKRYĆ: **003** BIAŁY POŁYSK **035** ANODA NATURALNA C-0 **039** ANODA CZARNA **040** ANODA SZAMPAŃSKI **103** ELEKTROPOLER **144** CZARNY POŁYSK **741** INOX

* produkt w kolorze oznaczonym "*" dostępny na zamówienie

Profil i ramka R8

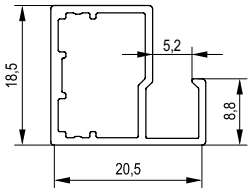

indeks	kolor
TG05.0108.07	035, 040, 741

Profil i ramka R11

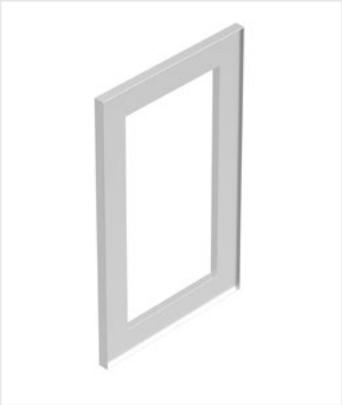

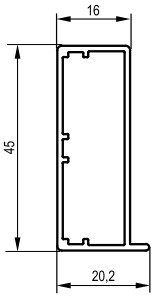

indeks	kolor
TG05.0136.07	003, 035, 103, 144, 629, 741, 999

Profil i ramka R12

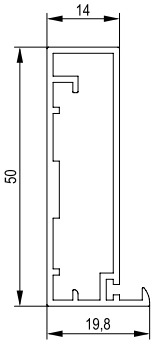

indeks	kolor
TG05.0159.07	035

Profil łączący do ramki R1, R6

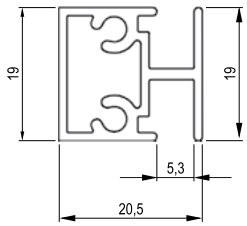

indeks	kolor
TG05.0209.07	003*, 035, 144*

KODY POKRYĆ: **003** BIAŁY POŁYSK **035** ANODA NATURALNA C-0 **040** ANODA SZAMPAŃSKI **103** ELEKTROPOLER **144** CZARNY POŁYSK **629** ANODA CZARNA SZCZOTKOWANA **741** INOX **999** ANODA CZARNA POŁYSK

* produkt w kolorze oznaczonym "*" dostępny na zamówienie

Profil łączący do ramki R4

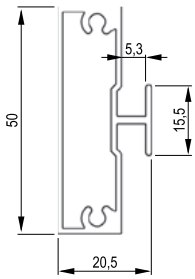

indeks	kolor
TG05.0205.07	003*, 035, 144*

Profil wykończeniowy C18

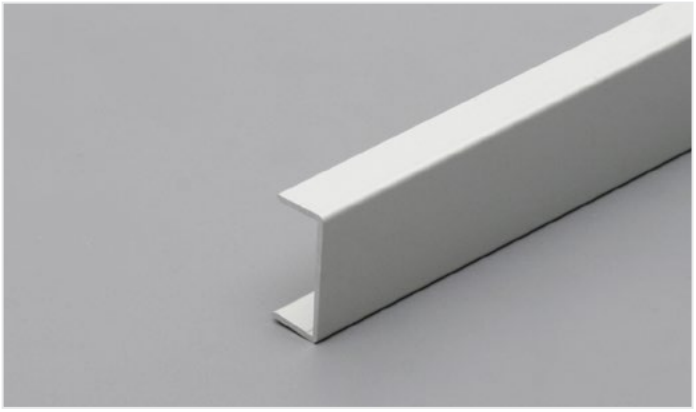

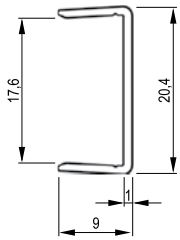

typ	indeks	kolor
L-3500	TG05.0372.07	035

Uszczelka do ramki aluminiowej

typ	indeks	kolor
uniwersalna do ramek 6mm	TB01.0719.05	081, 581
do profilu R12	TB01.0794.05	000

Kątownik do ramki R1, R6, R7, R8

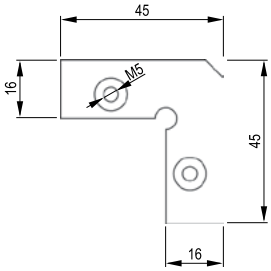

indeks	kolor
TG05.1414.01	062

KODY POKRYĆ: **003** BIAŁY POŁYSK **035** ANODA NATURALNA C-0 **062** OCYNK BIAŁY **081** BEZBARWNY **144** CZARNY POŁYSK **581** SZARY

* produkt w kolorze oznaczonym "*" dostępny na zamówienie

Kątownik do ramki R3, R4, R11, R12

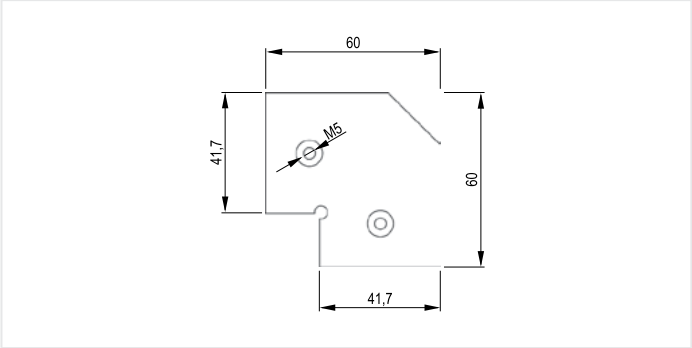

indeks	kolor
TG05.1415.01	062

KODY POKRYĆ: **062** OCYNK BIAŁY

Usługa cięcia i zdobienia szkła

Każdy zamówiony front meblowy wykonany z profili aluminiowych, oprócz wypełnienia z kolekcji szkieł jednokolorowych można uzupełnić o dekoracje nadruku dowolnej grafiki. Ponadto, świadczymy usługi cięcia formatów szkła z dowolnym przeznaczeniem.

Oferujemy m.in.:

- blaty szklane o dowolnym wymiarze, prostokątne, okrągłe czy owalne, gładkie, jednokolorowe lub wzbogacone o dowolny wzór graficzny
- formaty szkła z przeznaczeniem na ściany kuchni czy łazienki, o dowolnym wymiarze, jednokolorowe lub wzbogacone o dowolny wzór graficzny
- tafle szkła o dowolnym kształcie, wymiarze i grubości, z otworami, jednokolorowe lub wzbogacone o dowolny wzór graficzny
- przycinamy formatki szkła jako okładziny na blaty mebli, żeby odnowić ich wygląd lub zakryć zarysowania czy zniszczenia
- lustra o dowolnym kształcie i wymiarze
- zaczep lustra

Posiadamy w ofercie szkło:

- o grubości od 3 ÷ 15 mm
- o wymiarach tafli 2550 x 1605 mm
- w bogatej gamie kolorystycznej
- z możliwością nadruku dowolnej grafiki (korzystamy z bogatej kolekcji wzorów Fotolii, lub powierzonych projektów).

Warunki składania zamówień:

Aby zamówienie zostało zrealizowane zgodnie z Państwa oczekiwaniami prosimy o spełnienie poniższych warunków:

1. Podanie dokładnych wymiarów zamawianej formatki w mm.
2. Określenie rodzaju szkła, grubości i numeru koloru.
3. W przypadku zamówień kształtów innych niż prostokąty i koło dostarczenie projektu w wersji wektorowej.
4. W przypadku zamówień grafiki z powierzonego projektu dostarczenie wzoru w wersji wektorowej.

Kolekcje szkła i przykładowe wzory nadruków są dostępne w placówkach handlowych REJS i u wybranych dystrybutorów.

Kolekcja szkła Lacobel

1014
beżowy classic

1015
beżowy

1013
biały perłowy

9003
biały mleczny

7035
szary classic

9006
szary metalik

9007
szary

2232
szary ciemny

9005
czerń klasyczna

0337
czerń gwiaździsta

1202
lila

1435
niebieski

1236
brązowy light

2230
brąz REF

1586
czerwony

symbol	kolor	indeks
1014	beżowy classic	TN02.8306.00.836
1015	beżowy	TN02.8306.00.792
1013	biały perłowy	TN02.8306.00.865
9003	biały mleczny	TN02.8306.00.855
7035	szary classic	TN02.8306.00.820
9006	szary metalik	TN02.8306.00.788
9007	szary	TN02.8306.00.924
2232	szary ciemny	TN02.8306.00.868
9005	czarny	TN02.8306.00.799
0337	czerń gwiaździsta	TN02.8306.00.074
1202	lila	TN02.8306.00.971
1435	niebieski	TN02.8306.00.856
1236	brązowy light	TN02.8306.00.835
2230	brąz REF	TN02.8306.00.095
1586	czerwony	TN02.8306.00.047

Kolekcja szkła lakierowanego z połyskiem

CI 1M04
miodowy

CI 1M13
bananowy

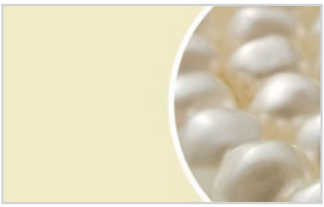

CI 1013
perłowy

CI 1015
wanilia

CI 3004
czereśnia

CI 4M07
śliwka

CI 4007
jagoda

CI 1M19
cappucino

CI 7M30
orzechowy

CI 8017
czekolada

CI 8022
heban

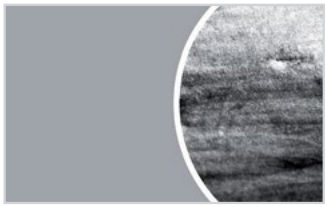

CI 7012
grafit

symbol	kolor	indeks
CI 1M04	miodowy	TN02.3470.00.000
CI 1M13	bananowy	TN02.3475.00.000
CI 1013	perłowy	TN02.3476.00.000
CI 1015	wanilia	TN02.3477.00.000
CI 3004	czereśnia	TN02.3472.00.000
CI 4M07	śliwka	TN02.3478.00.000
CI 4007	jagoda	TN02.3480.00.000
CI 1M19	cappucino	TN02.3468.00.000
CI 7M30	orzechowy	TN02.3459.00.000
CI 8017	czekolada	TN02.3467.00.000
CI 8022	heban	TN02.3466.00.000
CI 7012	grafit	TN02.3474.00.000

Kolekcja satynowa

CI 3M15
pudrowy róż

CI 5S24
błękitny

CI 7M21
bazaltowy

CI 7M30
orzechowy

CI 9S03
polarny

CI 7042
gołębi

symbol	kolor	indeks
CI 3M15	pudrowy róż	TN02.3460.00.000
CI 5S24	błękitny	TN02.3461.00.000
CI 7M21	bazaltowy	TN02.3463.00.000
CI 7M30	orzechowy	TN02.3482.00.000
CI 9S03	polarny	TN02.3481.00.000
CI 7042	gołębi	TN02.3462.00.000

Lustro

srebrne

grafit

brąz

kolor	indeks
srebrne	TN02.0006.00.049
grafit	TN02.0006.00.007
brąz	TN02.0006.00.037

Zaczep lustra

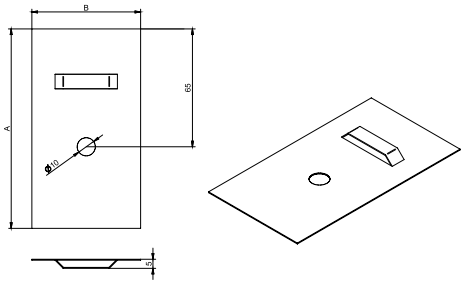

A x B	indeks	kolor
110 x 60	TH02.1202.01*	062
160 x 80	TH02.1203.01*	062

* produkt oznaczony "*" dostępny na zamówienie

Kolekcja szkła Matelac

9003
biel czysta

9005
czerń klasyczna

srebro lustro

grafit lustro

brąz lustro

symbol	kolor	indeks
9003	biel czysta	TN02.8506.00.855
9005	czerń klasyczna	TN02.8506.00.799
	srebro lustro	TN02.9706.00.049
	grafit lustro	TN02.9706.00.007
	brąz lustro	TN02.9706.00.037

Hexi

Szkło z kolekcji HEXI - 6 szkieł malowanych o różnej strukturze powierzchni

CI 7M30
orzechowy

symbol	kolor	indeks
CI 7M30	soft orzechowy	TN02.3455.00.000
CI 7M30	tela orzechowy	TN02.3456.00.000
CI 7M30	esto orzechowy	TN02.3457.00.000
CI 7M30	arena orzechowy	TN02.3458.00.000
CI 7M30	glos orzechowy	TN02.3459.00.000
CI 7M30	orzechowy	TN02.3482.00.000

KODY POKRYĆ: **001** CHROM **035** NATURALNY C-0 **039** CZARNY

Informacje ogólne

Uchwyty meblowe wykonane z profili aluminiowych zostały podzielone ze względu na sposób montażu:

- **uchwyty przykręcane:**

  - z rozstawem
  - gałki
  - na słupku

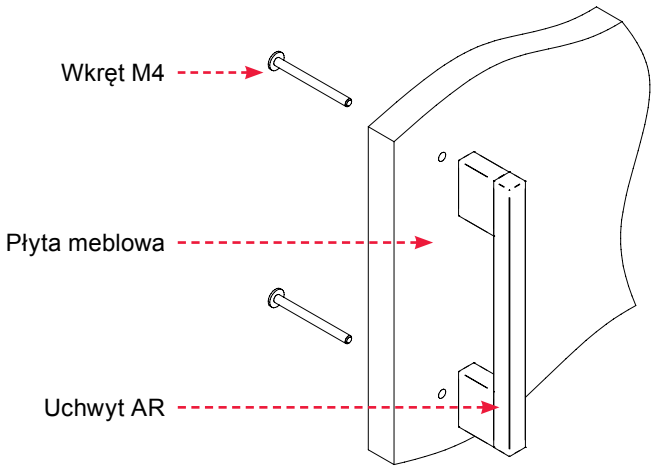

- **uchwyty krawędziowe przykręcane RU**

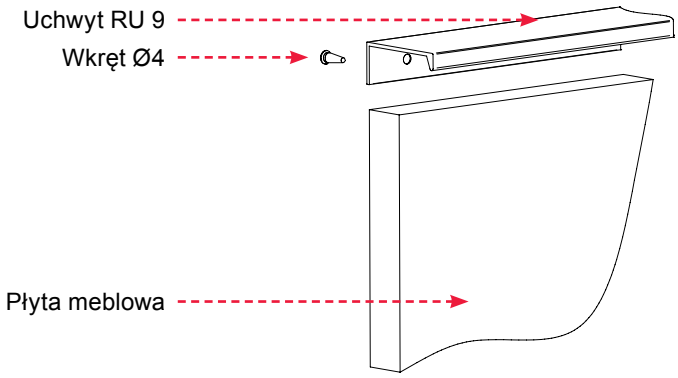

- **uchwyty krawędziowe wpuszczane RKW**

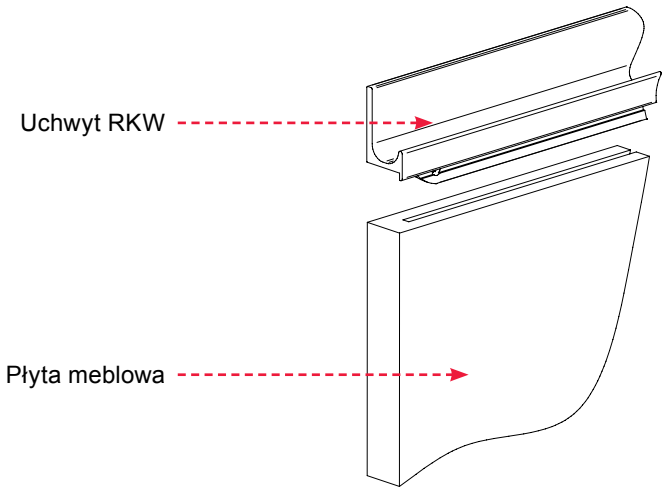

Uchwyty występują w standardowych rozstawach montażowych. Istnieje możliwość wykonania uchwytów na wymiar, wg podanych parametrów. Wszystkie uchwyty występują w wykończeniu anody naturalnej C-0. Wybrane uchwyty mogą występować w innym wybarwieniu. Pełna lista wybarwień znajduje się w części informacyjnej katalogu, uchwyty dostępne w innej wersji kolorystycznej zaznaczone są w tabeli produktu na stronie katalogowej.

Uchwyt meblowy AR09

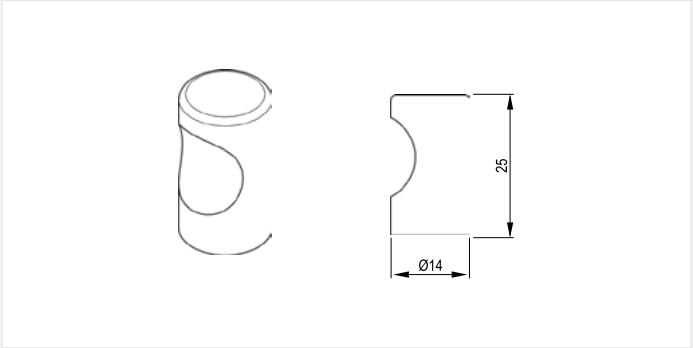

indeks	kolor
TI06.0914.07	001, 035, 039

Uchwyt meblowy AR47

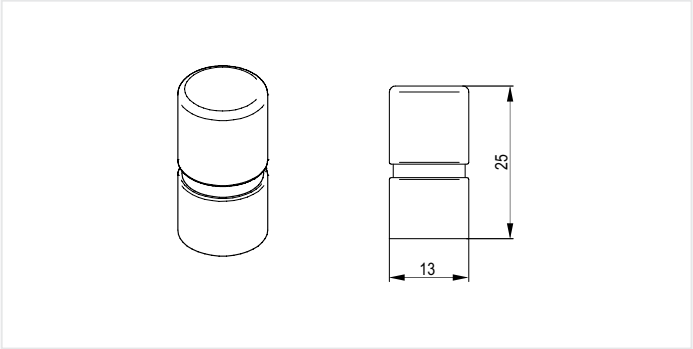

indeks	kolor
TI21.0835.07	001, 035, 039

Uchwyt meblowy AR48

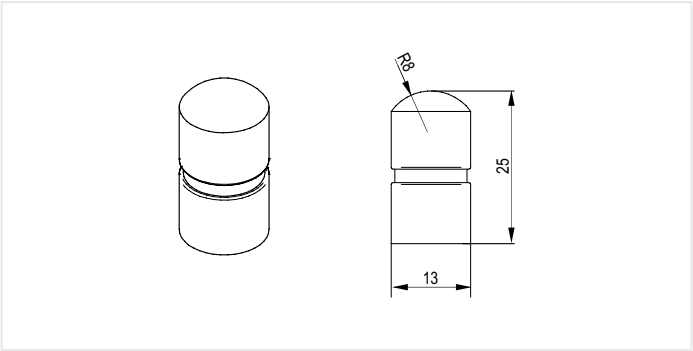

indeks	kolor
TI21.0836.07	001, 035, 039

Uchwyt meblowy AR49

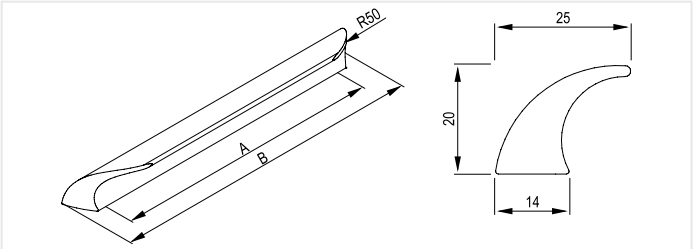

A x B	indeks	kolor
64 x 90	TI21.0994.07	001, 035, 039
96 x 120	TI21.0995.07	001, 035, 039
128 x 150	TI21.0872.07	001, 035, 039
160 x 190	TI21.0996.07	001, 035, 039
192 x 220	TI21.0997.07	001, 035, 039

KODY POKRYĆ: **001** CHROM **035** NATURALNY C-0 **039** CZARNY

Uchwyty przykręcane

Uchwyt meblowy AR02

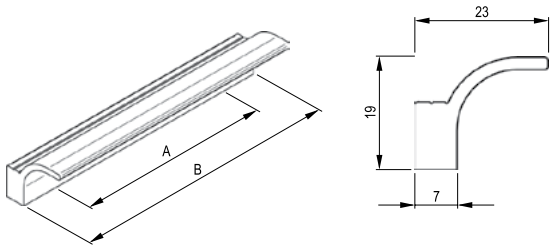

uchwyt docinamy na wymiar według zamówienia**

A x B	indeks	kolor
64 x 100	TI06.0206.07	003*, 035, 039*

Uchwyt meblowy AR07

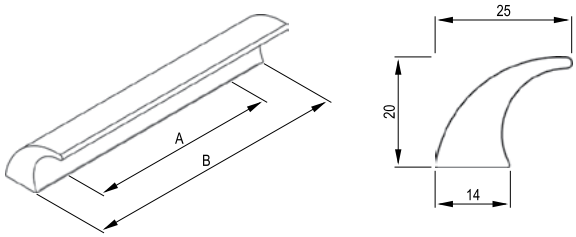

uchwyt docinamy na wymiar według zamówienia**

A x B	indeks	kolor
32 x 60	TI06.0705.07	001*, 003*, 035, 039*
128 x 150	TI06.0709.07	001*, 003*, 035, 039*

Uchwyt meblowy AR32

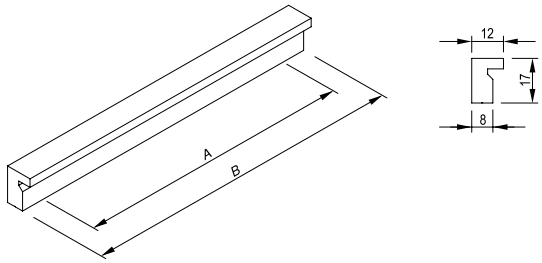

uchwyt docinamy na wymiar według zamówienia**

A x B	indeks	kolor
64 x 100	TI06.4606.07	001, 003*, 035, 039, 629*, 854*
96 x 130	TI06.4607.07	001, 003*, 035, 039, 629*, 854*
128 x 150	TI06.4609.07	001, 003*, 035, 039, 629*, 854*

Uchwyt meblowy AR31

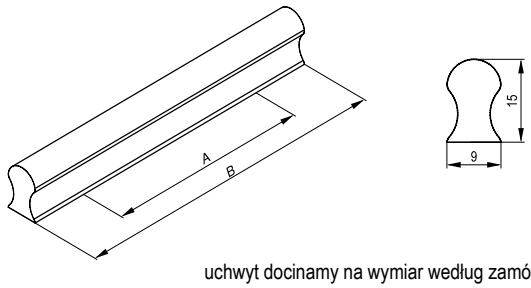

uchwyt docinamy na wymiar według zamówienia**

A x B	indeks	kolor
64 x 100	TI06.6206.07	001, 003*, 035, 039
96 x 130	TI06.6207.07	001, 003*, 035, 039
128 x 150	TI06.6209.07	001, 003*, 035, 039

KODY POKRYĆ: **001** CHROM **003** BIAŁY **035** NATURALNY C-0 **039** CZARNY **629** CZARNY SZCZOTKOWANY **854** SZCZOTKOWANY C-0

* produkt w kolorze oznaczonym "*" dostępny na zamówienie
** uchwyt docinamy na wymiar przy zamówieniu minimum 20 szt. z jednego rodzaju profilu i w danym pokryciu

Uchwyty przykręcane

Uchwyt meblowy FE-14

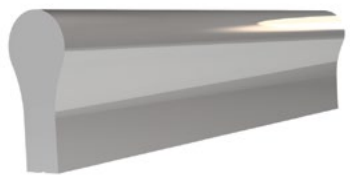

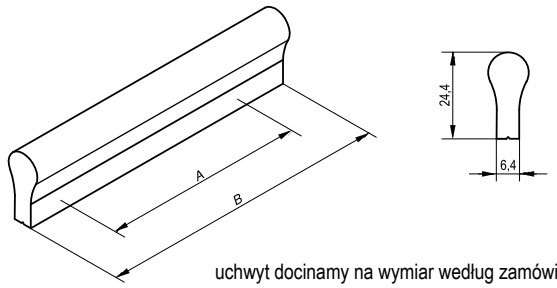

uchwyt docinamy na wymiar według zamówienia**

A x B	indeks	kolor
96 x 116	TI10.0347.07	035
128 x 148	TI10.0345.07	035
160 x 180	TI10.0346.07	035

Uchwyt meblowy AR43

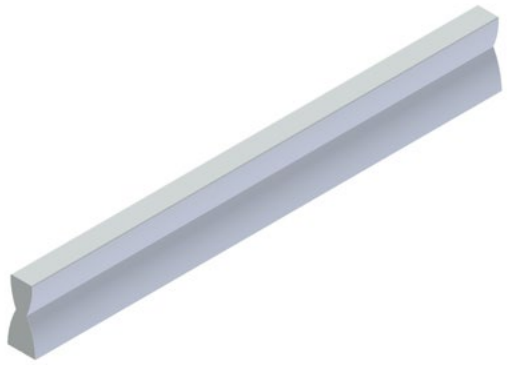

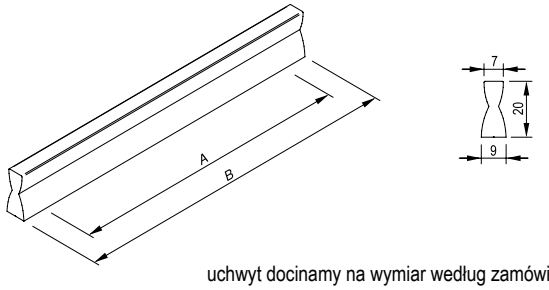

uchwyt docinamy na wymiar według zamówienia**

A x B	indeks	kolor
64 x 100	TI21.0293.07	003*, 035, 039*, 549*
96 x 130	TI21.0294.07	003*, 035, 039*, 549*
128 x 150	TI21.0106.07	003*, 035, 039*, 549*

Uchwyt meblowy AR05

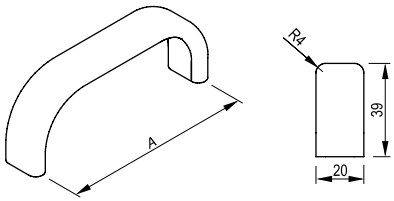

uchwyt docinamy na wymiar według zamówienia**

A	indeks	kolor
96	TI06.0510.07	001, 003*, 035, 039
128	TI06.0512.07	001, 003*, 035, 039
160	TI06.0530.07	001, 003*, 035, 039
192	TI06.0513.07	001, 003*, 035, 039

Uchwyt meblowy AR21

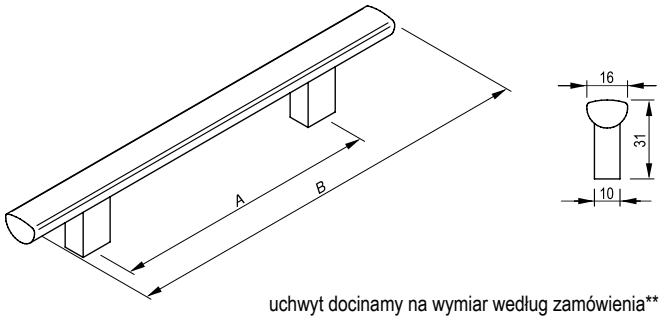

uchwyt docinamy na wymiar według zamówienia**

A x B	indeks	kolor
224 x 296	TI06.2133.07	035, 039*

KODY POKRYĆ: **001** CHROM **003** BIAŁY **035** NATURALNY C-0 **039** CZARNY **055** CZARNY **549** CHROM MAT

* produkt w kolorze oznaczonym "*" dostępny na zamówienie
** uchwyt docinamy na wymiar przy zamówieniu minimum 20 szt. z jednego rodzaju profilu i w danym pokryciu

Uchwyty przykręcane

Uchwyt meblowy AR22

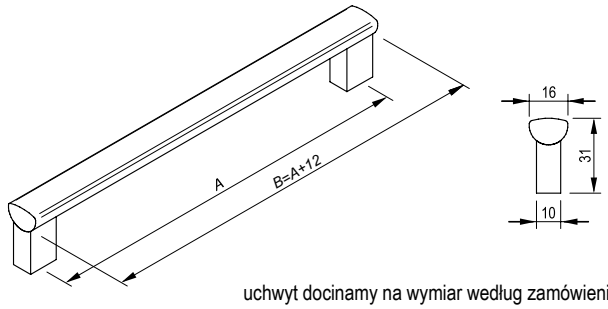

uchwyt docinamy na wymiar według zamówienia**

A x B	indeks	kolor
224 x 236	TI06.2223.07	035, 039*

Uchwyt meblowy AR33

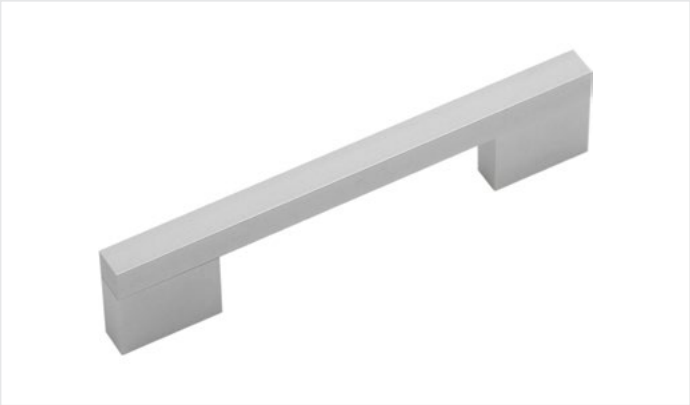

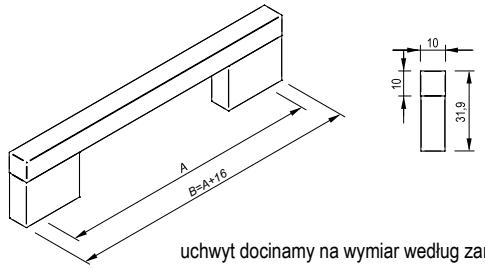

uchwyt docinamy na wymiar według zamówienia**

A x B	indeks	kolor
128 x 144	TI06.6334.07	001*, 003*, 035, 039
160 x 176	TI06.6335.07	001*, 003*, 035, 039
192 x 208	TI06.6337.07	001*, 003*, 035, 039
224 x 240	TI06.6340.07	001*, 003*, 035, 039

Uchwyt meblowy AR46

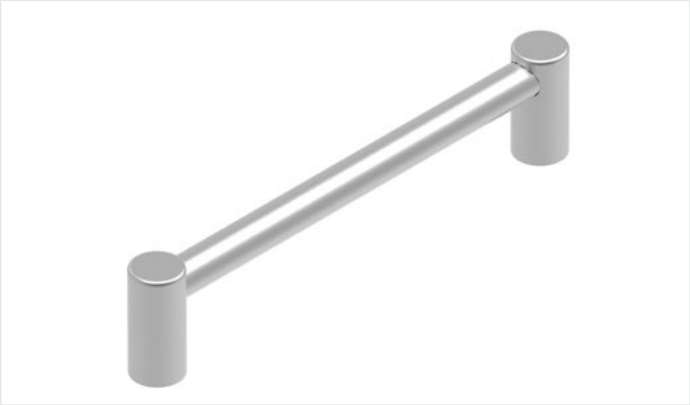

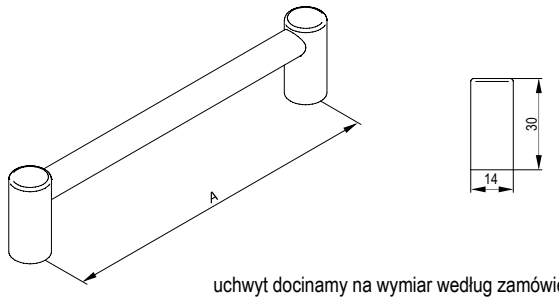

uchwyt docinamy na wymiar według zamówienia**

A	indeks	kolor
96	TI21.0809.07	035, 039
128	TI21.0810.07	035, 039

KODY POKRYĆ: **001** CHROM **003** BIAŁY **035** NATURALNY C-0 **039** CZARNY

* produkt w kolorze oznaczonym "*" dostępny na zamówienie
** uchwyt docinamy na wymiar przy zamówieniu minimum 20 szt. z jednego rodzaju profilu i w danym pokryciu

Uchwyt meblowy RH063

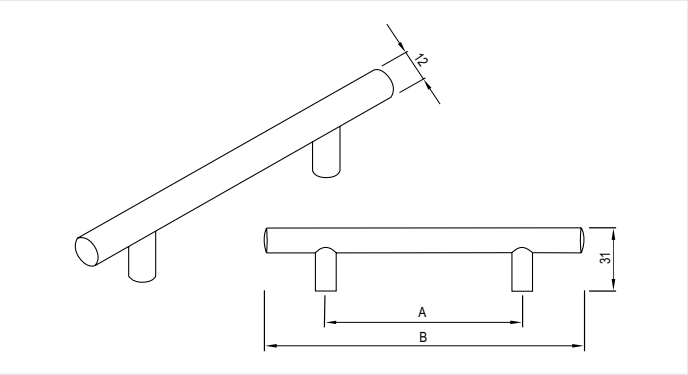

A x B	indeks	kolor
96 x 156	TI01.6305.01	001, 004, 005, 083
128 x 188	TI01.6306.01	001, 004, 005, 083
160 x 220	TI01.6307.01	001, 004, 005, 083
192 x 272	TI01.6308.01	001, 004, 005, 083
224 x 304	TI01.6315.01	001, 004, 005, 083
256 x 356	TI01.6309.01	001, 004, 005, 083
288 x 368	TI01.6312.01	001, 004, 005, 083
320 x 400	TI01.6316.01	001, 004, 005, 083
352 x 432	TI01.6317.01	001, 004, 005, 083
384 x 464	TI01.6318.01	001, 004, 005, 083
416 x 496	TI01.6319.01	001, 004, 005, 083
448 x 528	TI01.6320.01	001, 004, 005, 083
480 x 560	TI01.6313.01	001, 004, 005, 083
512 x 592	TI01.6314.01	001, 004, 005, 083
544 x 624	TI01.6321.01	001, 004, 005, 083
576 x 656	TI01.6322.01	001, 004, 005, 083
608 x 688	TI01.6323.01	001, 004, 005, 083
640 x 720	TI01.6324.01	001, 004, 005, 083
672 x 752	TI01.6325.01	001, 004, 005, 083

KODY POKRYĆ: **001** CHROM **004** CHROM SATYNA **005** NIKIEL SATYNA **083** NIKIEL SZCZOTKOWANY

Uchwyty krawędziowe przykręcane

Profil i uchwyt meblowy RU 9 I

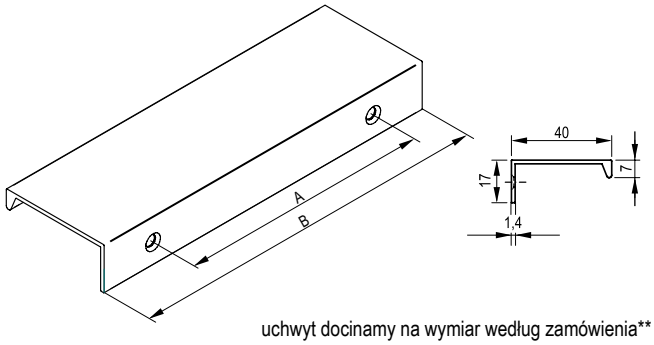

uchwyt docinamy na wymiar według zamówienia**

A x B	indeks	kolor
32 x 52	TI21.0887.07	003*, 035, 039*, 629*, 854*
32 x 60	TI21.0211.07	003*, 035, 039*, 629*, 854*
64 x 80	TI21.0672.07	003*, 035, 039*, 629*, 854*
64 x 100	TI21.0402.07	003*, 035, 039*, 629*, 854*
96 x 120	TI21.0837.07	003*, 035, 039*, 629*, 854*
128 x 160	TI21.0204.07	003*, 035, 039*, 629*, 854*
4000	TI21.0523.07	035

Uchwyt meblowy FE-6

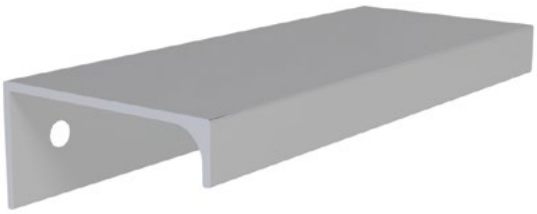

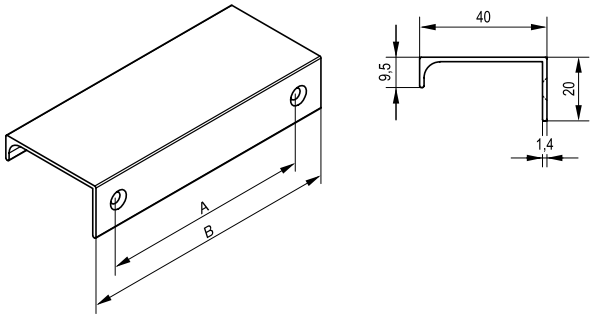

uchwyt docinamy na wymiar według zamówienia**

A x B	indeks	kolor
32 x 52	TI10.0304.07	003, 035, 055, 103, 741
96 x 116	TI10.0285.07	003, 035, 055, 103, 741
128 x 148	TI10.0286.07	003, 035, 055, 103, 741
192 x 212	TI10.0287.07	003, 035, 055, 103, 741
320 x 340	TI10.0308.07	003, 035, 055, 103, 741

Uchwyt meblowy FE-6 2R10

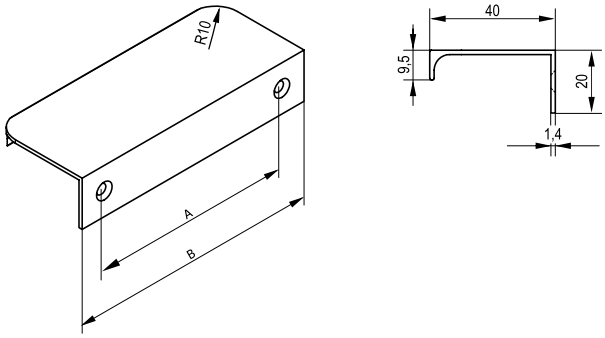

uchwyt docinamy na wymiar według zamówienia**

A x B	indeks	kolor
32 x 52	TI10.0315.07	003, 035, 055, 103
96 x 116	TI10.0305.07	003, 035, 055, 103
128 x 148	TI10.0306.07	003, 035, 055, 103
192 x 212	TI10.0307.07	003, 035, 055, 103
320 x 340	TI10.0314.07	003, 035, 055, 103

KODY POKRYĆ: **003** BIAŁY **035** NATURALNY C-0 **039** CZARNY **055** CZARNY **103** ELEKTROPOLER **629** CZARNY SZCZOTKOWANY C-35 **741** EFEKT STALI NIERDZEWNEJ **854** SZCZOTKOWANY C-0

* produkt w kolorze oznaczonym "*" dostępny na zamówienie
** uchwyt docinamy na wymiar przy zamówieniu minimum 20 szt. z jednego rodzaju profilu i w danym pokryciu

Uchwyty krawędziowe przykręcane

Uchwyt meblowy RU 13 II

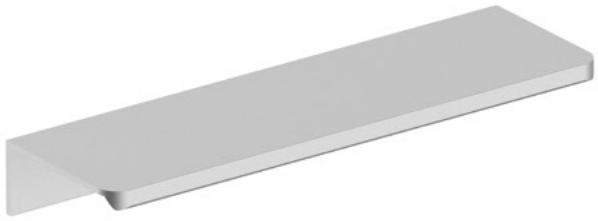

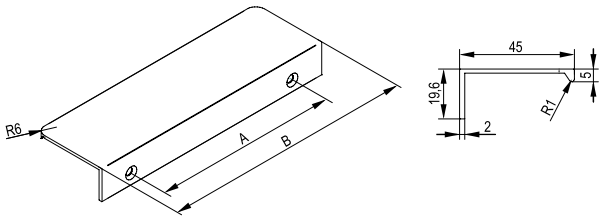

A x B	indeks	kolor
32 x 60	TI21.0951.07	035, 039
64 x 100	TI21.0992.07	035, 039
128 x 160	TI21.0993.07	035, 039
256 x 296	TI21.0952.07	035, 039

Uchwyt meblowy FE-8

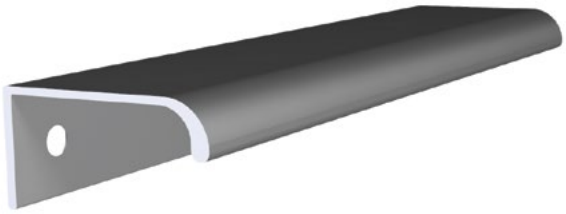

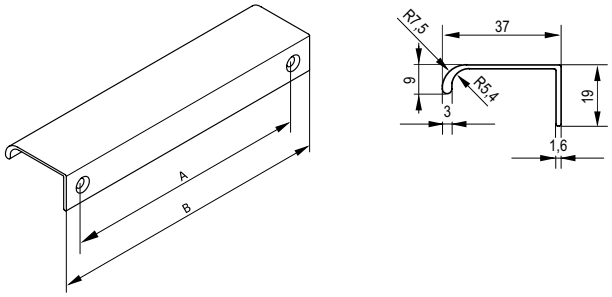

uchwyt docinamy na wymiar według zamówienia**

A x B	indeks	kolor
32 x 52	TI10.0449.07	003, 035, 039, 103
96 x 116	TI10.0450.07	003, 035, 039, 103
128 x 148	TI10.0451.07	003, 035, 039, 103
192 x 212	TI10.0452.07	003, 035, 039, 103
320 x 340	TI10.0453.07	003, 035, 039, 103

Uchwyt meblowy FE-9

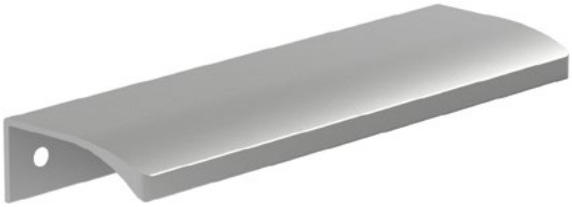

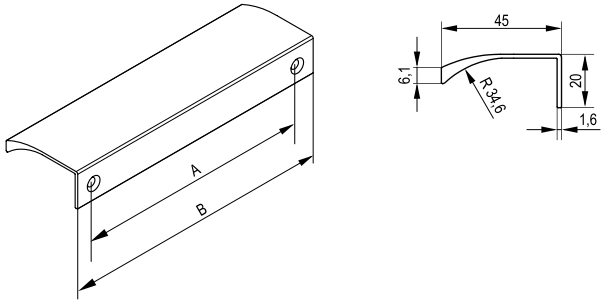

A x B	indeks	kolor
32 x 52	TI10.0594.07	001, 003, 035, 039
128 x 148	TI10.0574.07	001, 003, 035, 039
192 x 212	TI10.0595.07	001, 003, 035, 039

KODY POKRYĆ: **001** CHROM **003** BIAŁY **035** NATURALNY C-0 **039** CZARNY **103** ELEKTROPOLER

** uchwyt docinamy na wymiar przy zamówieniu minimum 20 szt. z jednego rodzaju profilu i w danym pokryciu

Uchwyty krawędziowe przykręcane

Uchwyt meblowy FE-9 frez C

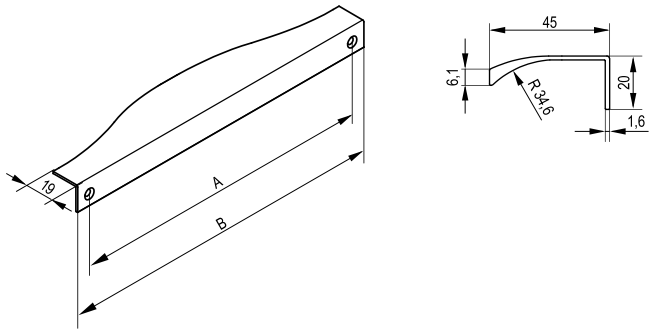

A x B	indeks	kolor
226 x 246	TI10.0575.07	001, 003, 035, 039
426 x 446	TI10.0576.07	001, 003, 035, 039

Uchwyt meblowy FE-9 frez U

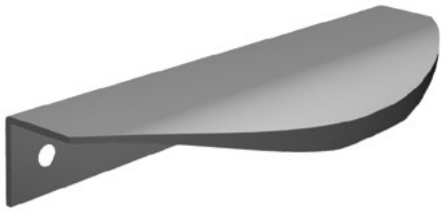

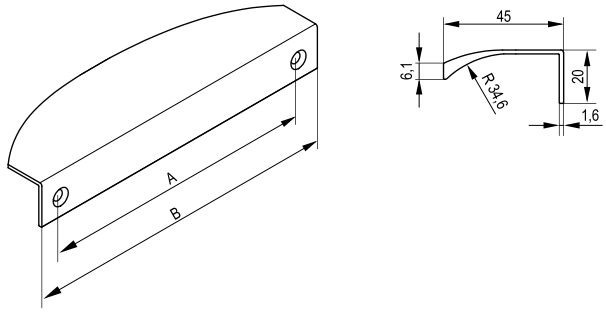

A x B	indeks	kolor
128 x 146	TI10.0596.07	001, 003, 035, 039

Profil i uchwyt meblowy RU 9 II

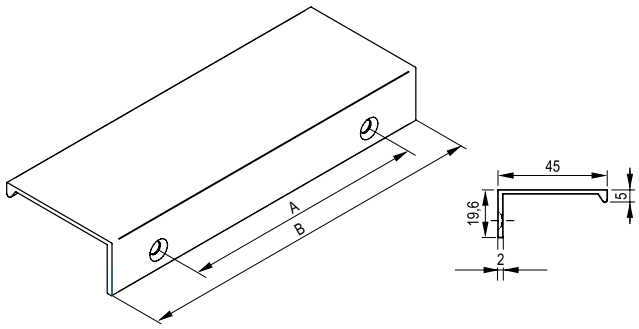

uchwyt docinamy na wymiar według zamówienia**
rozstaw "A" według wytycznych klienta

maksymalna długość profilu	indeks	kolor
4000	TI21.0657.07	035

KODY POKRYĆ: **001** CHROM **003** BIAŁY **035** NATURALNY C-0 **039** CZARNY

** uchwyt docinamy na wymiar przy zamówieniu minimum 20 szt. z jednego rodzaju profilu i w danym pokryciu

Uchwyt meblowy RU 9 II 45

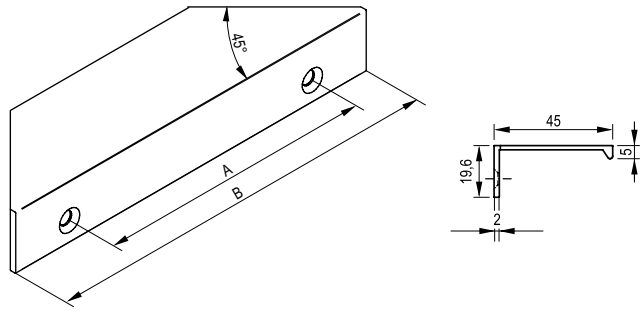

uchwyt docinamy na wymiar według zamówienia**
rozstaw „A" według wytycznych klienta

A x B	indeks	kolor
256 x 296	TI21.0429.07	003*, 035

Uchwyt meblowy RU 10 I

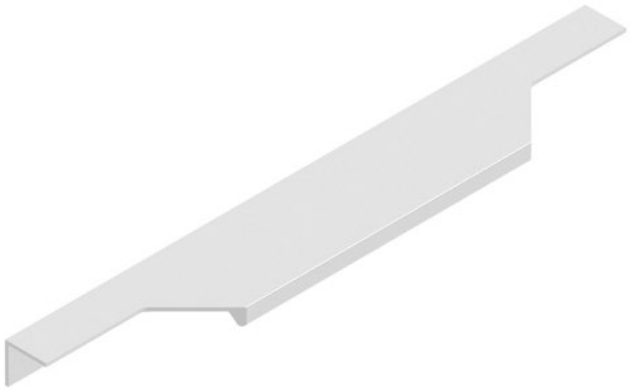

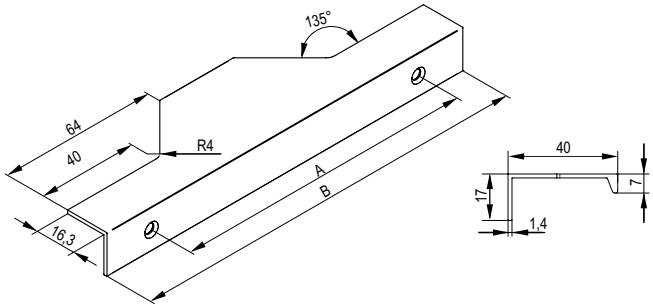

uchwyt docinamy na wymiar według zamówienia**
rozstaw „A" według wytycznych klienta
wymiar „B" min. 138 mm

A x B	indeks	kolor
128 x 146	TI21.0829.07	003*, 035, 039*, 629*, 854*
160 x 196	TI21.0830.07	003*, 035, 039*, 629*, 854*
256 x 296	TI21.0831.07	003*, 035, 039*, 629*, 854*
352 x 396	TI21.0832.07	003*, 035, 039*, 629*, 854*

Uchwyt meblowy RU 11 I

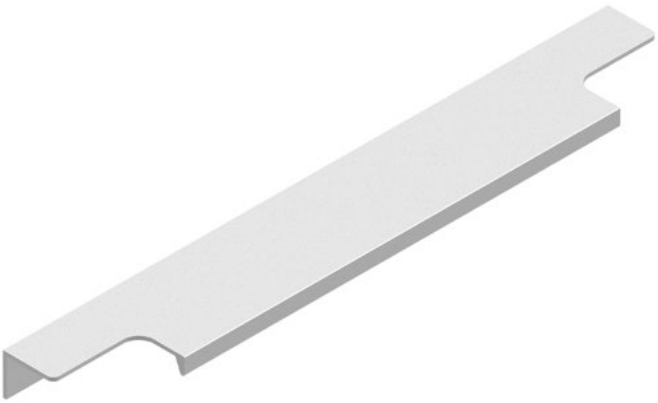

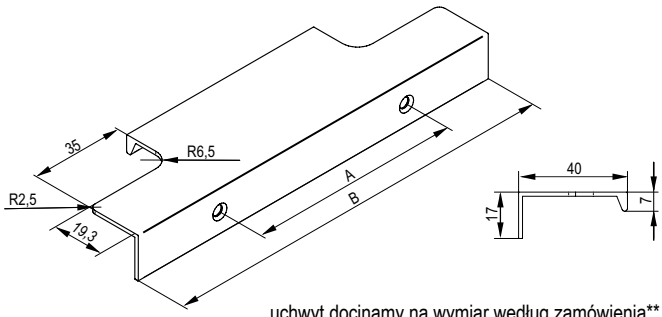

uchwyt docinamy na wymiar według zamówienia**
rozstaw „A" według wytycznych klienta
wymiar „B" min. 80 mm

A x B	indeks	kolor
96 x 116	TI21.0888.07	003*, 035, 039*, 629*, 854*
128 x 146	TI21.0889.07	003*, 035, 039*, 629*, 854*
160 x 196	TI21.0890.07	003*, 035, 039*, 629*, 854*
256 x 296	TI21.0891.07	003*, 035, 039*, 629*, 854*
352 x 396	TI21.0892.07	003*, 035, 039*, 629*, 854*

KODY POKRYĆ: **003** BIAŁY **035** NATURALNY C-0 **039** CZARNY **629** CZARNY SZCZOTKOWANY C-35 **854** SZCZOTKOWANY C-0

* produkt w kolorze oznaczonym "*" dostępny na zamówienie
** uchwyt docinamy na wymiar przy zamówieniu minimum 20 szt. z jednego rodzaju profilu i w danym pokryciu

Profil i uchwyt meblowy FE-4

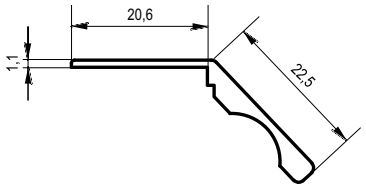

uchwyt docinamy na wymiar według zamówienia**

maksymalna długość profilu	indeks	kolor
2900	TI10.0410.07	035

KODY POKRYĆ: **035** NATURALNY C-0

** uchwyt docinamy na wymiar przy zamówieniu minimum 20 szt. z jednego rodzaju profilu i w danym pokryciu

Profil i uchwyt meblowy RKW4

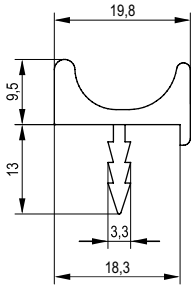

uchwyt docinamy na wymiar według zamówienia**

długość	indeks	kolor
3500	TI21.0084.07	035
4100	TI21.0085.07	035

Profil i uchwyt meblowy RKW5

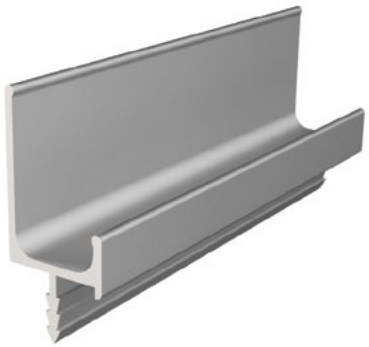

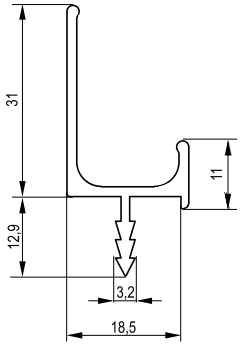

uchwyt docinamy na wymiar według zamówienia**

długość	indeks	kolor
3500	TI21.0087.07	035, 103
4100	TI21.0088.07	035

Profil i uchwyt meblowy RKW7

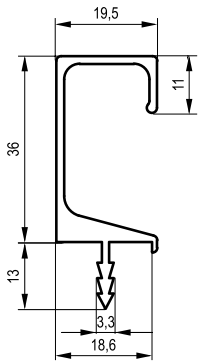

uchwyt docinamy na wymiar według zamówienia**

długość	indeks	kolor
3500	TI21.0090.07	035
4100	TI21.0091.07	035

KODY POKRYĆ: **035** NATURALNY C-0 **103** ELEKTROPOLER

** uchwyt docinamy na wymiar przy zamówieniu minimum 20 szt. z jednego rodzaju profilu i w danym pokryciu

Profil i uchwyt meblowy RKW8

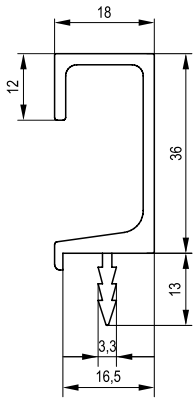

uchwyt docinamy na wymiar według zamówienia**

długość	indeks	kolor
3500	TI21.0093.07	035
4100	TI21.0094.07	035

KODY POKRYĆ: **035** NATURALNY C-0

** uchwyt docinamy na wymiar przy zamówieniu minimum 20 szt. z jednego rodzaju profilu i w danym pokryciu

Wieszaki aluminiowe

Wieszak WAL 01

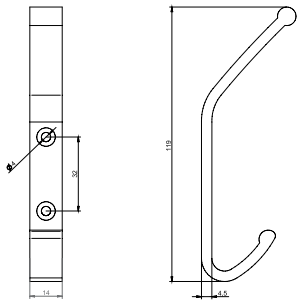

indeks	kolor
TI21.9000.07	003, 035, 039

Wieszak 3-punktowy drewno białe / aluminium C35

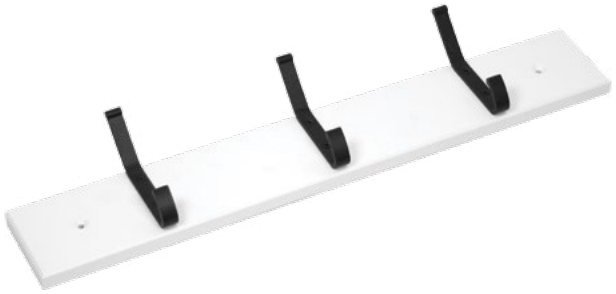

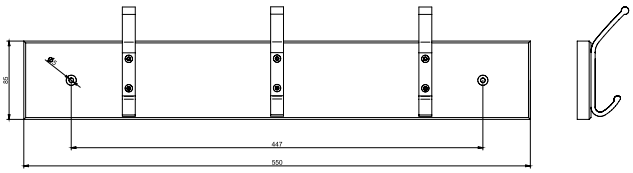

indeks	kolor
TI21.9002.13	039

Wieszak 3-punktowy drewno czarny mat / aluminium C-0

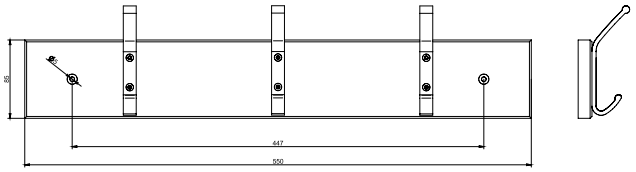

indeks	kolor
TI21.9903.13	035

Wieszak 3-punktowy drewno rustikal / aluminium C-35

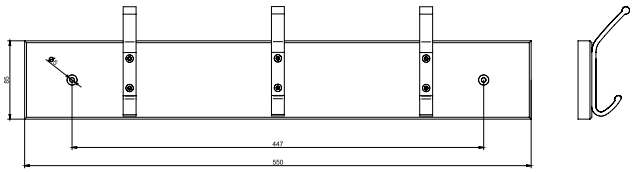

indeks	kolor
TI21.9001.13	039

KODY POKRYĆ: **003** BIAŁY **035** ANODA NATURALNA C-0 **039** ANODA CZARNA C-35

Przegląd oferty

Nogi meblowe

str. 235 - 237

Stopki meblowe

str. 238 - 243

Ślizgacze

str. 244 - 245

Rolki

str. 246

Noga meblowa stalowa okrągła

- stalowe mocowanie blatu
- plastikowa stopka z regulacją
- noga stalowa

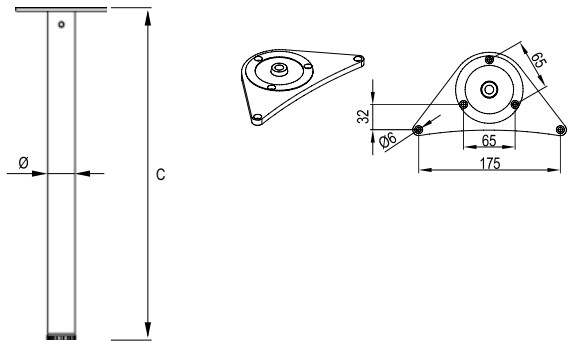

Ø x C	indeks	kolor
60 x 710	TB04.0408.01	001, 004, 005, 054, 055, 788
60 x 820	TB04.0410.01	001, 004, 005, 054, 055
60 x 1100	TB04.0411.01	001, 004, 005, 054

Noga meblowa stalowa okrągła

- stalowe mocowanie blatu
- plastikowa stopka z regulacją
- noga stalowa

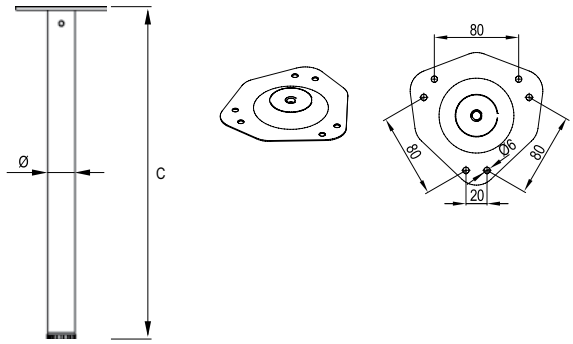

Ø x C	indeks	kolor
60 x 710	TB04.0426.01	001, 004, 005, 054, 055, 788
60 x 820	TB04.0427.01	001, 004, 005, 054, 055
60 x 1100	TB04.0428.01	001, 004, 005, 054

Noga meblowa aluminiowa ryflowana

- stalowe mocowanie blatu
- plastikowa stopka z regulacją
- noga aluminiowa ryflowana

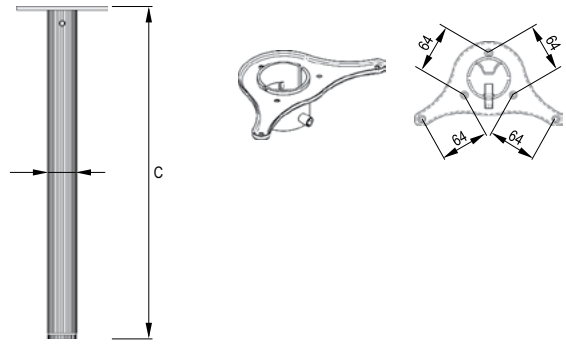

Ø x C	indeks	kolor
80 x 710	TB08.0403.11	003, 035, 039, 055
80 x 820	TB08.0406.11	003*, 035*, 039*, 055*
80 x 1100	TB08.0401.11	003*, 035*, 039*, 055*

KODY POKRYĆ: **001** CHROM **002** SREBRNY **003** BIAŁY **004** CHROM SATYNA **005** NIKIEL SATYNA **054** STAL SZCZOTKOWANA **055** CZARNY **788** SREBRNY

Noga meblowa aluminiowa kwadratowa

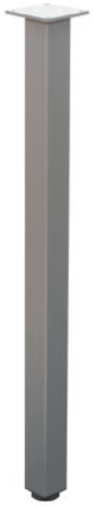

- aluminiowe mocowanie blatu
- plastikowa stopka z regulacją
- noga aluminiowa

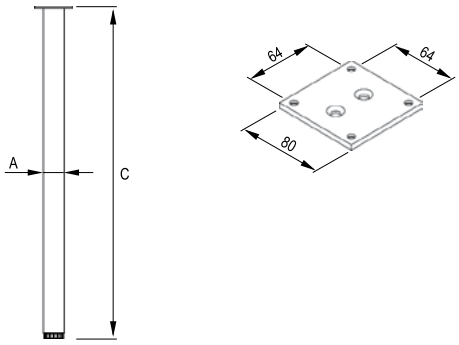

A x C	indeks	kolor
45 x 710	TB08.0703.07	003*, 035, 039*, 055*
45 x 820	TB08.0706.07	003*, 035*, 039*, 055*
45 x 1100	TB08.0701.07	003*, 035*, 039*, 055*

Noga meblowa aluminiowa kwadratowa

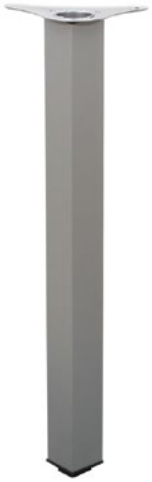

- stalowe mocowanie blatu
- plastikowa stopka z regulacją
- noga aluminiowa

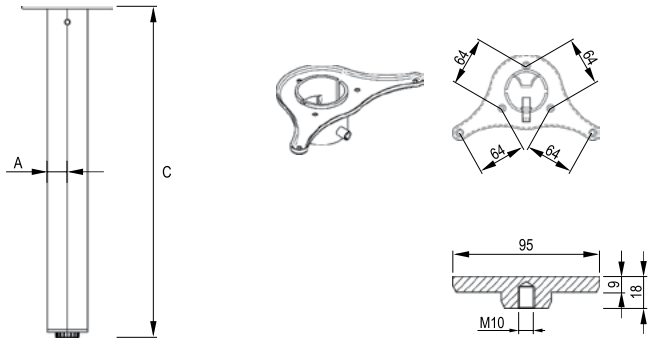

A x C	indeks	kolor
60 x 710	TB08.0803.07	003*, 035, 039*, 055*
60 x 820	TB08.0806.07	003*, 035*, 039*, 055*
60 x 1100	TB08.0801.07	003*, 035*, 039*, 055*

Noga meblowa kwadratowa

- aluminiowe mocowanie blatu
- plastikowa stopka z regulacją
- noga aluminiowa

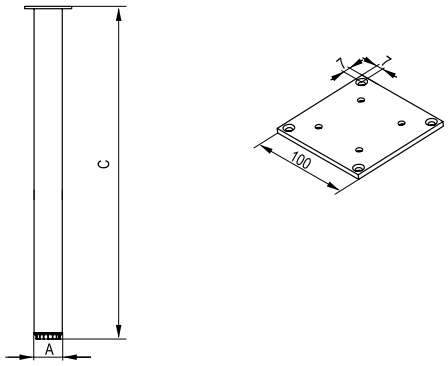

A x C	indeks	kolor
60 x 710	TB08.3303.07	003, 035, 039, 103, 741
60 x 820	TB08.3306.07	003, 035, 039, 103, 741
60 x 1100	TB08.3301.07	035, 103, 741

KODY POKRYĆ: **003** BIAŁY **035** NATURALNY C-0 **039** CZARNY **055** CZARNY

* produkt w kolorze oznaczonym "*" dostępny na zamówienie

Noga meblowa ośmiokątna

- aluminiowe mocowanie blatu
- plastikowa stopka z regulacją
- noga aluminiowa

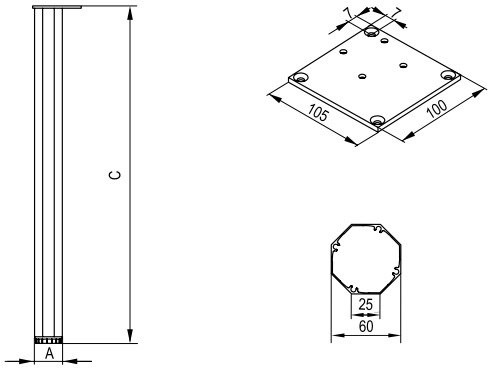

A x C	indeks	kolor
60 x 710	TB08.3403.07	035
60 x 820	TB08.3406.07	035
60 x 1100	TB08.3401.07	035

Stopka meblowa ALU-SO01

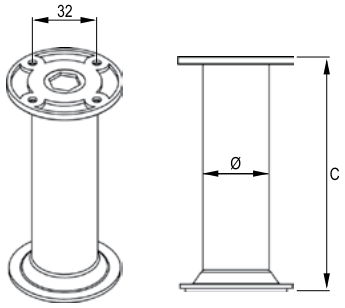

Ø x C	indeks	kolor
32 x 75	TB07.0102.09	014, 051*, 052*, 392*, 393*
32 x 100	TB07.0103.09	014, 051*, 052*, 392*, 393*
32 x 120	TB07.0104.09	014, 051*, 052*, 392*, 393*
32 x 150	TB07.0105.09	014, 051*, 052*, 392*, 393*
32 x 200	TB07.0106.09	014, 051*, 052*, 392*, 393*

Stopka meblowa ALU-SO02

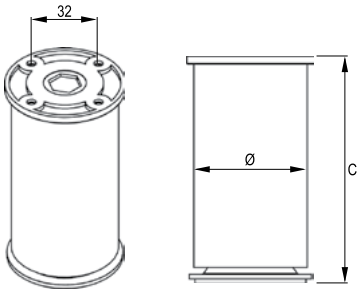

Ø x C	indeks	kolor
50 x 75	TB07.1002.09	014, 051*, 052*, 392*, 393*
50 x 100	TB07.1003.09	014, 051*, 052*, 392*, 393*
50 x 120	TB07.1004.09	014, 051*, 052*, 392*, 393*
50 x 150	TB07.1005.09	014, 051*, 052*, 392*, 393*
50 x 200	TB07.1006.09	014, 051*, 052*, 392*, 393*

Stopka meblowa ALU-SWP01

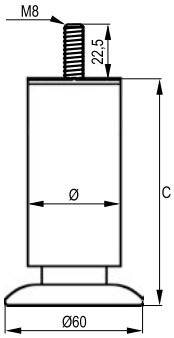

Ø x C	indeks	kolor
40 x 70	TB07.3629.07	012
40 x 100	TB07.3603.07	012
40 x 150	TB07.3605.07	012

KODY POKRYĆ: **012** BEZ POKRYCIA **014** C-0 / CHROM **051** BIAŁY / CHROM **052** C-35 / CHROM **392** C-0 SZCZOTKOWANE / CHROM **393** C-35 SZCZOTKOWANE / CHROM

* produkt w kolorze oznaczonym "*" dostępny na zamówienie

Stopka meblowa ALU okrągła z regulacją

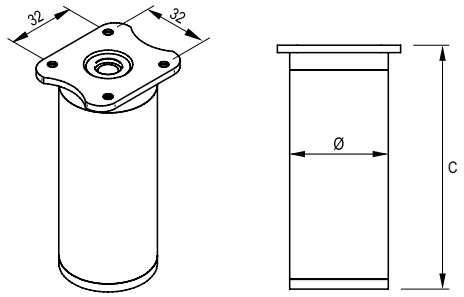

Ø x C	indeks	kolor
40 x 60	TB07.0507.18	035, 039*
40 x 75	TB07.0502.18	035, 039*
40 x 100	TB07.0503.18	035, 039*
40 x 120	TB07.0504.18	035, 039*
40 x 150	TB07.0505.18	035, 039*

Stopka meblowa ALU okrągła z regulacją

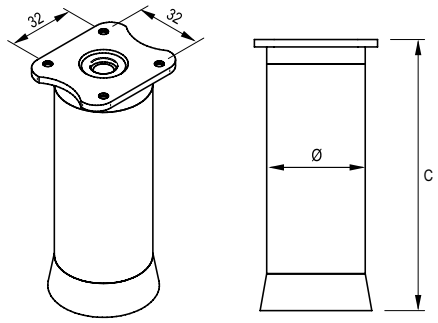

Ø x C	indeks	kolor
40 x 75	TB07.0602.18	035, 039*
40 x 100	TB07.0603.18	035, 039*
40 x 120	TB07.0604.18	035, 039*
40 x 150	TB07.0605.18	035, 039*

Stopka meblowa ALU-SK04

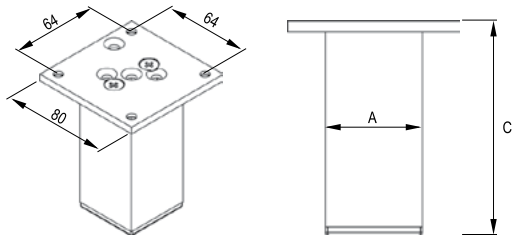

A x C	indeks	kolor
45 x 50	TB07.2301.18	035, 039*, 629*, 854*
45 x 75	TB07.2302.18	035, 039*, 629*, 854*
45 x 100	TB07.2303.18	035, 039*, 629*, 854*
45 x 120	TB07.2304.18	035, 039*, 629*, 854*
45 x 150	TB07.2305.18	035, 039*, 629*, 854*
45 x 200	TB07.2306.18	035, 039*, 629*, 854*

KODY POKRYĆ: **035** NATURALNY C-0 **039** CZARNY **629** CZARNY SZCZOTKOWANY C-35 **854** SZCZOTKOWANY C-0

* produkt w kolorze oznaczonym "*" dostępny na zamówienie

Stopka meblowa z regulacją ALU-SKR04

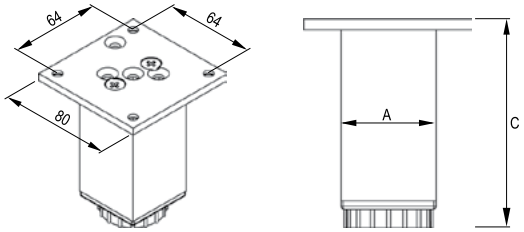

A x C	indeks	kolor
45 x 50	TB07.2501.18	035, 039*, 629*, 854*
45 x 75	TB07.2502.18	035, 039*, 629*, 854*
45 x 100	TB07.2503.18	035, 039*, 629*, 854*
45 x 120	TB07.2504.18	035, 039*, 629*, 854*
45 x 150	TB07.2505.18	035, 039*, 629*, 854*
45 x 200	TB07.2506.18	035, 039*, 629*, 854*

Stopka ALU kwadratowa z regulacją

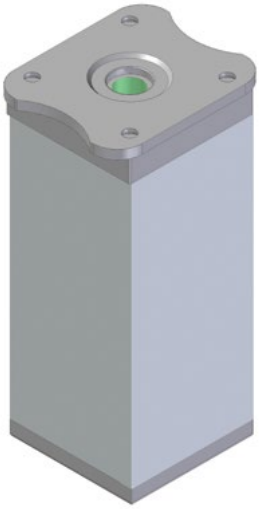

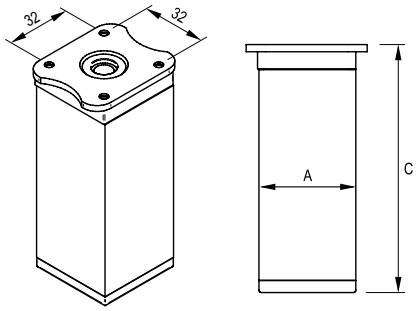

A x C	indeks	kolor
40 x 60	TB07.2107.18	001, 003*, 035, 039*, 055*, 103, 741
40 x 75	TB07.2102.18	003*, 035, 039*, 055*, 103, 741
40 x 100	TB07.2103.18	001, 003*, 035, 039*, 055*, 103, 741
40 x 120	TB07.2104.18	003*, 035, 039*, 055*, 103, 741
40 x 150	TB07.2105.18	001, 003*, 035, 039*, 055*, 103, 741

Stopka ALU kwadratowa z regulacją

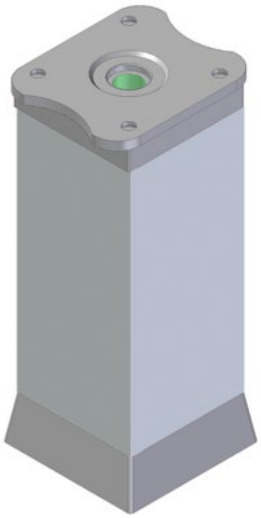

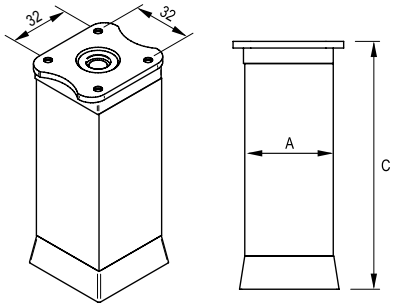

A x C	indeks	kolor
40 x 75	TB07.2202.18	003*, 035, 039*, 055*, 103, 741
40 x 100	TB07.2203.18	003*, 035, 039*, 055*, 103, 741
40 x 120	TB07.2204.18	003*, 035, 039*, 055*, 103, 741
40 x 150	TB07.2205.18	003*, 035, 039*, 055*, 103, 741

KODY POKRYĆ: **001** CHROM **003** BIAŁY **035** NATURALNY C-0 **039** CZARNY **055** CZARNY **103** ELEKTROPOLER **629** CZARNY SZCZOTKOWANY C-35 **741** EFEKT STALI NIERDZEWNEJ **854** SZCZOTKOWANY C-0

* produkt w kolorze oznaczonym "*" dostępny na zamówienie

Stopka meblowa M01

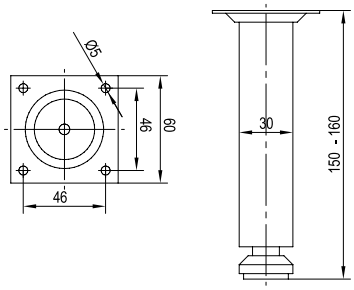

wysokość	indeks	kolor
100	TB02.0001.01	001
150	TB02.0002.01	001

Stopka regulowana 2-elementowa

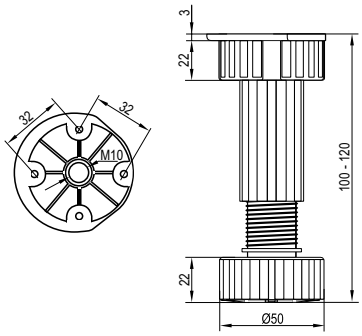

wysokość	indeks	kolor
100	TB06.0201.05	061

Stopka regulowana 3-elementowa

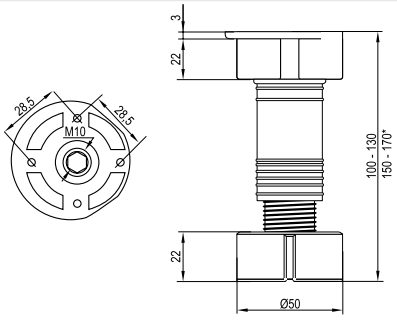

wysokość	indeks	kolor
100	TB06.0203.05	061
150*	TB06.0208.05	061

Stopka regulowana 3-elementowa na wpust Ø35

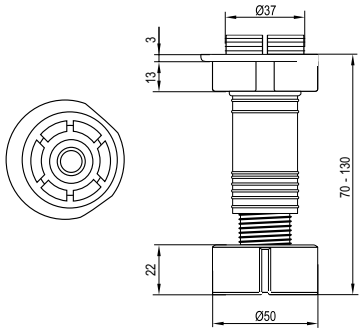

indeks	kolor
TB06.0207.05	061

KODY POKRYĆ: **001** CHROM **061** CZARNY

Stopka regulowana 3-elementowa ze wspornikiem

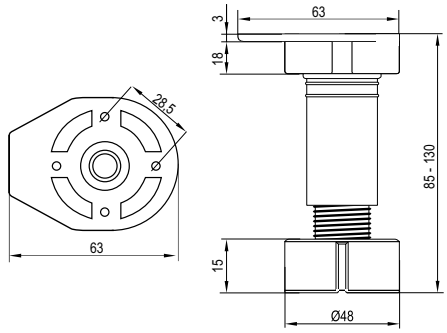

wysokość	indeks	kolor
100	TB06.0245.05	061

Stopka regulowana Ø50 ASA

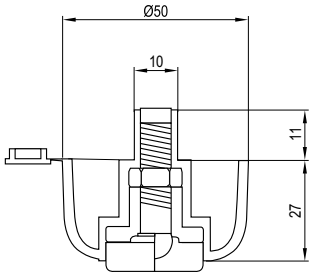

wysokość	indeks	kolor
100	TB06.0210.05	061

Klip stopki regulowanej

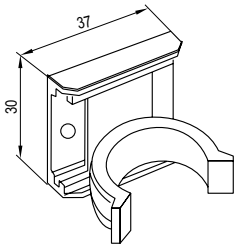

indeks	kolor
TB06.0105.05	061

Klip listwy cokołowej

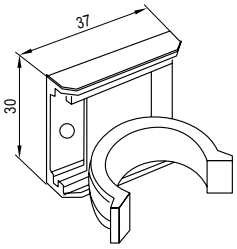

indeks	kolor
TB06.0142.05	061

KODY POKRYĆ: **061** CZARNY

Stopka pod wkręt TW-23 Ø50 H35

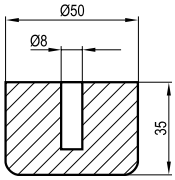

indeks	kolor
TY06.2408.05	061

Stopka pod wkręt TW-24 Ø50 H30

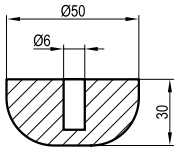

indeks	kolor
TY06.2526.05	061

Stopka pod wkręt TW-25 Ø50 H25

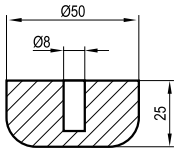

indeks	kolor
TY06.2607.05	061

KODY POKRYĆ: **061** CZARNY

Ślizgacze

Ślizgacz pojedynczy Ø5

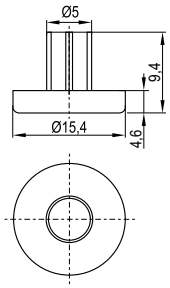

indeks	kolor
TB01.0105.05	061

Ślizgacz pojedynczy Ø8

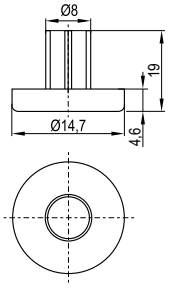

indeks	kolor
TB01.0106.05	061

Ślizgacz pojedynczy z gwoździem

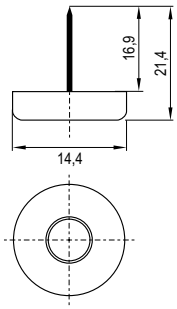

indeks	kolor
TB01.0108.05	061

Ślizgacz podwójny

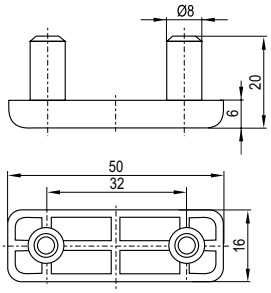

indeks	kolor
TB01.0103.05	061

KODY POKRYĆ: **061** CZARNY

Ślizgacz obrotowy Ø55

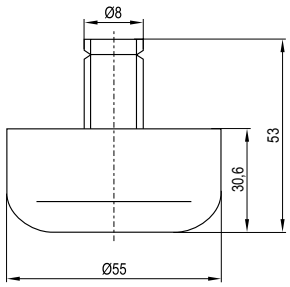

indeks	kolor
TB01.0101.08	061

KODY POKRYĆ: **061** CZARNY

Rolka sztywna A

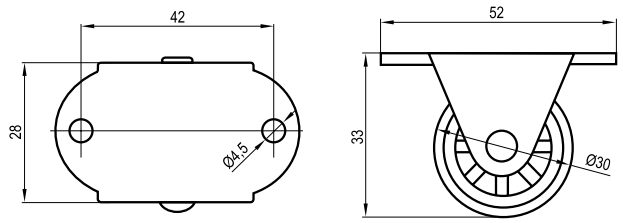

indeks	kolor
TB01.0218.08	061

Rolka sztywna A1

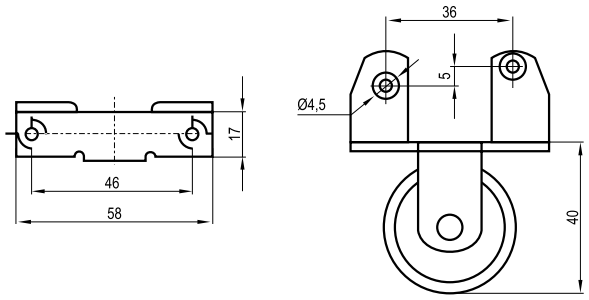

indeks	kolor
TB01.0210.08	061

Rolka obrotowa Ø50mm z hamulcem z płytką kwadratową

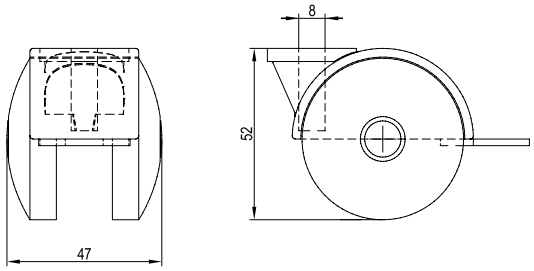

indeks	kolor
TB01.0514.08	063

KODY POKRYĆ: **061** CZARNY **063** POPIEL

Systemy relingowe

str. 248 - 250 Rury i akcesoria
str. 251 - 254 Koszyki zawieszkowe

Kolumny

str. 256 - 257 Kolumny i mocowania
str. 258 - 259 Półki

Rura relingu

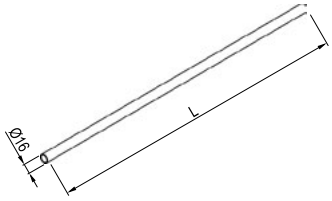

L	indeks	kolor
600	WE07.0004.01	001, 799
1000	WE07.0002.01	001, 799
3000	WE07.0003.01	001, 799

Łuk relingu 90°

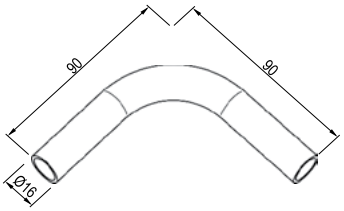

indeks	kolor
WE07.0010.01	001

Uchwyt relingu prosty

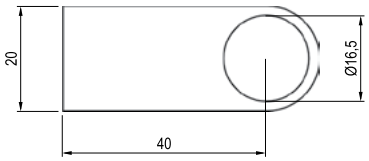

indeks	kolor
TE07.0004.14	001, 799

Uchwyt relingu retro

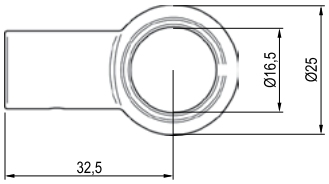

indeks	kolor
TE07.0005.14	001, 799

KODY POKRYĆ: **001** CHROM **799** CZARNY

Podkładka uchwytu retro

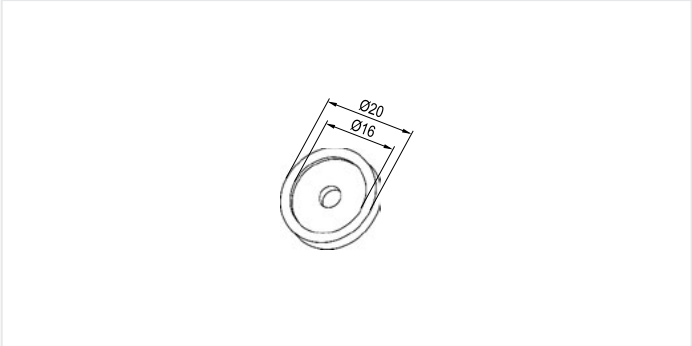

indeks	kolor
TE07.0008.14	001, 799

Zaślepka relingu prosta

indeks	kolor
TE07.0006.14	001, 799

Zaślepka relingu retro

indeks	kolor
TE07.0007.14	001, 799

Łącznik relingu

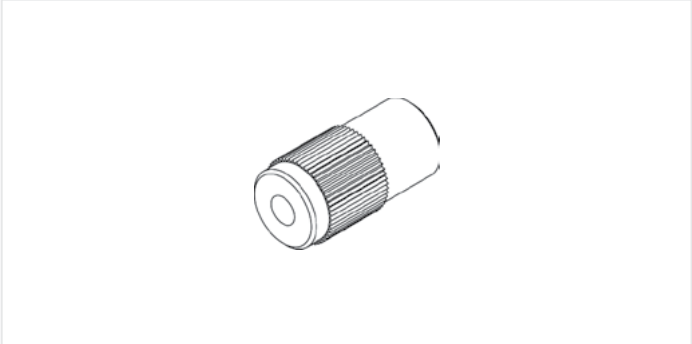

indeks	kolor
TE07.0010.05	061

KODY POKRYĆ: **001** CHROM **799** CZARNY **061** CZARNY

Haczyk relingu

indeks	kolor
TE04.0008.01	001

Zestaw pojemników na przyprawy 3

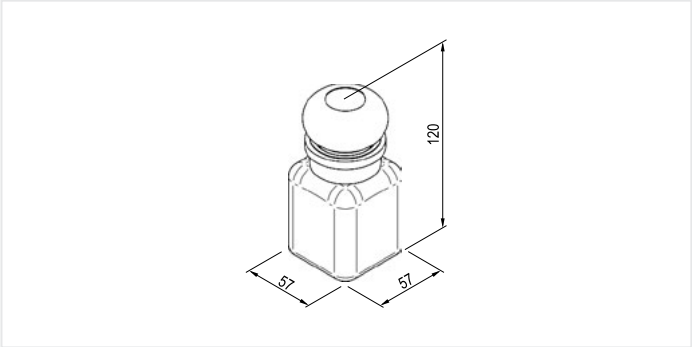

indeks	kolor
WE04.0082.15	081

Zestaw pojemników na przyprawy 5

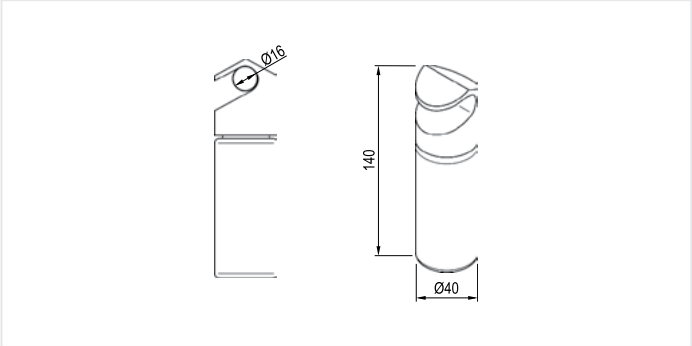

indeks	kolor
TE04.0003.16	001

KODY POKRYĆ: **001** CHROM **081** BEZBARWNY

Koszyki zawieszkowe

Koszyk zawieszkowy podwójny duży

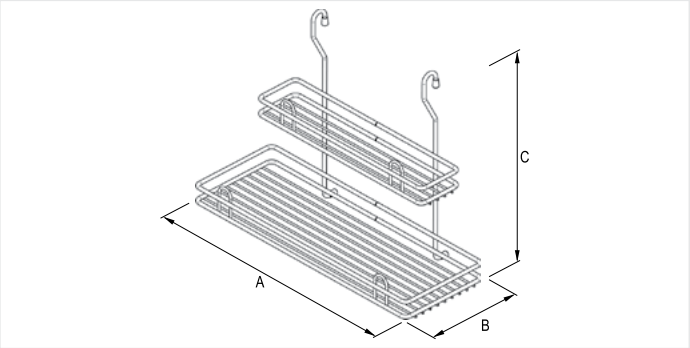

A x B x C	indeks	kolor
450 x 185 x 335	WE04.0018.01	001, 799

Koszyk zawieszkowy podwójny średni

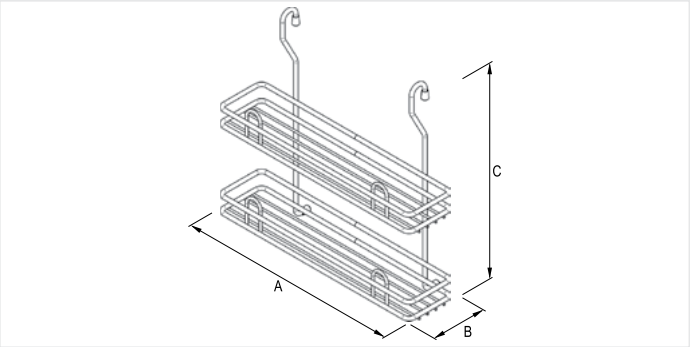

A x B x C	indeks	kolor
350 x 110 x 335	WE04.0020.01	001

Koszyk zawieszkowy podwójny mały

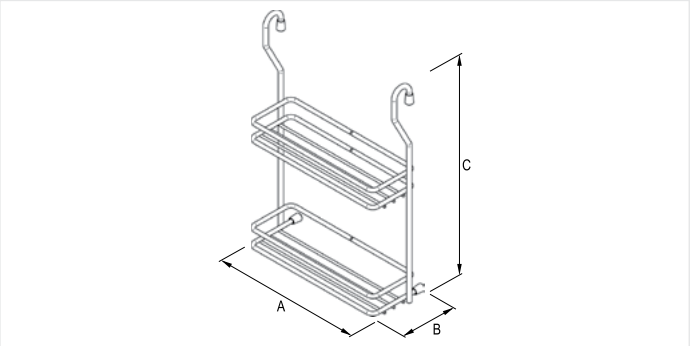

A x B x C	indeks	kolor
210 x 80 x 310	WE04.0017.01	001

Koszyk zawieszkowy pojedynczy

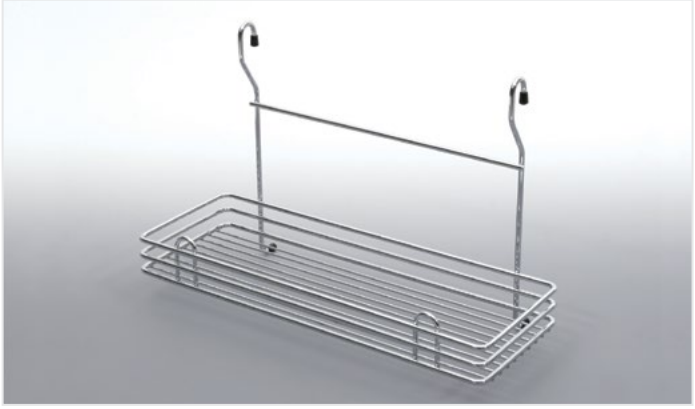

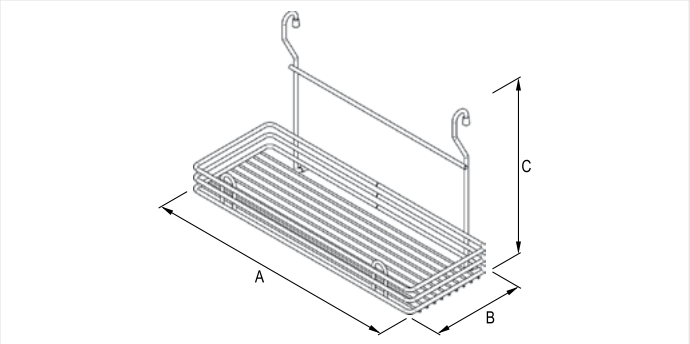

A x B x C	indeks	kolor
450 x 185 x 295	WE04.0021.01	001

KODY POKRYĆ: **001** CHROM **799** CZARNY

Koszyki zawieszkowe

Koszyk zawieszkowy pojedynczy mały

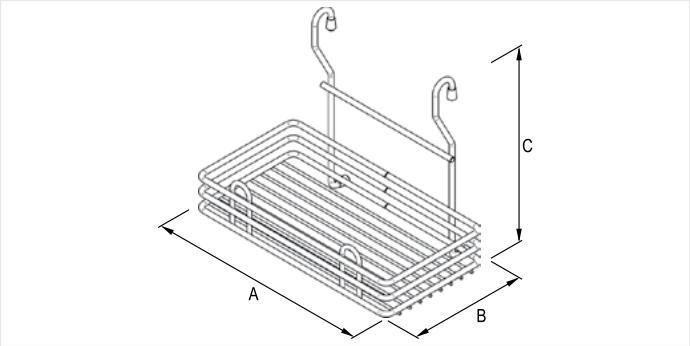

A x B x C	indeks	kolor
280 x 175 x 235	WE04.0022.01	001, 799

Koszyk zawieszkowy na przyprawy

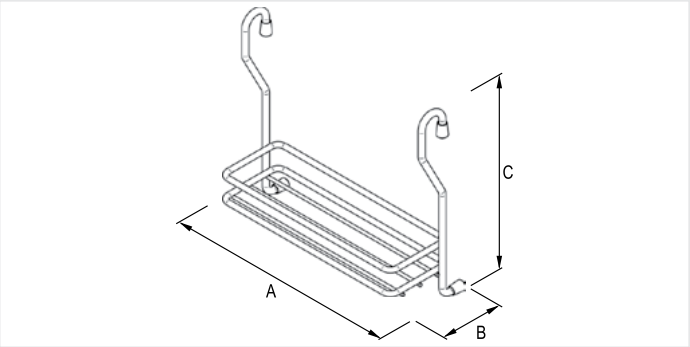

A x B x C	indeks	kolor
210 x 80 x 195	WE04.0013.01	001, 799

Koszyk zawieszkowy na kieliszki

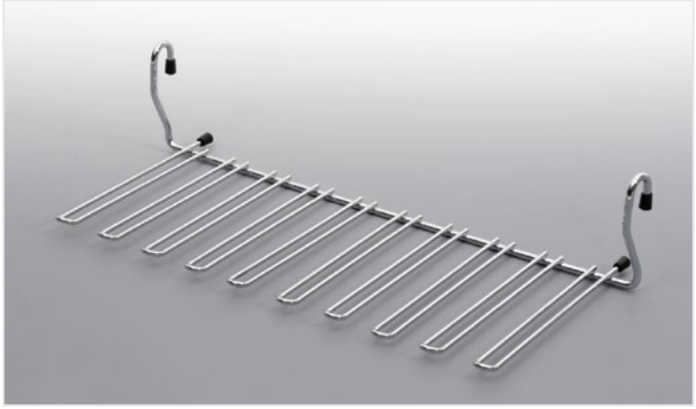

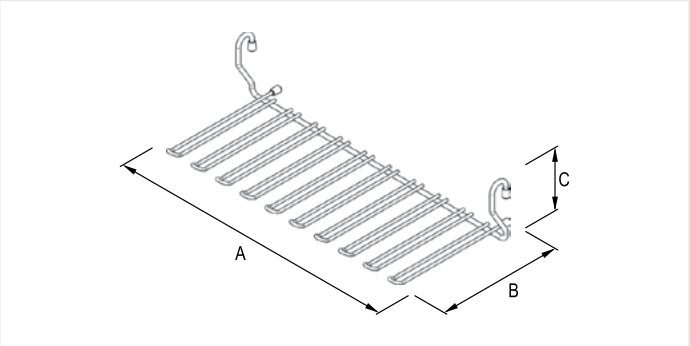

A x B x C	indeks	kolor
450 x 200 x 100	WE04.0004.01	001

Koszyk zawieszkowy do papieru i folii

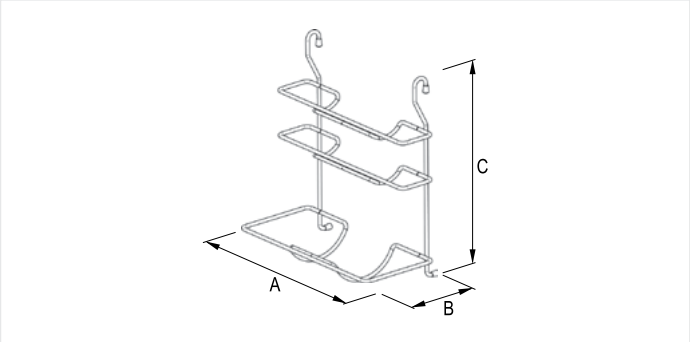

A x B x C	indeks	kolor
325 x 175 x 370	WE04.0006.01	001

KODY POKRYĆ: **001** CHROM **799** CZARNY

Koszyki zawieszkowe

Koszyk zawieszkowy do papieru

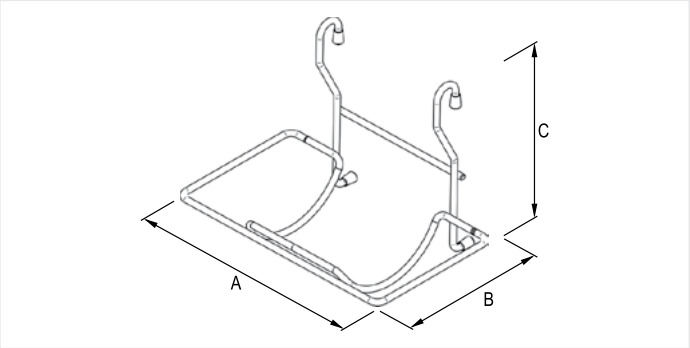

A x B x C	indeks	kolor
250 x 175 x 190	WE04.0007.01	001, 799

Koszyk zawieszkowy narożnikowy

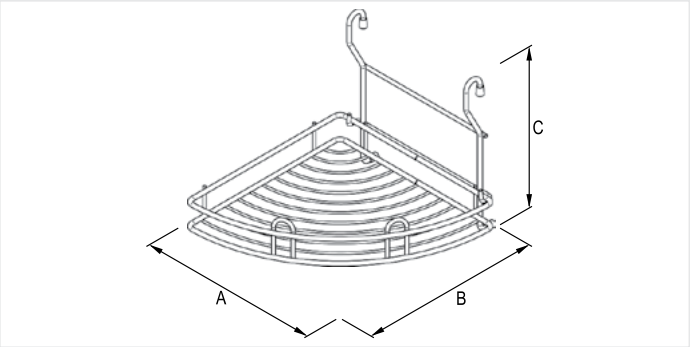

A x B x C	indeks	kolor
270 x 290 x 235	WE04.0010.01	001

Koszyk zawieszkowy kubek mały

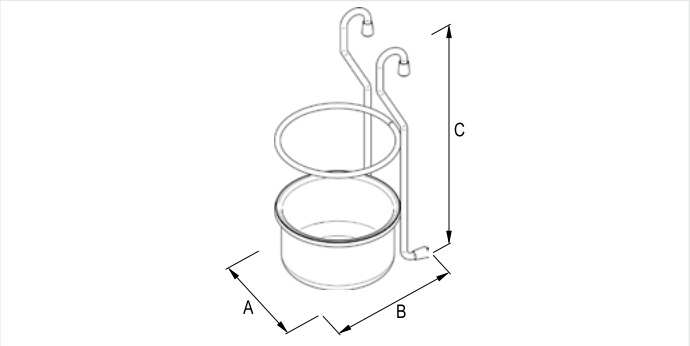

A x B x C	indeks	kolor
112 x 125 x 235	WE04.0009.10	001, 799

Koszyk zawieszkowy na pokrywki typ T

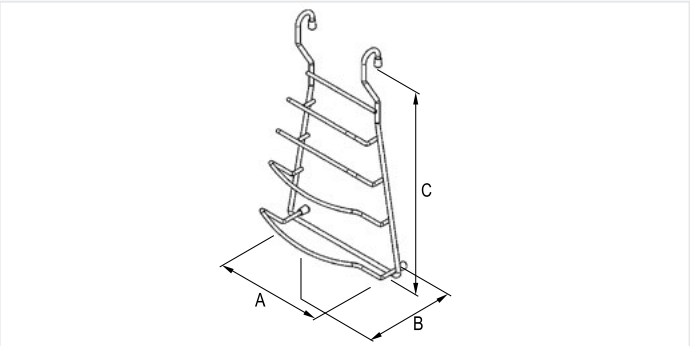

A x B x C	indeks	kolor
205 x 100 x 355	WE04.0032.01	001

KODY POKRYĆ: **001** CHROM **799** CZARNY

Koszyk zawieszkowy ociekarka relingowa

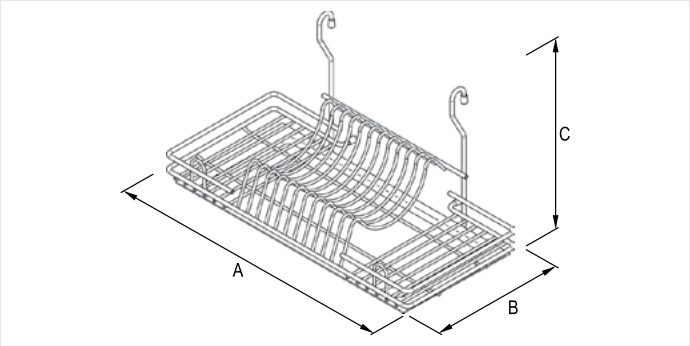

A x B x C	indeks	kolor
445 x 265 x 255	WE04.0015.01	001, 799

KODY POKRYĆ: **001** CHROM **799** CZARNY

Elementy składowe - informacje ogólne

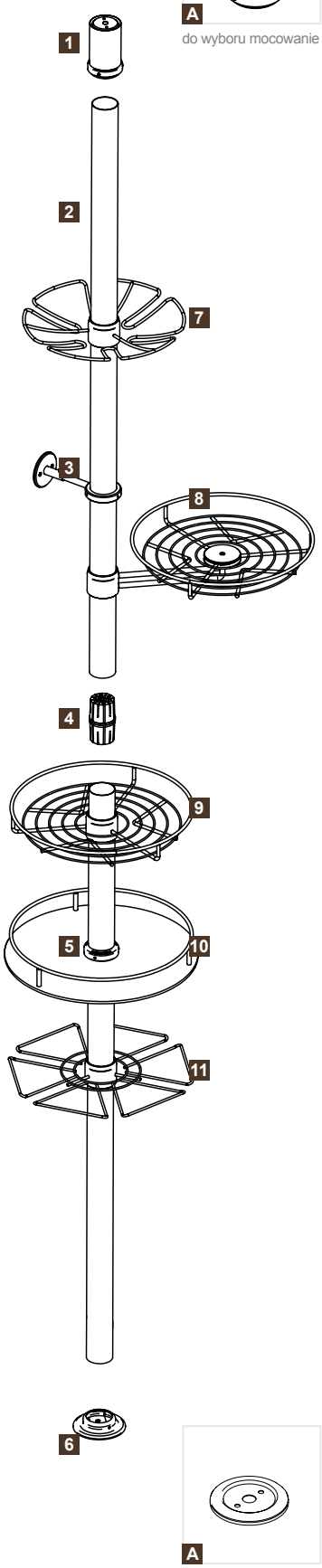

Kolumny i mocowania

1A Mocowanie górne

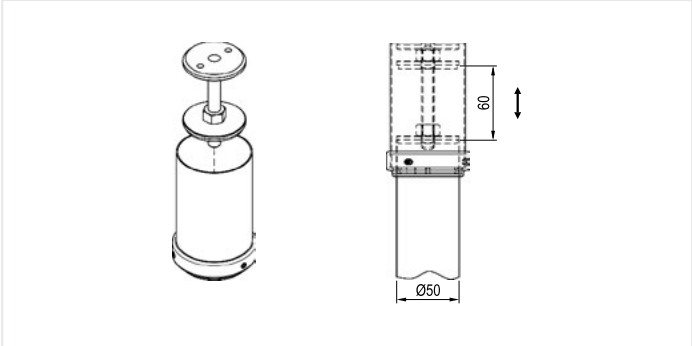

indeks	kolor
TE09.0303.01	001

1B Zaślepka górna

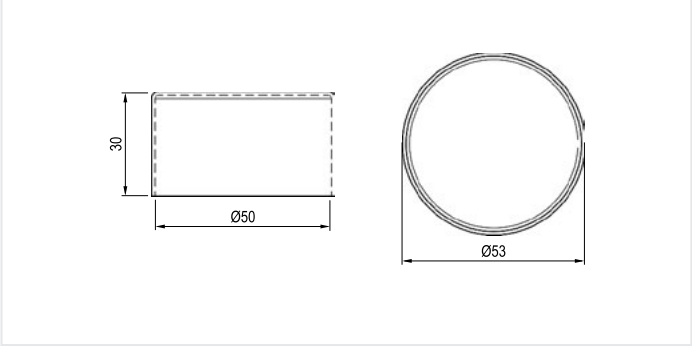

indeks	kolor
WE09.0401.01	001

2 Kolumna Ø50

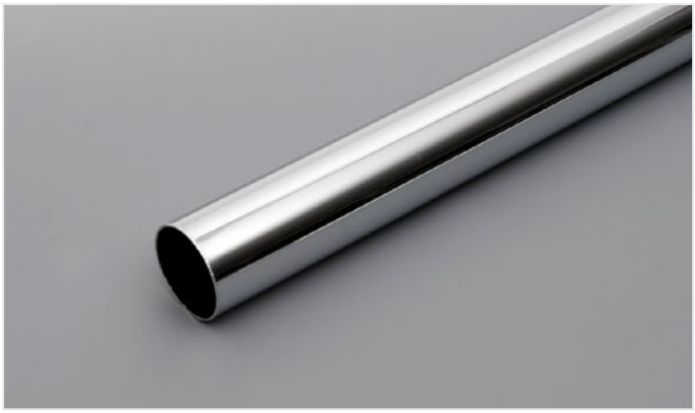

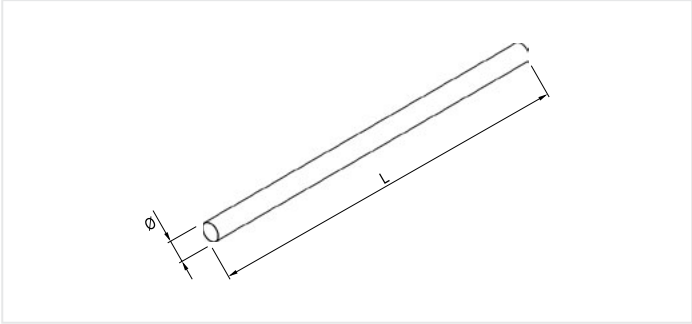

Ø x L	indeks	kolor
50 x 1500	WE09.0101.01	001
50 x 3000	WE09.0201.01	001

3 Mocowanie boczne

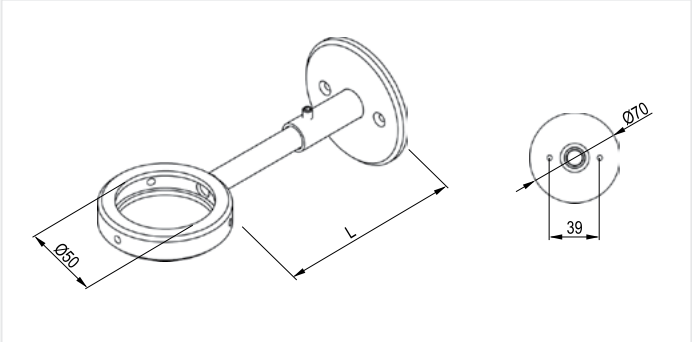

L	indeks	kolor
45	WE09.0703.01	001

KODY POKRYĆ: **001** CHROM

4 Tuleja do kolumny

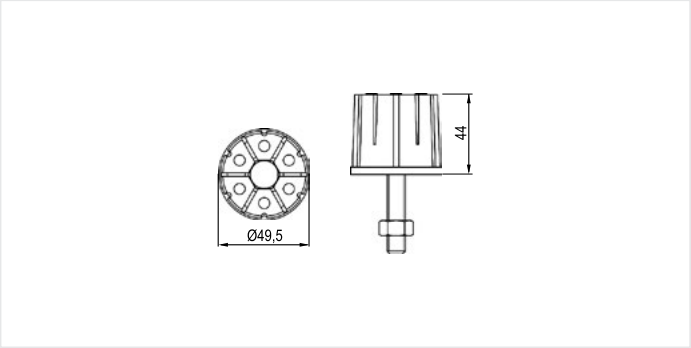

indeks	kolor
WE09.1001.05	061

5 Pierścień mocujący (do półki szklanej)

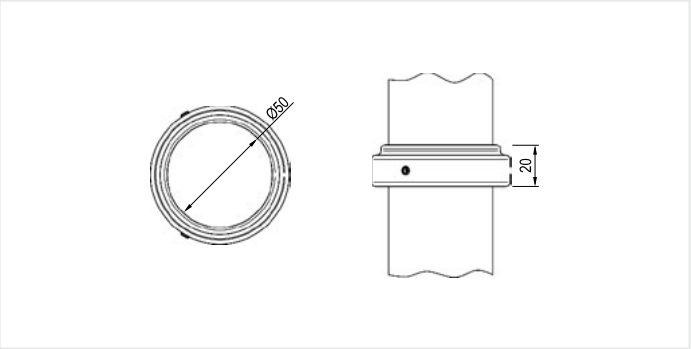

indeks	kolor
TE09.0501.01	001

6A Mocowanie dolne

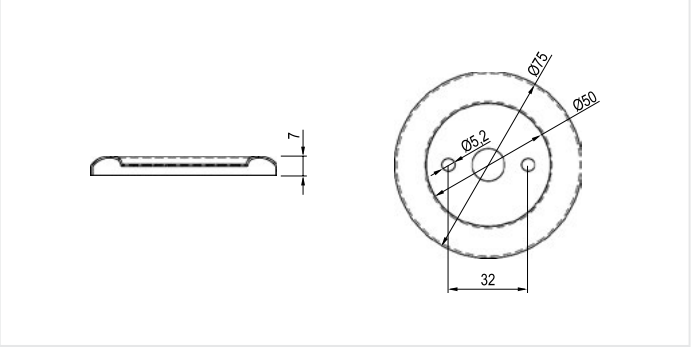

indeks	kolor
WE09.0601.01	001

6B Mocowanie dolne wysokie

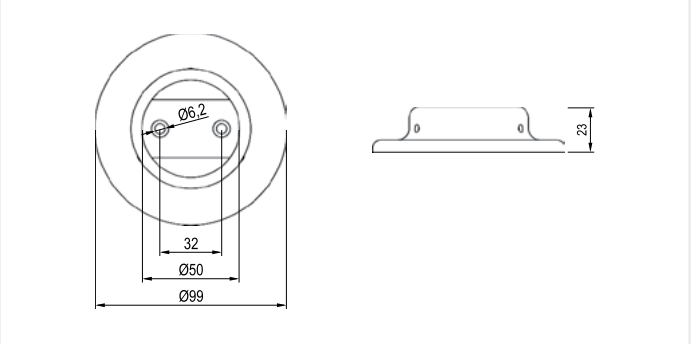

indeks	kolor
TE09.0901.01	001

KODY POKRYĆ: **001** CHROM **061** CZARNY

7 Półka na kieliszki II

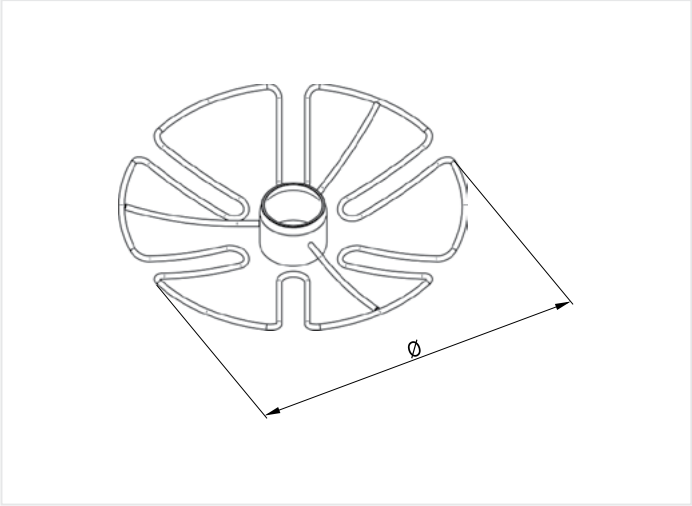

Ø	indeks	kolor
360	WE10.0007.01	001

8 Półka boczna

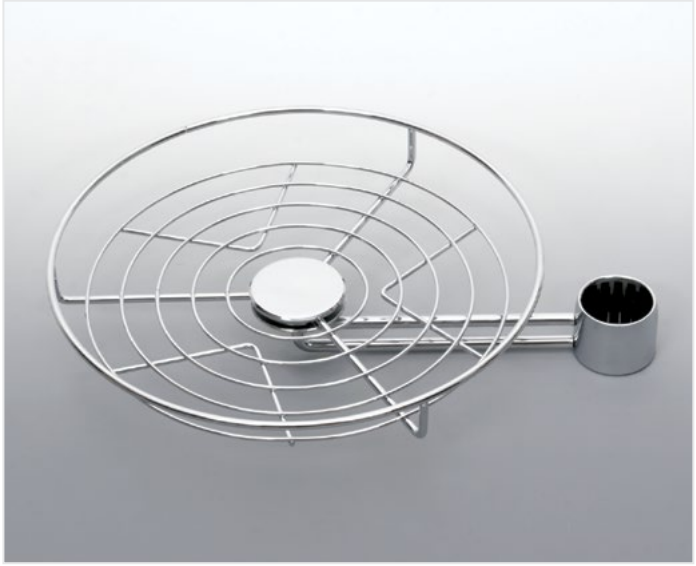

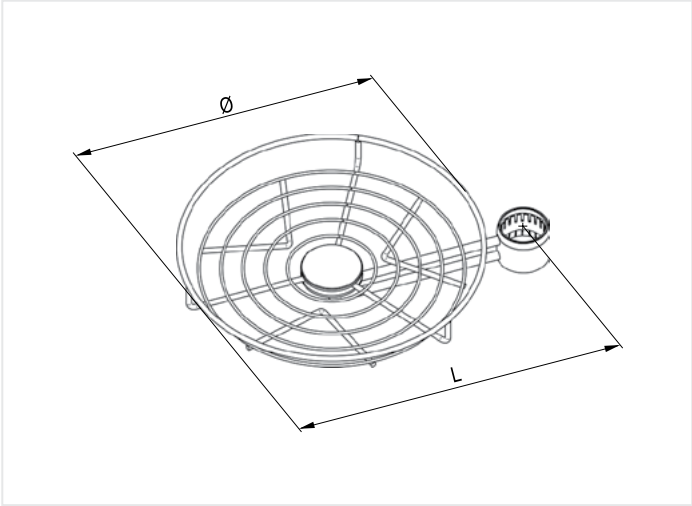

Ø x L	indeks	kolor
350 x 405	WE10.0004.01	001

9 Półka środkowa

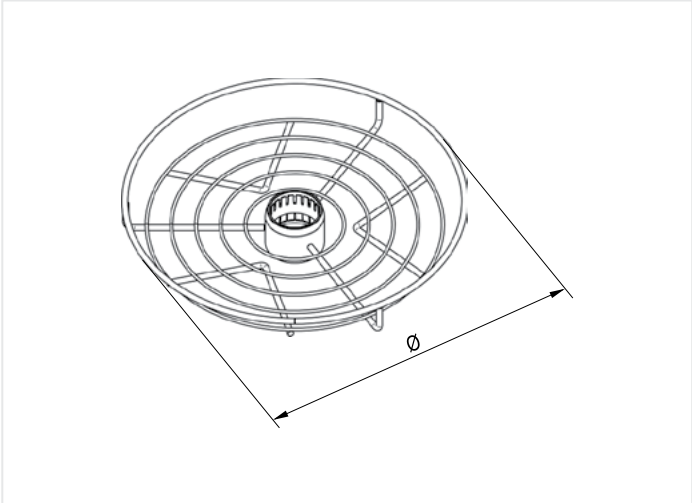

Ø	indeks	kolor
350	WE10.0001.01	001

KODY POKRYĆ: **001** CHROM

10 Półka szklana z relingiem

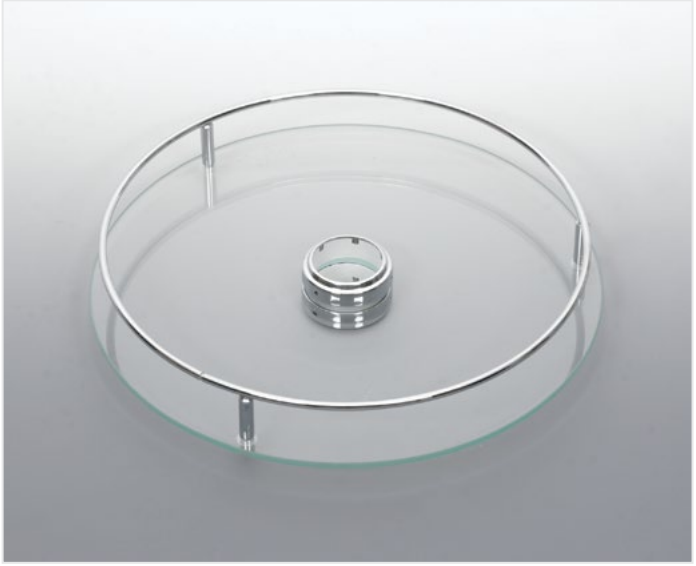

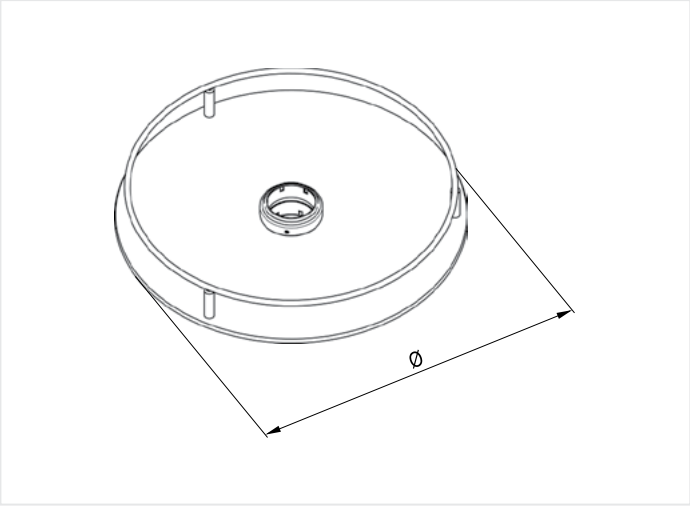

Ø	indeks	kolor
350	WE10.0010.06	001

11 Półka na kieliszki I

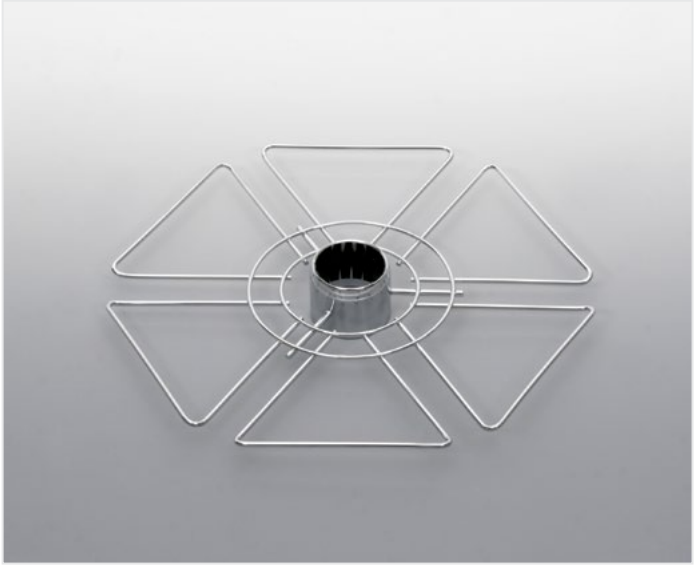

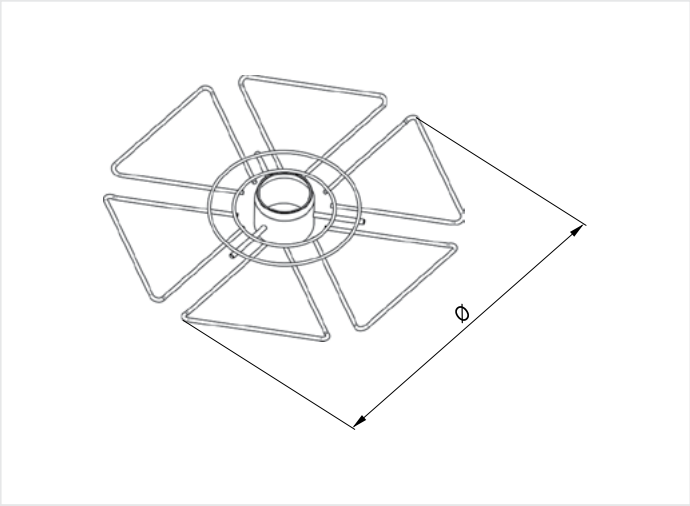

Ø	indeks	kolor
360	WE10.0006.01	001

Zawieszka STRONG 01

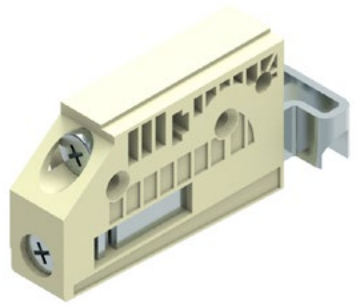

- nośność do 50 kg na jeden zaczep
- do zawieszania na listwie montażowej
- atestowana wg normy EN 15939
- zaślepka sprzedawana osobno

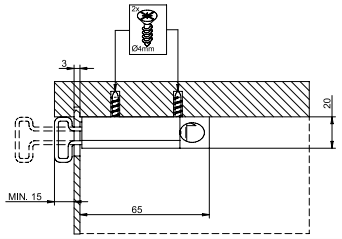

UWAGA: montaż dostawek np. regału zamykającego bez użycia zawieszek jest niedopuszczalny

indeks	kolor
TH01.2050.08	000

Carter do zawieszki STRONG 01

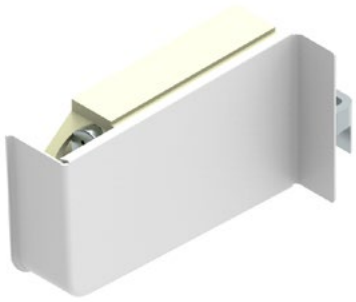

lewa / prawa	indeks	kolor
L	TH01.1539.05	013
P	TH01.1540.05	013
L+P	TH01.2051.01	801

Zawieszka STRONG 02

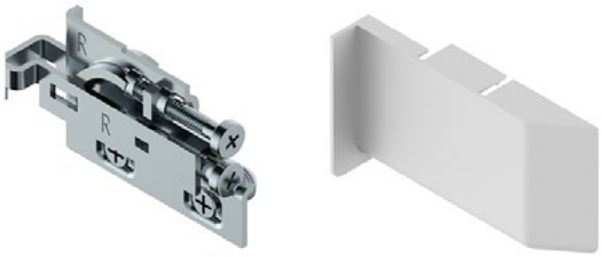

- nośność do 50 kg na jeden zaczep
- do zawieszania na listwie montażowej
- atestowana wg normy EN 15939
- biała zaślepka w komplecie

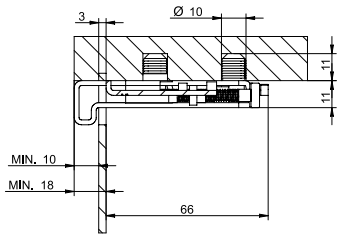

UWAGA: montaż dostawek np. regału zamykającego bez użycia zawieszek jest niedopuszczalny

indeks	kolor
TH01.2152.08	062

Zawieszka regulowana uniwersalna I

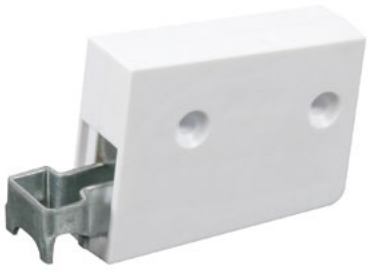

- nośność do 50 kg na jeden zaczep
- do zawieszania na listwie montażowej
- atestowana wg normy PN-EN 15939+A1:2014-03

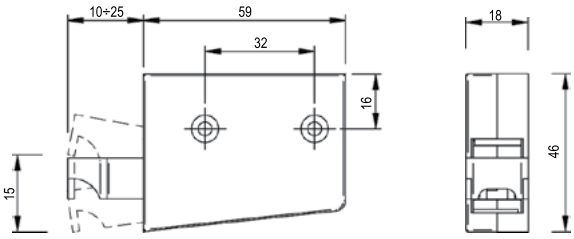

UWAGA: montaż dostawek np. regału zamykającego bez użycia zawieszek jest niedopuszczalny

indeks	kolor*
WH01.0303.08	013

KODY POKRYĆ: **000** BRAK KOLORU **013** BIAŁY **062** OCYNK BIAŁY **801** SATYNA

* inne kolory dostępne przy zamówieniu powyżej 5000 jednostek

Zawieszka regulowana uniwersalna II

- nośność do 50 kg na jeden zaczep
- do zawieszania na listwie montażowej
- atestowana wg normy PN-EN 15939+A1:2014-03

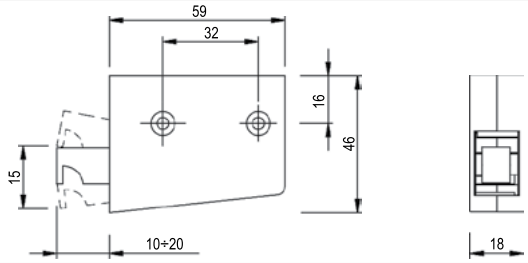

UWAGA: montaż dostawek np. regału zamykającego bez użycia zawieszek jest niedopuszczalny

indeks	kolor*
WH01.0403.08	013

Zawieszka regulowana uniwersalna skośna

- nośność do 50 kg na jeden zaczep
- do zawieszania na listwie montażowej
- atestowana wg normy PN-EN 15939+A1:2014-03

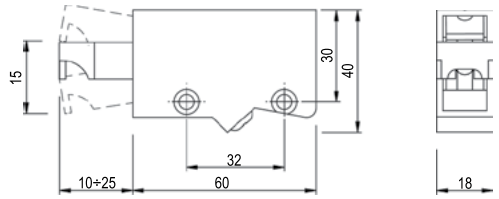

UWAGA: montaż dostawek np. regału zamykającego bez użycia zawieszek jest niedopuszczalny

indeks	kolor*
WH01.0202.08	013

Zawieszka regulowana L/P

- nośność do 55 kg na jeden zaczep
- do zawieszania na listwie montażowej
- atestowana wg normy PN-EN 15939+A1:2014-03

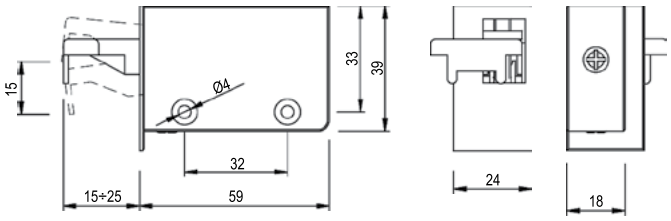

UWAGA: montaż dostawek np. regału zamykającego bez użycia zawieszek jest niedopuszczalny

lewa / prawa	indeks	kolor*
L	WH01.0204.08	013
P	WH01.0205.08	013

Listwa montażowa

- obciążenie do 80 kg/szt
- zagięte końcówki listwy uniemożliwiają ześlizgnięcie się szafki

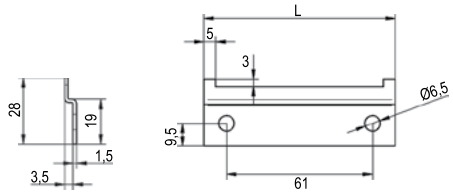

L	indeks	kolor
80	WH01.0507.01	062

KODY POKRYĆ: **013** BIAŁY

* inne kolory dostępne przy zamówieniu powyżej 5000 jednostek

Zawieszki i listwy montażowe

Listwa montażowa

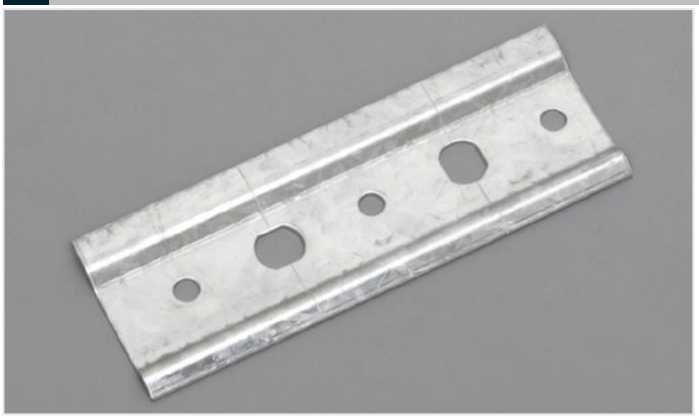

- obciążenie do 150 kg / szafkę
- mocowanie za pomocą 2 wkrętów w obszarze miejsca montażu zawieszki
- możliwość łamania na odpowiedni wymiar

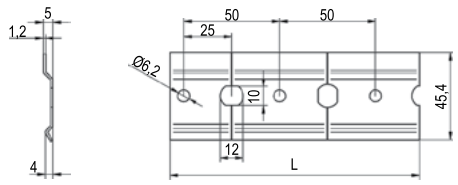

L	indeks	kolor
1000	WH01.0510.01	062
2000	WH01.0511.01	062
3000	WH01.0512.01	062

Zawieszka regulowana mimośrodowa

- obciążenie do 15 kg/szt
- zawieszany za pomocą haków

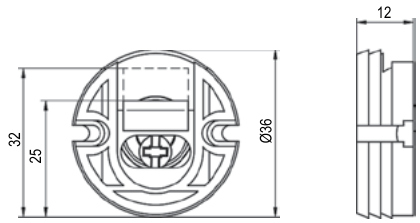

UWAGA: montaż dostawek np. regału zamykającego bez użycia zawieszek jest niedopuszczalny	indeks	kolor
	WH01.0206.08	037

Zawieszka regulowana do szafki na obuwie

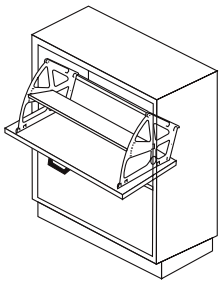

typ	indeks	kolor
1 rzędowa	TA02.0001.05	013
2 rzędowa	TA02.0002.05	013
3 rzędowa	TA02.0003.05	013

KODY POKRYĆ: **013** BIAŁY **037** BRĄZ **062** OCYNK BIAŁY

Złącze śrubowe do blatów

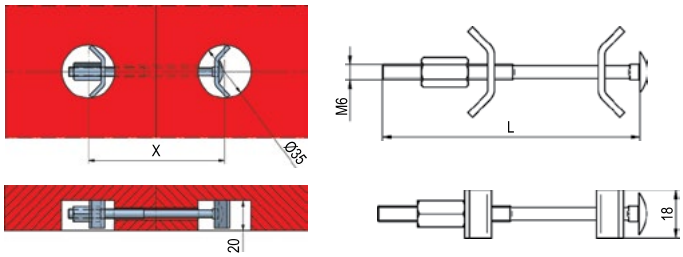

L x X	indeks	kolor
65 x 32÷41	WH02.0014.01	062
100 x 41÷52	WH02.0019.01	062
150 x 75÷84	WH02.0013.01	062

Złącze śrubowe

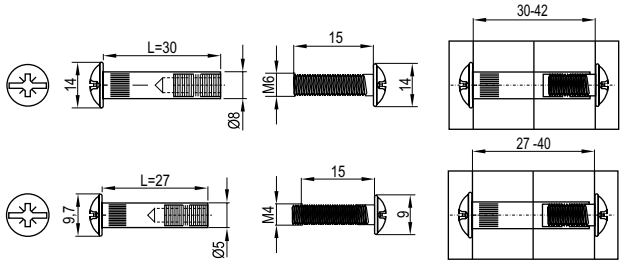

Ø	indeks	kolor
5	TH02.0305.01	064
8	TH02.0308.01	064

Złącze meblowe Z-02

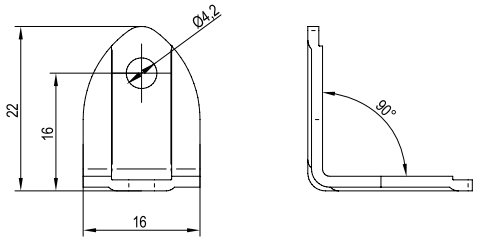

opakowanie	indeks	kolor
80 szt.	TH02.7301.08	013, 045, 061, 063, 067, 088, 094, 097, 157, 159

Złącze meblowe MAX Z-02

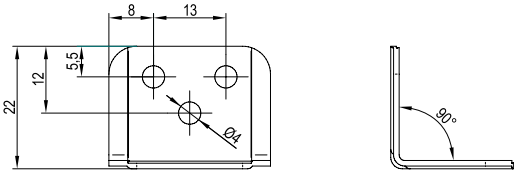

opakowanie	indeks	kolor
50 szt.	TH02.7302.08	013, 045, 061, 063, 067, 088, 094, 097, 157, 159

KODY POKRYĆ: **013** BIAŁY **045** WIŚNIA **061** CZARNY **062** OCYNK BIAŁY **063** POPIEL **064** NIKIEL **067** OLCHA **088** ORZECH **094** WENGE **097** KLON **157** DĄB RUSTIKAL **159** CALVADOS

Złącze meblowe Z-03

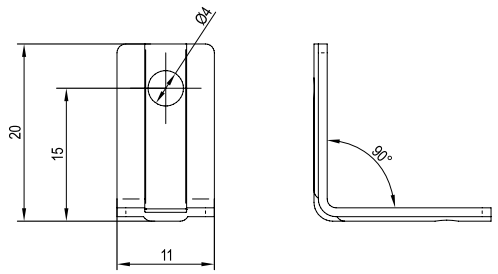

opakowanie	indeks	kolor
100 szt.	TH02.7303.08	013, 045, 061, 063, 067, 088, 094, 097, 157, 159

Złącze meblowe PLUS Z-02

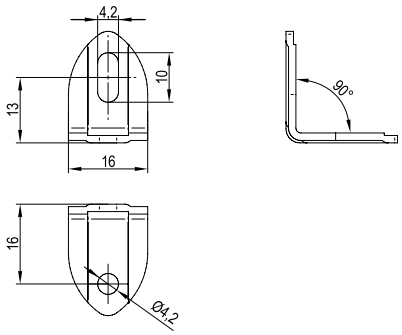

opakowanie	indeks	kolor
80 szt.	TH02.7306.08	013, 045, 061, 063, 067, 088, 094, 097, 157, 159

Złącze meblowe - kątownik Z-02

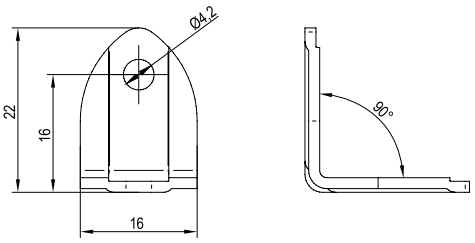

opakowanie	indeks	kolor
80 szt.	TH02.7310.01	012

Złącze meblowe - kątownik Z-02 MAX

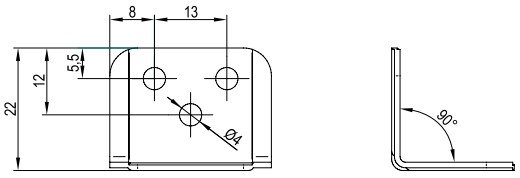

opakowanie	indeks	kolor
50 szt.	TH02.7311.01	012

KODY POKRYĆ: **012** BEZ POKRYCIA **013** BIAŁY **045** WIŚNIA **061** CZARNY **063** POPIEL **067** OLCHA **088** ORZECH **094** WENGE **097** KLON **157** DĄB RUSTIKAL **159** CALVADOS/GRUSZA POLNA

Złącze pojedyncze eliptyczne do szkła/płyty (120)

indeks	kolor
TL01.0204.14	001

Złącze podwójne

typ	indeks	kolor
Lewe (104)	TL01.0305.14	001
Prawe (103)	TL01.0306.14	001

Złącze potrójne

typ	indeks	kolor
Lewe (102)	TL01.0413.14	001
Prawe (101)	TL01.0414.14	001

Złącze trzykierunkowe (202)

indeks	kolor
TL01.0517.14	001

Złącze trzykierunkowe mini (201)

indeks	kolor
TL01.0518.14	001

Złącze czterokierunkowe regulowane (203)

indeks	kolor
TL01.0619.14	001

Złącze pięciokierunkowe (204)

indeks	kolor
TL01.0721.14	001

Wkładka do złącza pojedynczego (121PL)

indeks	kolor
TL01.0924.05	013

KODY POKRYĆ: **001** CHROM **013** BIAŁY

Łącznik gładki (301)

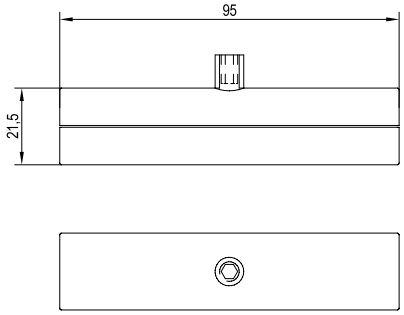

indeks	kolor
TL01.1025.14	012

Łącznik z pierścieniem (302)

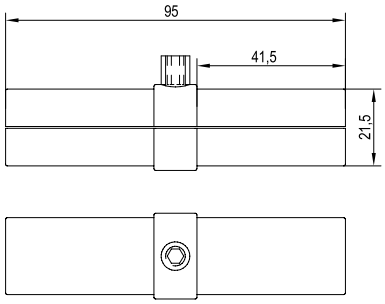

indeks	kolor
TL01.1026.14	001

Łącznik kątowy do płyt „N" pojedynczy

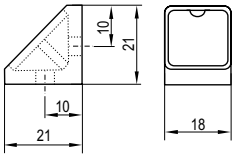

indeks	kolor
TH02.5006.05	013, 038, 045, 049, 061, 063, 066, 067, 069, 070, 071, 072, 075, 094, 157, 159, 166, 360, 745, 877, 878

Łącznik kątowy do płyt „N" podwójny

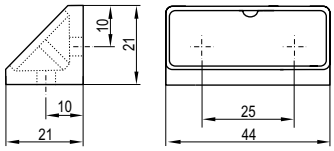

indeks	kolor
TH02.5007.05	013, 038, 045, 061, 063, 066, 067, 069, 070, 071, 072, 075, 157, 159, 360

KODY POKRYĆ: **001** CHROM **012** BEZ POKRYCIA **013** BIAŁY **038** BUK **045** WIŚNIA **049** SREBRNY **061** CZARNY **063** POPIEL **066** SOSNA **067** OLCHA **069** ORZECH JASNY **070** ORZECH CIEMNY **071** BUK **072** DĄB JASNY **075** MAHOŃ **094** WENGE **157** DĄB RUSTIKAL **159** CALVADOS/GRUSZA POLNA **166** PINIA AVOLA SZARA **360** WANILIA **745** SZARO-BEŻOWY **877** CZEREŚNIA INTER **878** JABŁOŃ

Uchwyty do drążków, drążki

Uchwyt drążka okrągłego Ø25

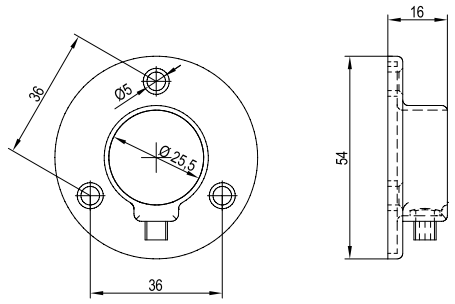

indeks	kolor
TA05.0003.66	001

Uchwyt dystansowy przelotowy (306)

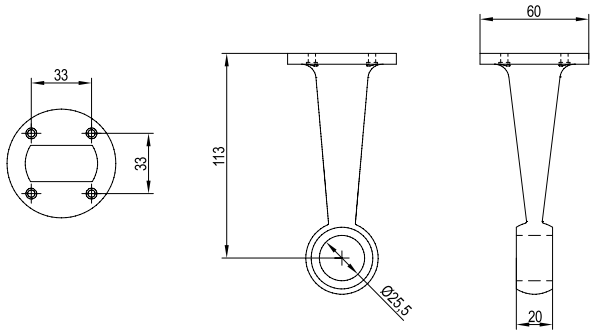

indeks	kolor
TL01.1230.14	001

Uchwyt dystansowy końcowy (307)

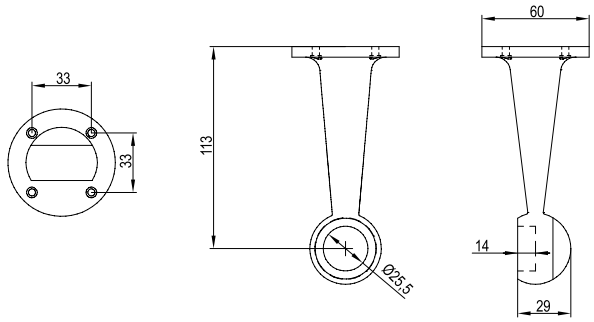

indeks	kolor
TL01.1231.14	001

Uchwyt dystansowy z regulacją przelotowy (651)

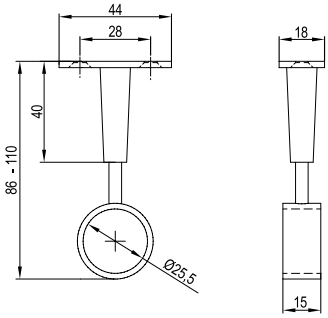

indeks	kolor
TL01.1332.14	001

KODY POKRYĆ: **001** CHROM

Uchwyty do drążków, drążki

Uchwyt dystansowy z regulacją końcowy (652)

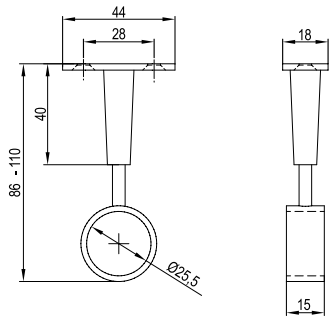

indeks	kolor
TL01.1333.14	001

Drążek okrągły Ø25

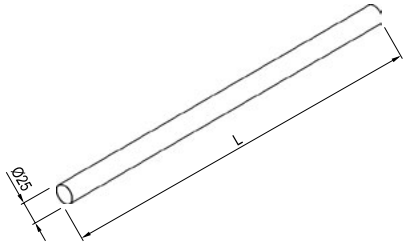

L	typ	indeks	kolor
3000	X	TA05.0060.01	001
3000	EU	TA05.0077.01	001

Drążek okrągły X Ø40 1,2

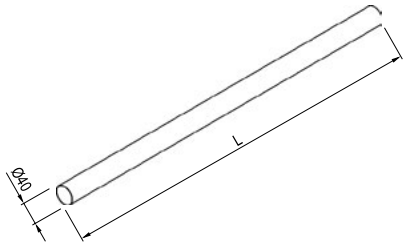

L	indeks	kolor
3000	TA05.0099.01	001

Zaślepka do rury Ø25 wypukła (4022B)

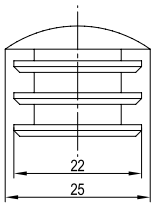

indeks	kolor
TL01.1435.05	001

KODY POKRYĆ: **001** CHROM

Płytki zaczepowe i wieszakowe

Płytka wieszakowa L/P/U

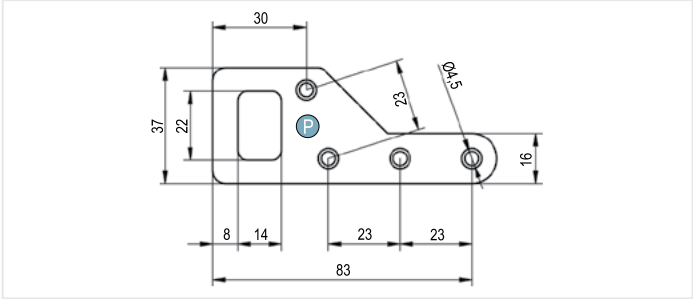

typ	indeks	kolor
Lewa	WH01.0104.01	062
Prawa	WH01.0105.01	062
Uniwersalna	WH01.0103.01	062

Płytka wieszakowa Z

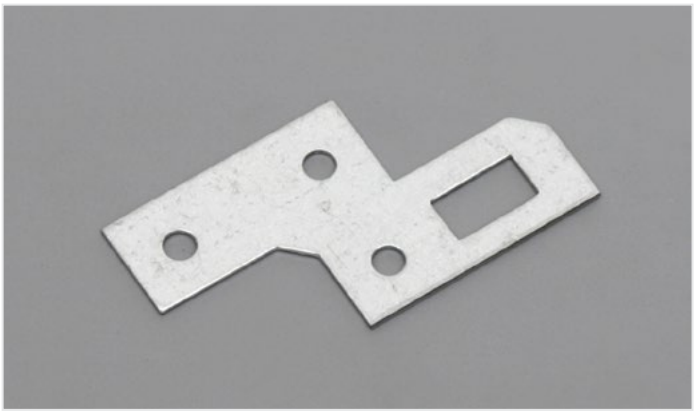

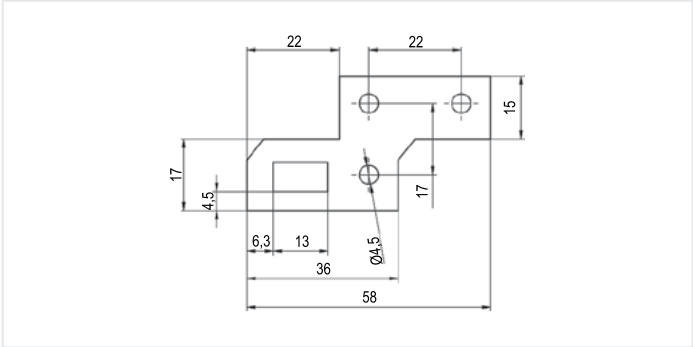

indeks	kolor
WH01.0101.01	062

Płytka zaczepowa BA

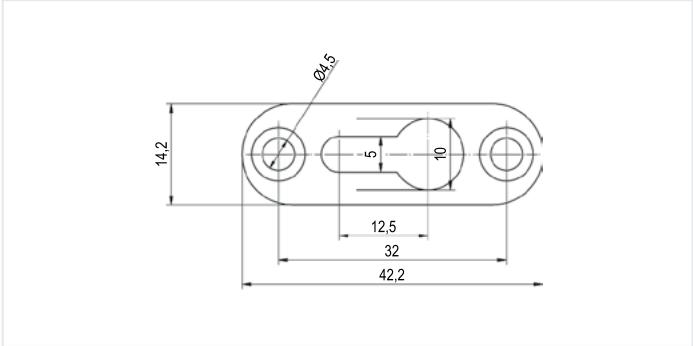

indeks	kolor
WH01.0614.01	062

KODY POKRYĆ: **062** OCYNK BIAŁY

Kątownik cokołu dwuotworowy

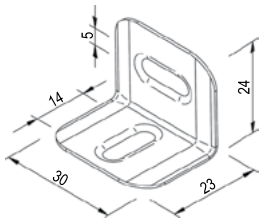

indeks	kolor
WH02.0003.01	062

Kątownik cokołu trzyotworowy

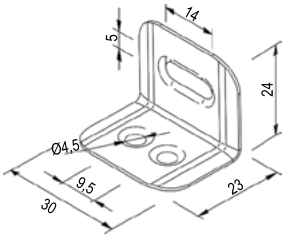

indeks	kolor
WH02.0004.01	062

Zaczep do łóżka L/P

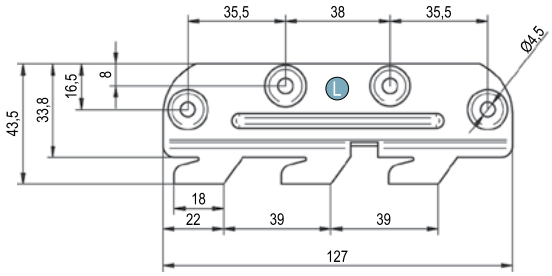

typ	indeks	kolor
Lewy	WH02.0016.01	062
Prawy	WH02.0017.01	062

Korytko zaczepu

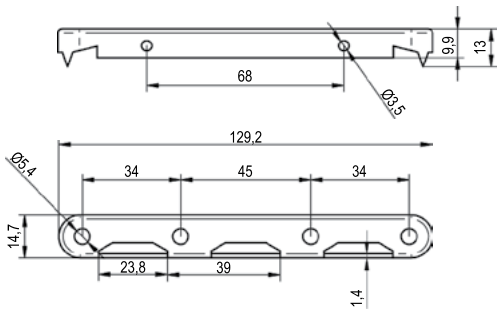

indeks	kolor
WH02.0015.01	062

KODY POKRYĆ: **062** OCYNK BIAŁY

Zaczep do łóżka środkowy

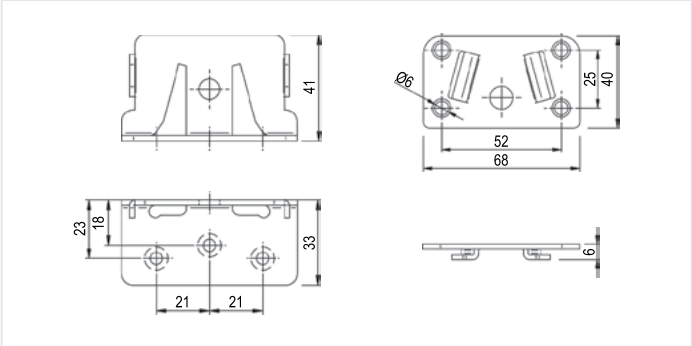

indeks	kolor
WH02.0018.01	062

Zaczep do łóżka

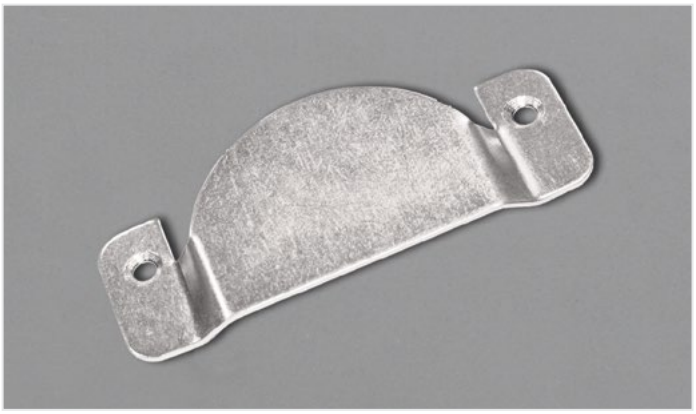

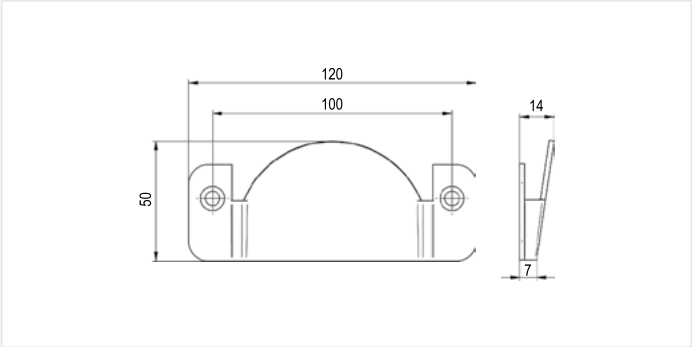

indeks	kolor
WH02.0067.01	062

Zaczep lodówki

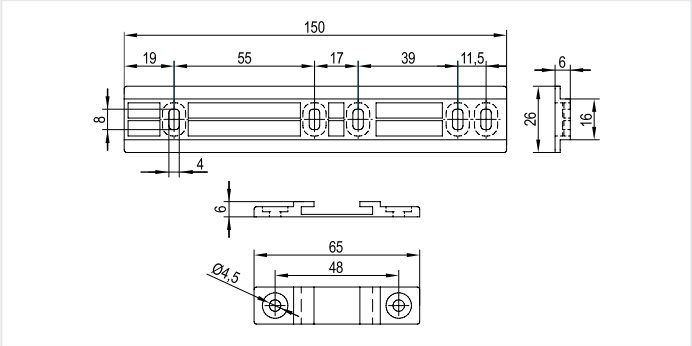

indeks	kolor
TH02.1225.05	013

Zaczep hakowy wkładki stołu

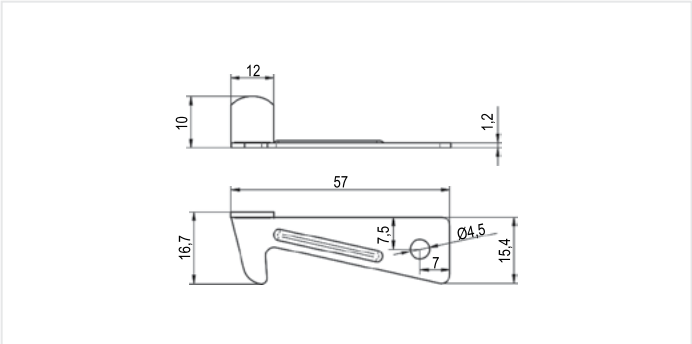

indeks	kolor
WH02.0001.01	062

KODY POKRYĆ: **013** BIAŁY **062** OCYNK BIAŁY

Obejma do oskrzyń jednootworowa BN

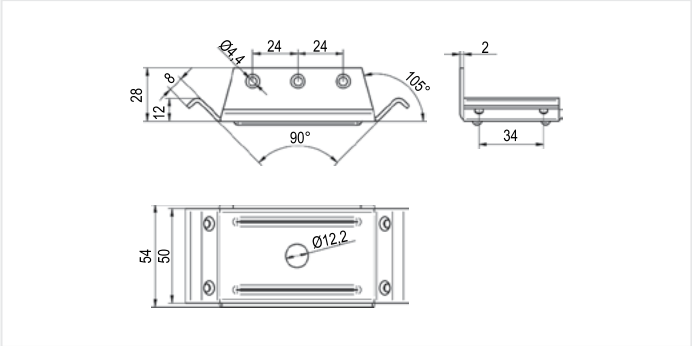

indeks	kolor
WH02.0009.01	062

Obejma do oskrzyń jednootworowa 2

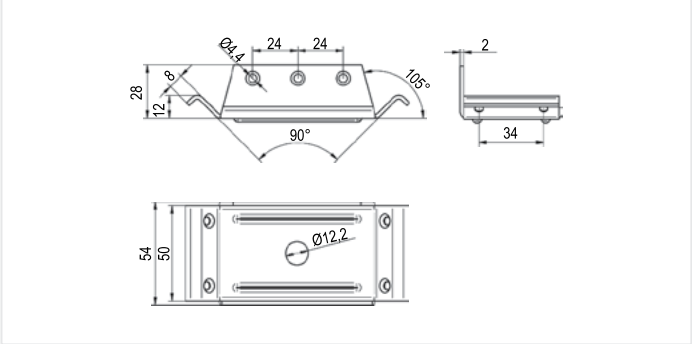

indeks	kolor
WH02.0010.01	062

Obejma do oskrzyń dwuotworowa 4

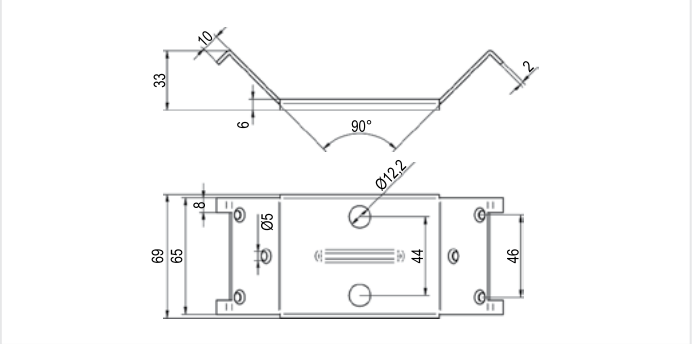

indeks	kolor
WH02.0011.01	062

KODY POKRYĆ: **062** OCYNK BIAŁY

Wsporniki blatów i półek

Wspornik blatu prosty Ø50

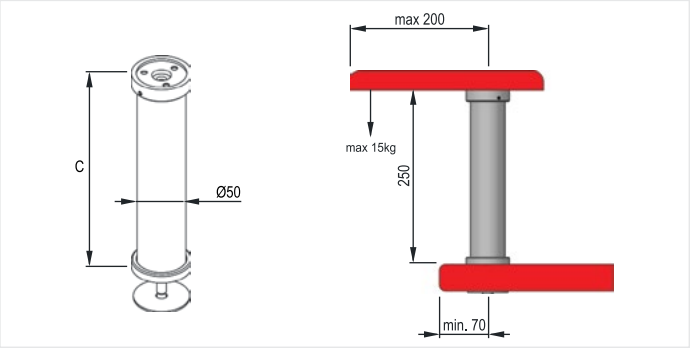

C	indeks	kolor
250	WD01.0102.01	001, 004

Wspornik blatu skośny Ø50

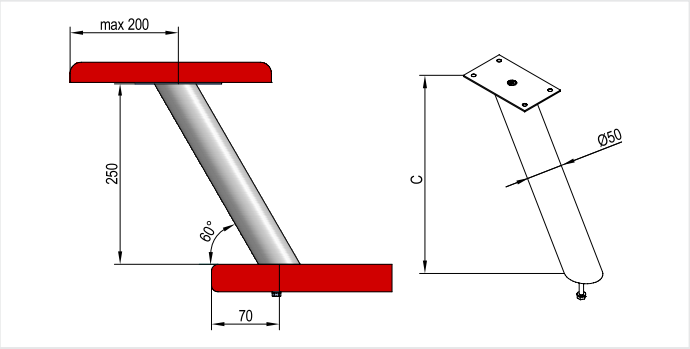

C	indeks	kolor
250	WD01.0201.01	001, 004

Wspornik blatu skośny Ø50

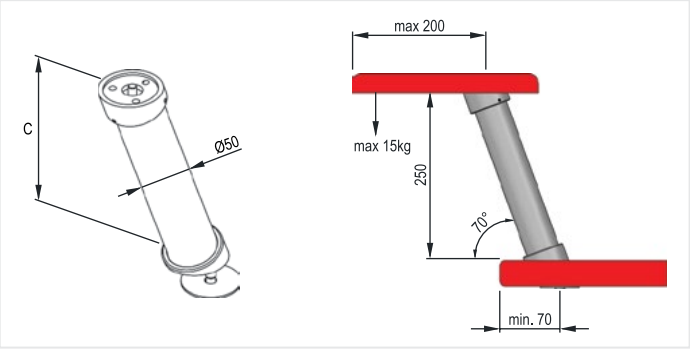

C	indeks	kolor
250	WD01.0202.01	001

Wspornik blatu skośny II

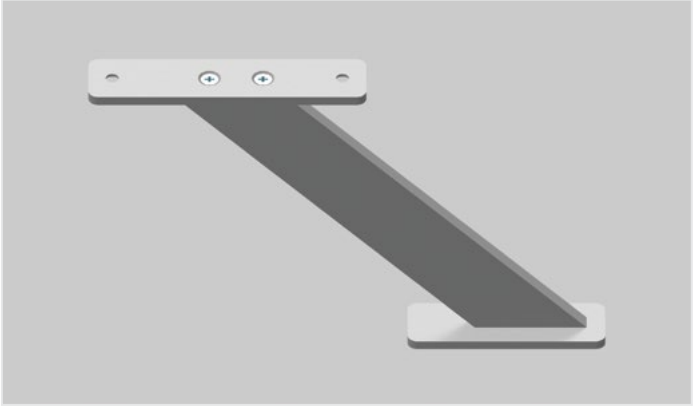

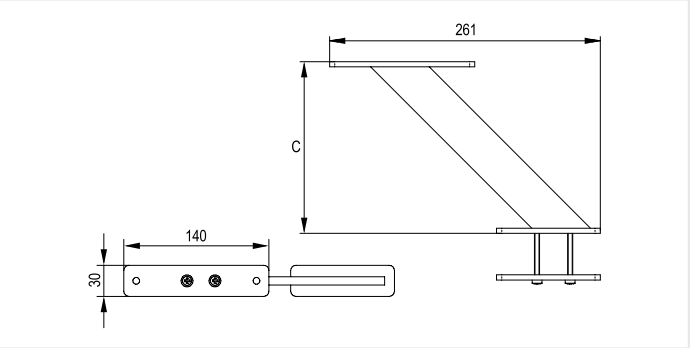

C	indeks	kolor
170	TD01.2522.07	035

KODY POKRYĆ: **001** CHROM **004** CHROM SATYNA **035** NATURALNY C-0

Wsporniki blatów i półek

Wspornik półki

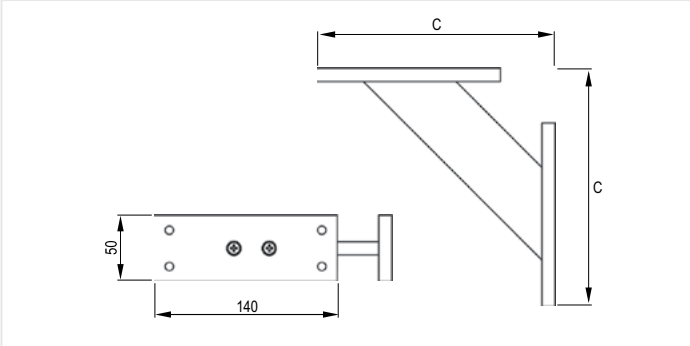

C	indeks	kolor
170	TD01.0522.07	035

Wspornik półki 2 - elementowy

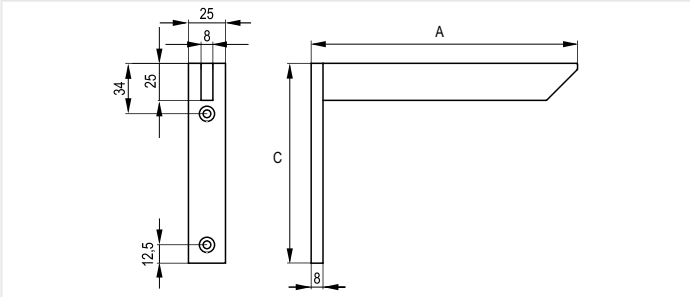

A x C	indeks	kolor
120 x 90	TD01.2292.07	035
180 x 135	TD01.2293.07	035
240 x 180	TD01.2294.07	035

Wspornik półki 3 - elementowy

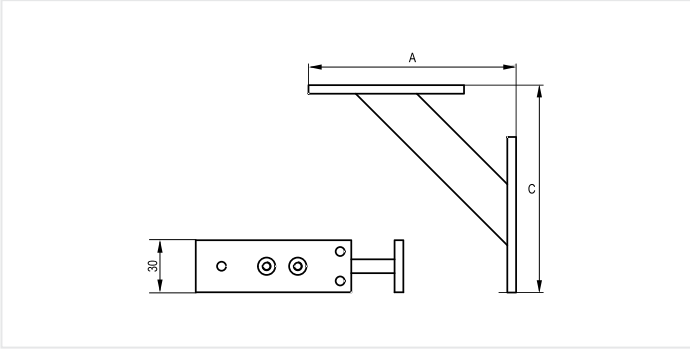

A x C	indeks	kolor
120 x 120	TD01.2392.07	003, 035, 055

Wspornik półki 4 - elementowy

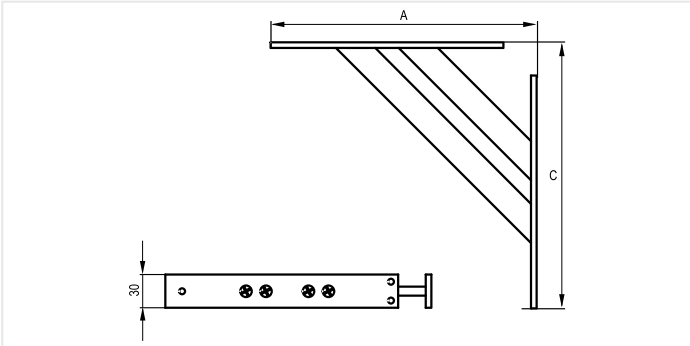

A x C	indeks	kolor
240 x 240	TD01.2494.07	003, 035, 055

KODY POKRYĆ: **003** BIAŁY **035** NATURALNY C-0 **055** CZARNY

Wspornik do szkła typu C

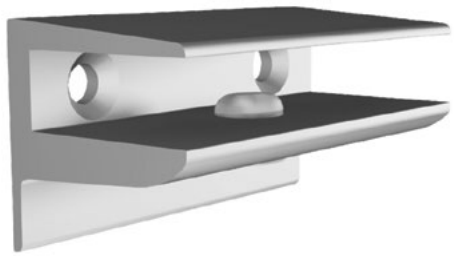

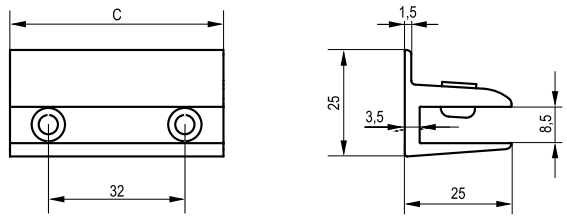

C	indeks	kolor
50	TD01.1788.07	035, 103

KODY POKRYĆ: **035** NATURALNY C-0 **103** ELEKTROPOLER

Podpórki i uchwyty półek

Podpórka półki szklanej Ø5

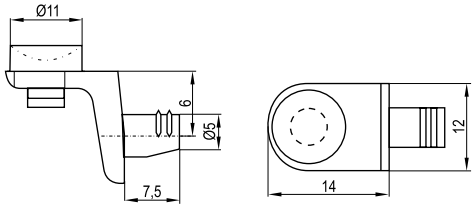

Ø	indeks	kolor
5	TD01.0206.08	064

Podpórka półki P1 Ø5

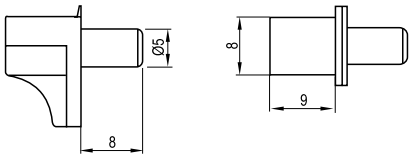

Ø	indeks	kolor
5	TD01.0205.08	081

Podpórka półki Ø5 z koszulką

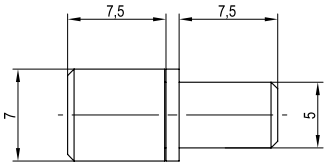

Ø	indeks
5	TD01.0226.08.000

Podpórka półki

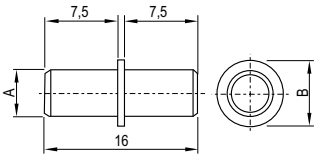

Ø	A x B	indeks	kolor
3	3 x 5	TD01.0202.01	062
4	4 x 6	TD01.0203.01	062
5	5 x 7	TD01.0204.01	062

KODY POKRYĆ: **000** BEZBARWNY **062** OCYNK BIAŁY **064** NIKIEL **081** BEZBARWNY

Podpórki i uchwyty półek

Uchwyt półki TUKAN duży

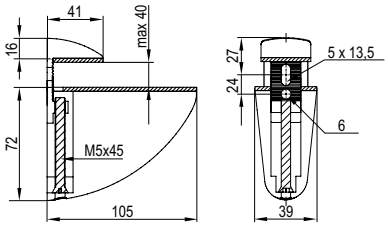

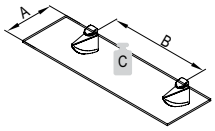

Maksymalne obciążenie „C" zależy od ilości wsporników i materiału z jakiego wykonana jest półka

A x B x C	indeks	kolor
30 cm x 60 cm x max 12 kg	TD01.0316.01	001, 004, 005, 083

Uchwyt półki TUKAN midi

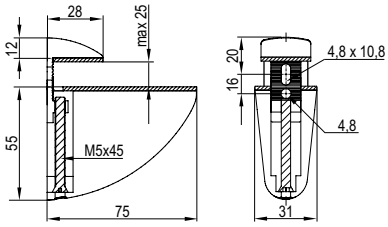

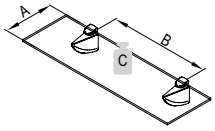

Maksymalne obciążenie „C" zależy od ilości wsporników i materiału z jakiego wykonana jest półka

A x B x C	indeks	kolor
25 cm x 50 cm x max 10 kg	TD01.0378.01	001, 004, 005, 083

Uchwyt półki TUKAN średni

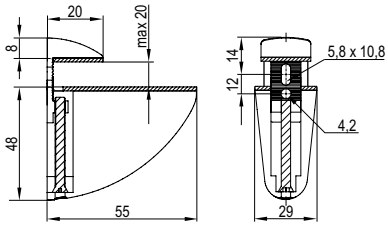

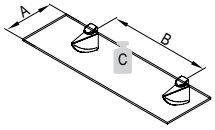

Maksymalne obciążenie „C" zależy od ilości wsporników i materiału z jakiego wykonana jest półka

A x B x C	indeks	kolor
20 cm x 40 cm x max 8 kg	TD01.0317.01	001, 004, 005, 083

Uchwyt półki TUKAN mały

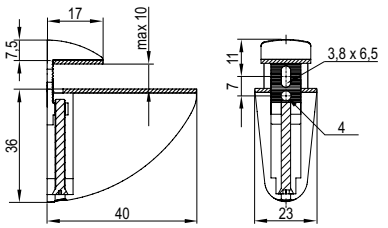

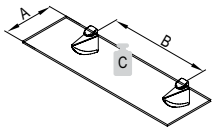

Maksymalne obciążenie „C" zależy od ilości wsporników i materiału z jakiego wykonana jest półka

A x B x C	indeks	kolor
15 cm x 25 cm x max 5 kg	TD01.0315.01	001, 004, 005, 083

KODY POKRYĆ: **001** CHROM **004** CHROM SATYNA **005** NIKIEL SATYNA **083** NIKIEL SZCZOTKOWANY

Podpórki i uchwyty półek

Uchwyt półki półokrągły średni

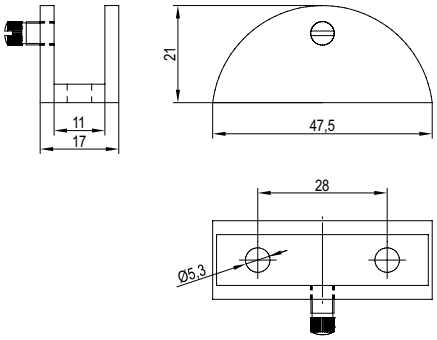

indeks	kolor
TD01.0319.01	001, 005, 083

Uchwyt półki półokrągły mały

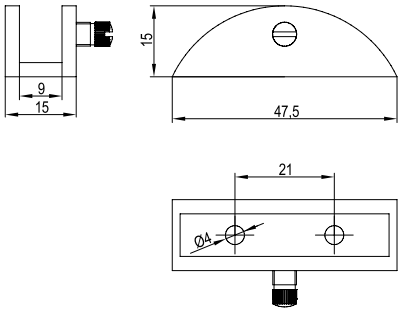

indeks	kolor
TD01.0318.01	001, 005, 083

Konsola budowlana

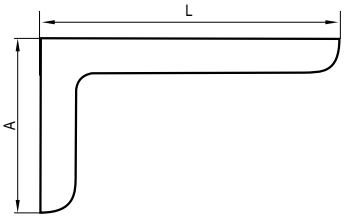

A x L	max obiążenie	indeks	kolor
78 x 115	8 kg	TD01.0101.08	013, 037, 049, 050, 061, 065, 076, 084, 088,159
115 x 182	9,5 kg	TD01.0113.08	013, 037, 049, 050, 061, 065, 076, 084, 088,159
143 x 235	11 kg	TD01.0114.08	013, 037, 049, 050, 061, 065, 076, 084, 088,159

KODY POKRYĆ: **001** CHROM **005** NIKIEL SATYNA **013** BIAŁY **037** BRĄZ **049** SREBRNY **050** KREMOWY **061** CZARNY **065** DĄB **076** BEŻ **083** NIKIEL SZCZOTKOWANY **084** JESION **088** ORZECH **159** CALVADOS

Listwy aluminiowe - informacje ogólne

boczne

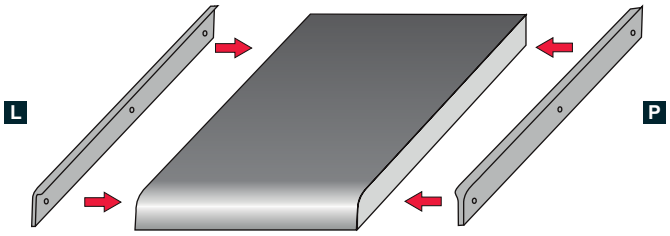

kątowe

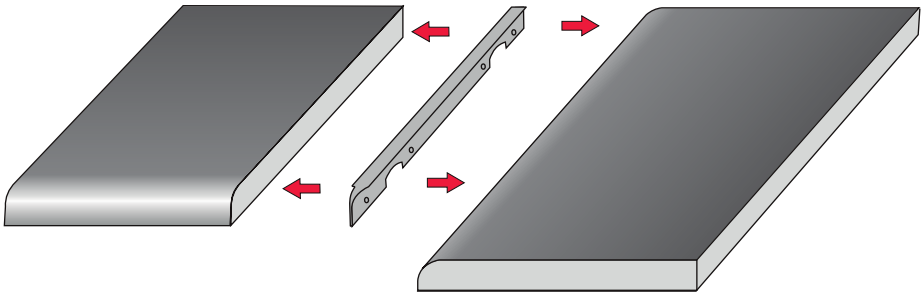

szczelinowe

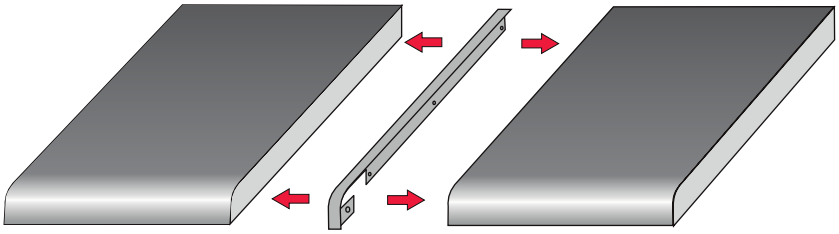

Listwy aluminiowe

Listwa ALPO 28

boczna

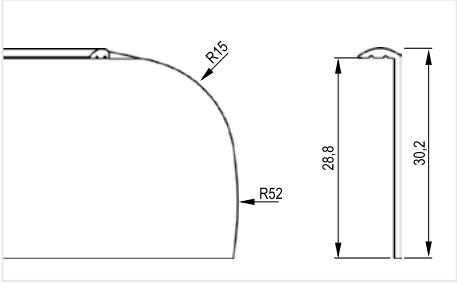

mocowanie	długość	indeks	kolor
L	600	TG04.0101.07	035
P	600	TG04.0201.07	035

kątowa

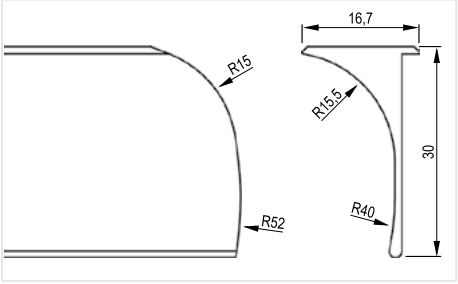

długość	indeks	kolor
621	TG04.0413.07	035

szczelinowa

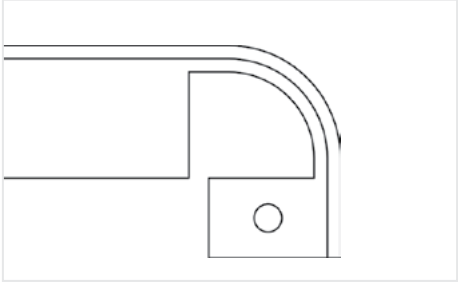

długość	indeks	kolor
600	TG04.0513.07	035

Listwa ALPO 106 28

boczna

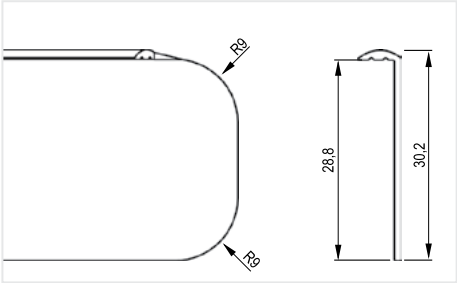

mocowanie	długość	indeks	kolor
L	600	TG04.0109.07	035
P	600	TG04.0209.07	035

kątowa

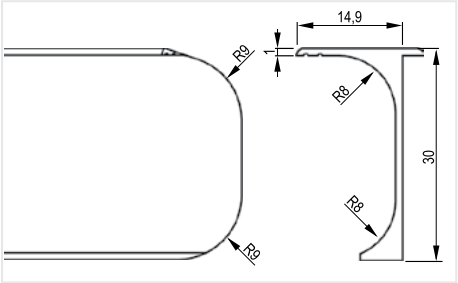

długość	indeks	kolor
621	TG04.0412.07	035

szczelinowa

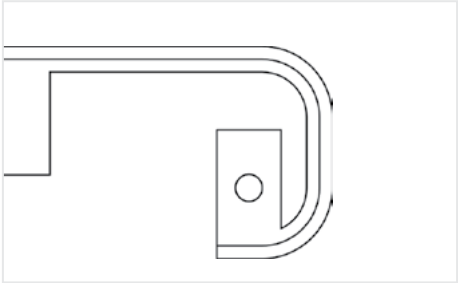

długość	indeks	kolor
600	TG04.0512.07	035

Listwa JUAN 28

boczna

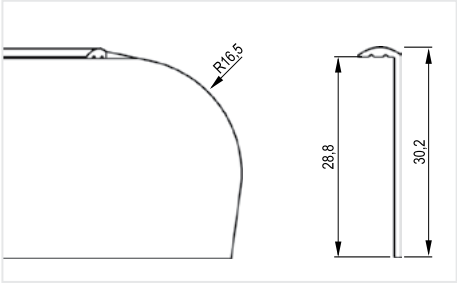

mocowanie	długość	indeks	kolor
L	600	TG04.0111.07	035
P	600	TG04.0211.07	035

kątowa

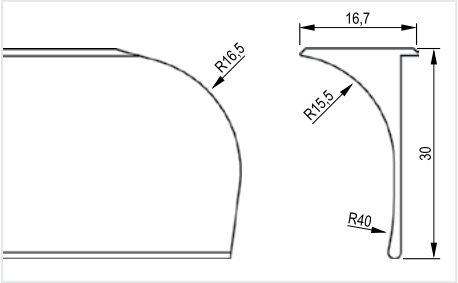

długość	indeks	kolor
621	TG04.0415.07	035

szczelinowa

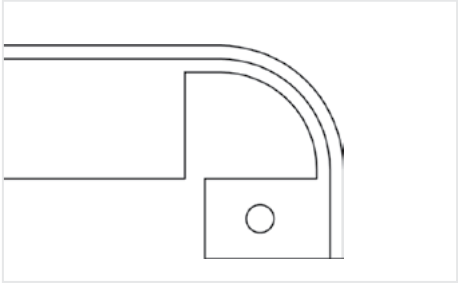

długość	indeks	kolor
600	TG04.0515.07	035

Listwa K 28 I

boczna

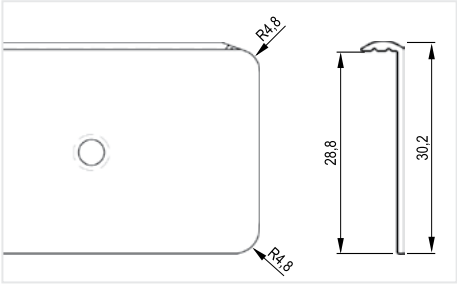

mocowanie	długość	indeks	kolor
L	600	TG04.0140.07	035
P	600	TG04.0240.07	035

kątowa

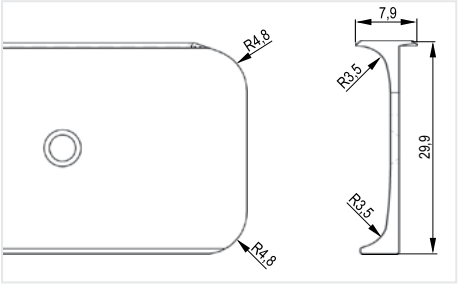

długość	indeks	kolor
630	TG04.0440.07	035

szczelinowa

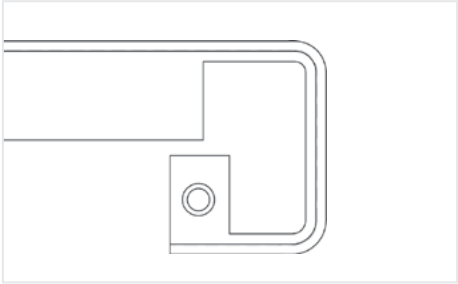

długość	indeks	kolor
600	TG04.0540.07	035

KODY POKRYĆ: **035** NATURALNY C-0

Listwa K 28 II

boczna

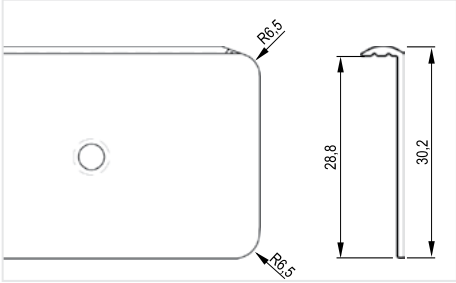

mocowanie	długość	indeks	kolor
L	600	TG04.0149.07	035
P	600	TG04.0249.07	035

kątowa

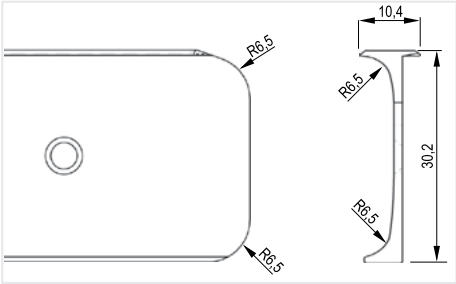

długość	indeks	kolor
630	TG04.0449.07	035

szczelinowa

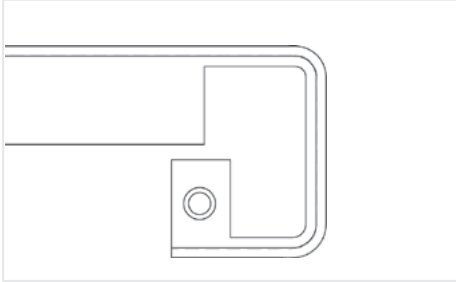

długość	indeks	kolor
600	TG04.0549.07	035

Listwa KRONOSPAN 28

boczna

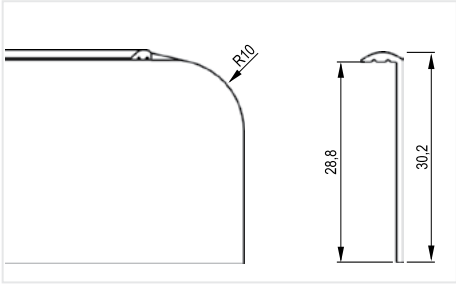

mocowanie	długość	indeks	kolor
L	600	TG04.0110.07	035
P	600	TG04.0210.07	035

kątowa

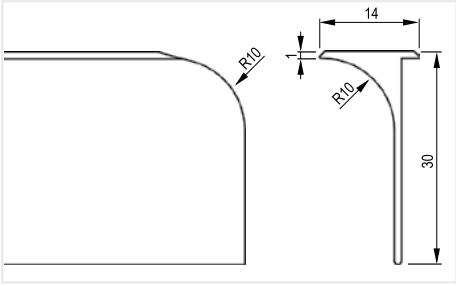

długość	indeks	kolor
621	TG04.0416.07	035

Listwa KRONOSPAN 38

szczelinowa

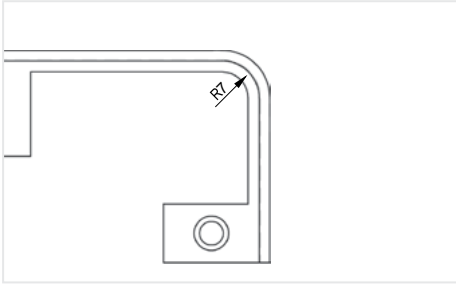

długość	indeks	kolor
600	TG04.0533.07	035

Listwa MELNOX E 28

boczna

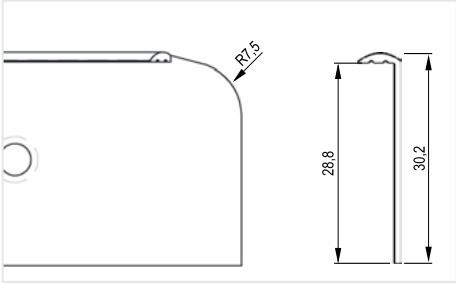

mocowanie	długość	indeks	kolor
L	600	TG04.0137.07	035
P	600	TG04.0237.07	035

kątowa

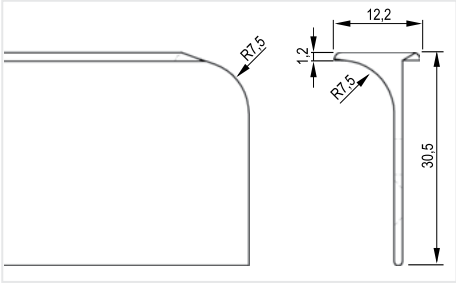

długość	indeks	kolor
621	TG04.0438.07	035

szczelinowa

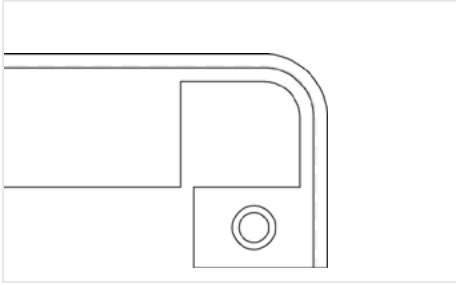

długość	indeks	kolor
600	TG04.0538.07	035

Listwa DUROPAL 38 „E”

boczna

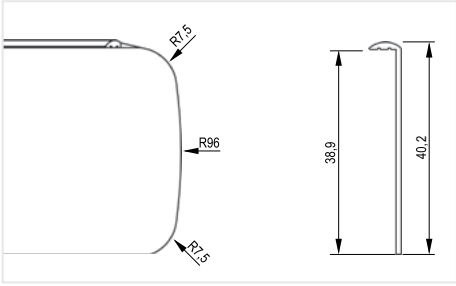

mocowanie	długość	indeks	kolor
L	600	TG04.0198.07	003, 035, 055
P	600	TG04.0298.07	003, 035, 055

kątowa

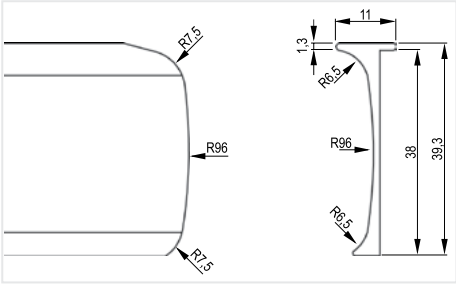

długość	indeks	kolor
600	TG04.0414.07	003, 035, 055

szczelinowa

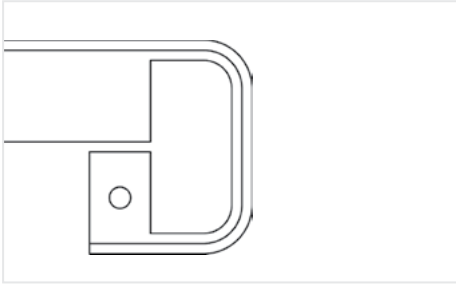

długość	indeks	kolor
600	TG04.0514.07	003, 035, 055

KODY POKRYĆ: **003** BIAŁY **035** NATURALNY C-0 **055** CZARNY

Listwa DUROPAL G 38 „E”

boczna

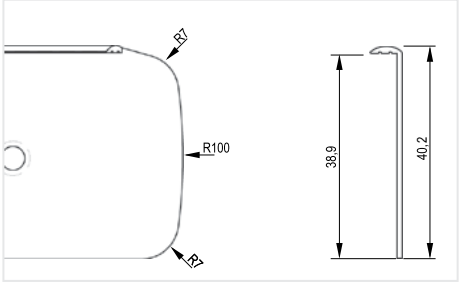

mocowanie	długość	indeks	kolor
L	600	TG04.0122.07	035
P	600	TG04.0222.07	035

kątowa

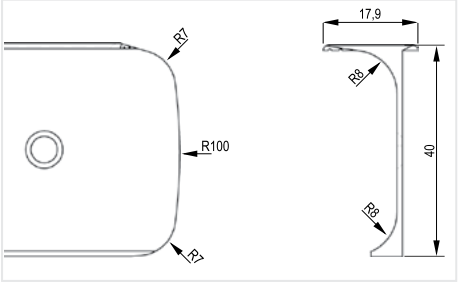

długość	indeks	kolor
621	TG04.0422.07	035

szczelinowa

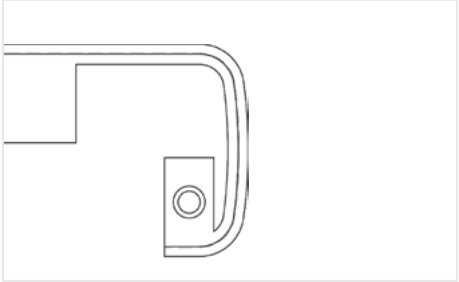

długość	indeks	kolor
600	TG04.0522.07	035

Listwa EGGER 38 „E”

boczna

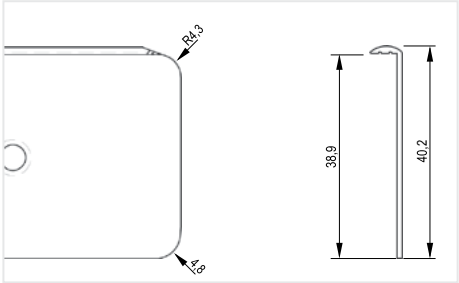

mocowanie	długość	indeks	kolor
L	600	TG04.0199.07	003, 035, 039, 055
P	600	TG04.0299.07	003, 035, 039, 055

kątowa

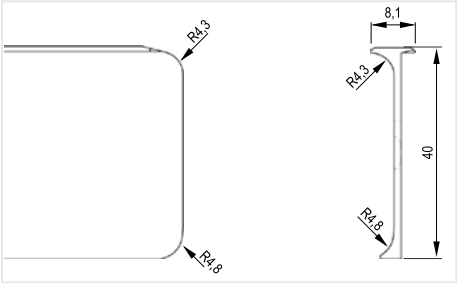

długość	indeks	kolor
630	TG04.0448.07	003, 035, 039, 055

szczelinowa

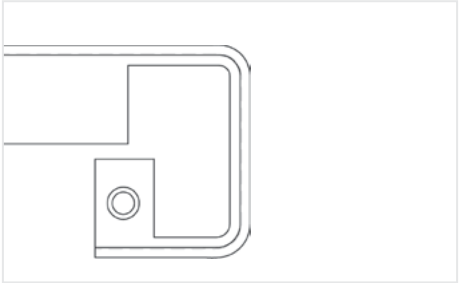

długość	indeks	kolor
600	TG04.0548.07	003, 035, 039, 055

Listwa K 38 I „E”

boczna

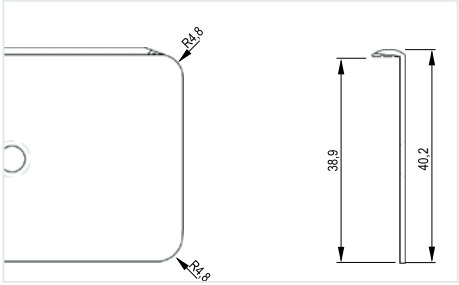

mocowanie	długość	indeks	kolor
L	600	TG04.0139.07	035
P	600	TG04.0239.07	035

kątowa

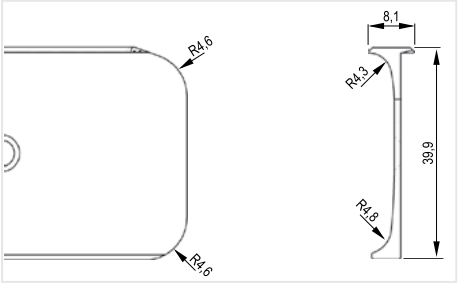

długość	indeks	kolor
630	TG04.0450.07	003, 035, 055

szczelinowa

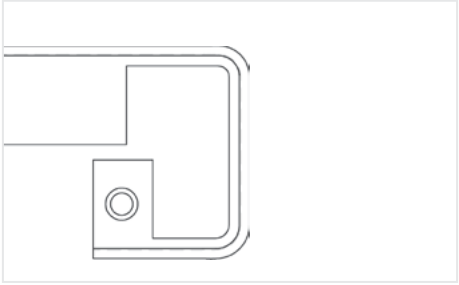

długość	indeks	kolor
600	TG04.0550.07	003, 035, 055

Listwa K 38 II „E”

boczna

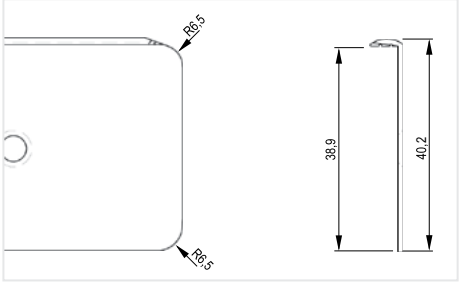

mocowanie	długość	indeks	kolor
L	600	TG30.0001.07	035
P	600	TG30.0002.07	035

kątowa

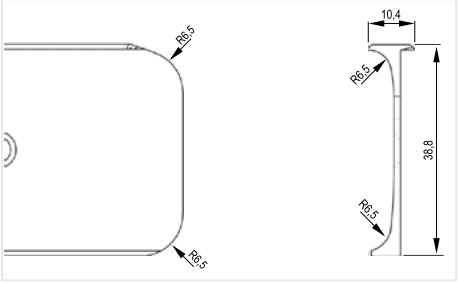

długość	indeks	kolor
630	TG04.0451.07	035

szczelinowa

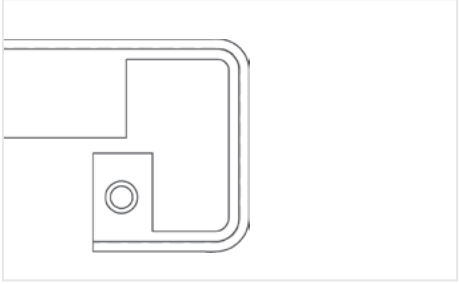

długość	indeks	kolor
600	TG04.0551.07	035

KODY POKRYĆ: **003** BIAŁY **035** NATURALNY C-0 **039** CZARNY MAT **055** CZARNY

Kratki wentylacyjne

Kratka wentylacyjna 60

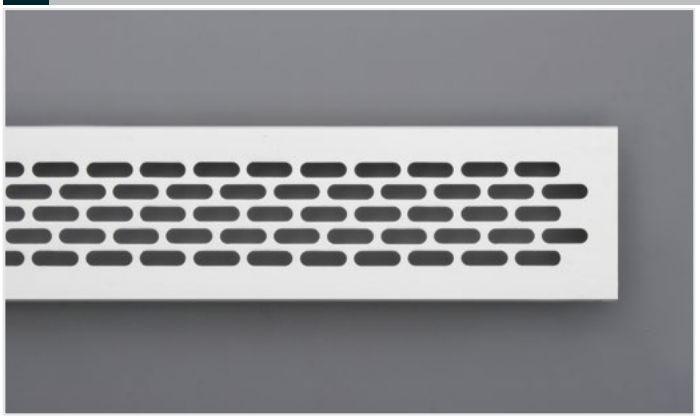

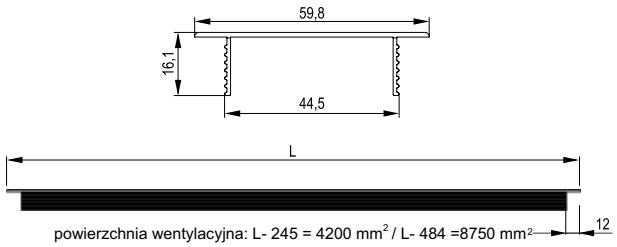

L	indeks	kolor
245	TE12.0609.07	001*, 003, 035, 055, 103, 741
484	TE12.0604.07	001*, 003, 035, 055, 103, 741

Kratka wentylacyjna 80

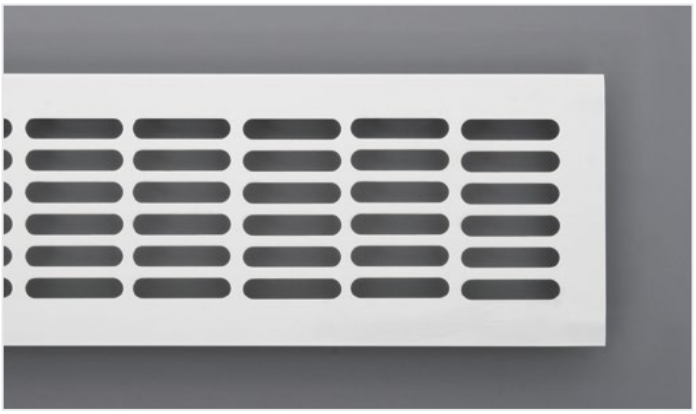

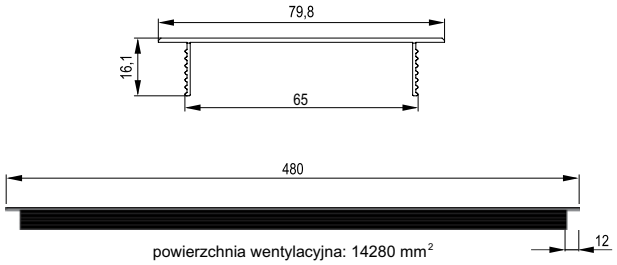

indeks	kolor
TE12.0305.07	035

Kratka wentylacyjna 80P

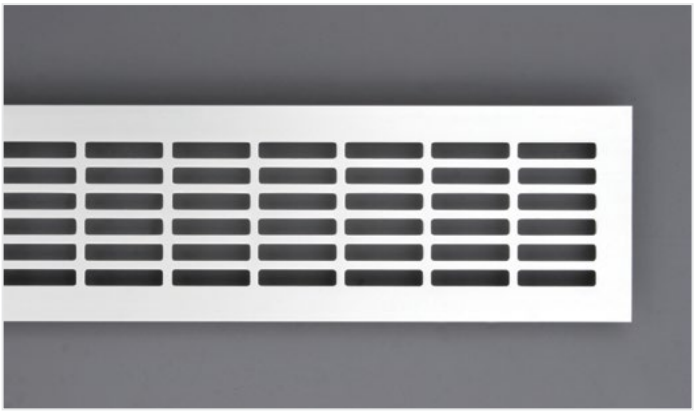

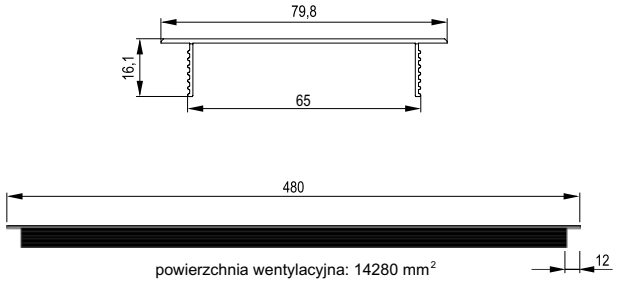

indeks	kolor
TE12.0307.07	035

Kratka wentylacyjna 80N

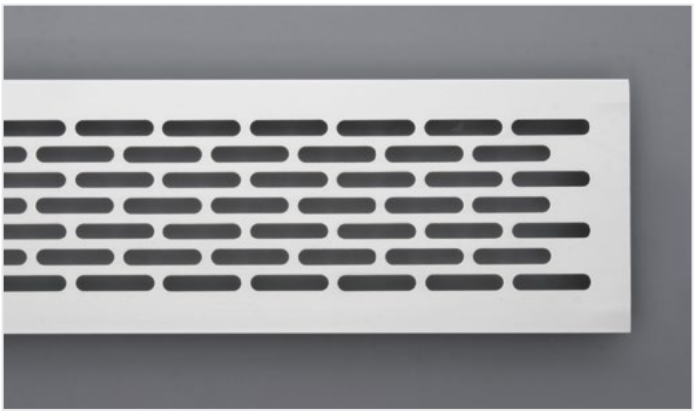

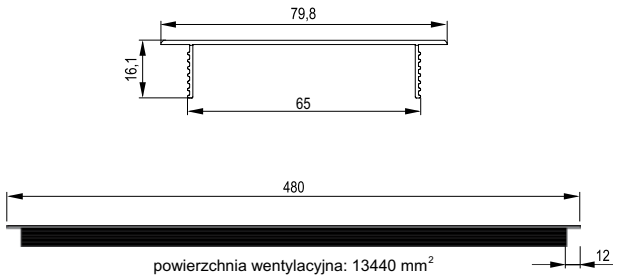

indeks	kolor
TE12.0606.07	001*, 003, 035, 055, 103, 741

KODY POKRYĆ: **001** CHROM **003** BIAŁY **035** NATURALNY C-0 **055** CZARNY **103** ELEKTROPOLER **741** EFEKT STALI NIERDZEWNEJ

* produkt w kolorze oznaczonym "*" dostępny na zamówienie

Kratki wentylacyjne

Kratka wentylacyjna 65x455 tworzywo sztuczne

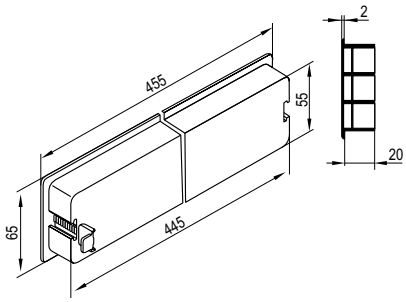

	indeks	kolor
65 x 455	TE12.0308.05	013, 063

KODY POKRYĆ: **013** BIAŁY **063** POPIEL

Stelaże ławek, stelaże cokołowe

Stelaż ławki SL01

zdjęcie poglądowe, w sprzedaży dostępny wyłącznie stelaż ławki

- stelaż z rury ocynkowanej, malowanej proszkowo
- zabezpieczony przed szkodliwymi warunkami atmosferycznymi
- produkt składa się wyłącznie ze stelaży (bez siedziska, oparcia i śrub montażowych)
- stelaż jest przystosowany do montażu na stałe za pomocą śrub przechodzących przez stopy ławki

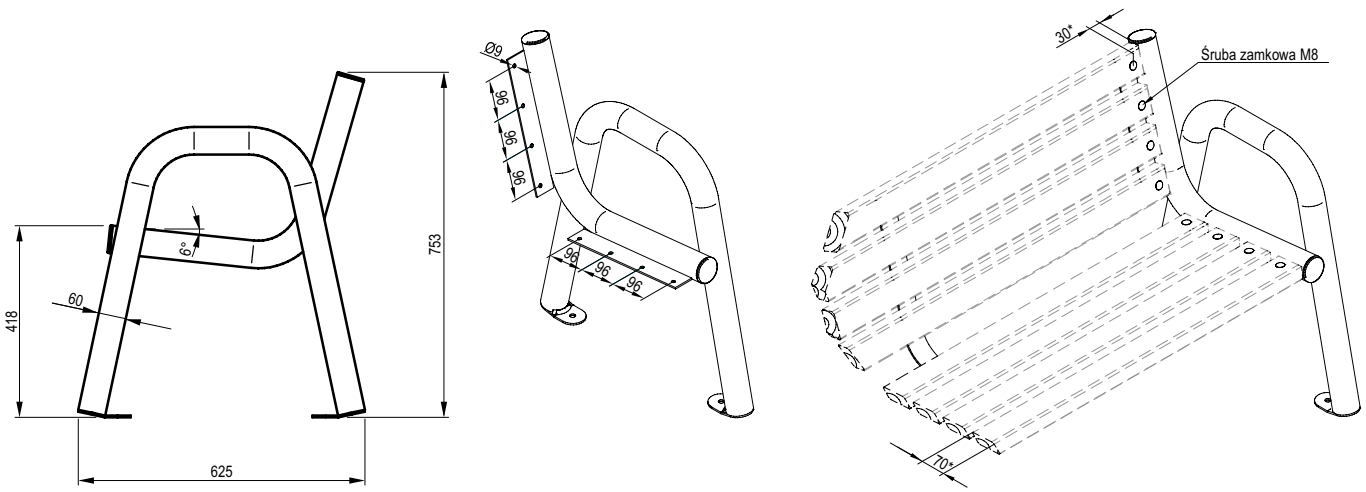

* wymiary sugerowane

Ø	indeks	kolor
60	WB06.0606.01	055, 132

Stelaż z profilu 40x40

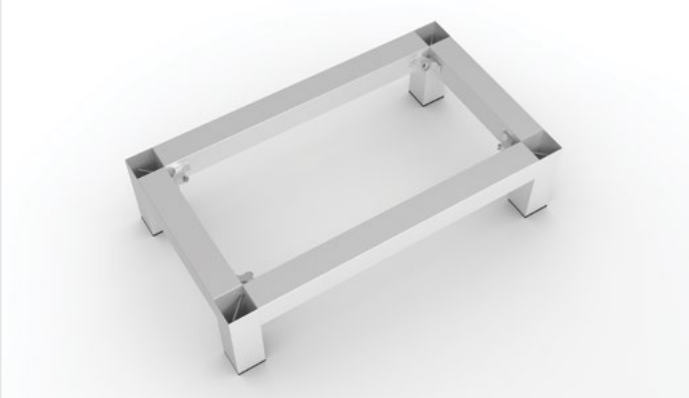

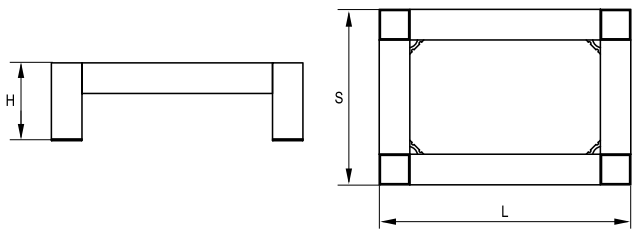

wymiary „H", „S", „L" według wytycznych klienta

indeks	kolor
TS01.0933.07	003, 035, 055, 103, 741

KODY POKRYĆ: **003** BIAŁY **035** NATURALNY C-0 **055** CZARNY **103** ELEKTROPOLER **132** OCYNK/LAKIER CZARNY **741** EFEKT STALI NIERDZEWNEJ

System mocowań do blatów

System składa się z trzech części:
- rury
- mocowania blatu
- podstawy

Rura i podstawa mają różny kształt przez co mogą być dowolnie konfigurowane.

Elementy systemu

1 Mocowanie blatu podstawy stołu

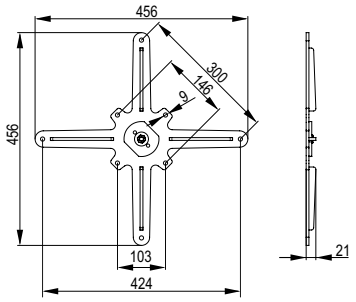

wymiary	indeks	kolor
456 mm x 456 mm	WF01.1313.01	055

2 Rura ze śrubą i nakrętką podstawy stołu

typ	indeks	kolor
80 mm x 80 mm L-700 mm	WF01.1414.01	083
Ø80 mm L-700 mm	WF01.1415.01	083

3 Podstawa stołu okrągła / kwadratowa

wymiary	indeks	kolor
435 mm x 435 mm	WF01.1009.02	054
Ø435 mm	WF01.1011.02	054

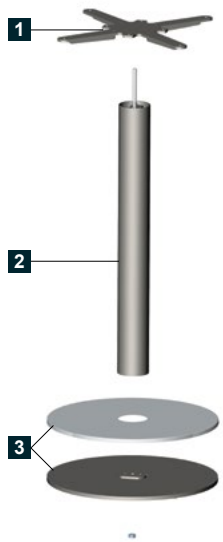

KODY POKRYĆ: **054** STAL NIERDZEWNA SZCZOTKOWANA **055** CZARNY **083** NIKIEL SZCZOTKOWANY

Rozwórka okapu

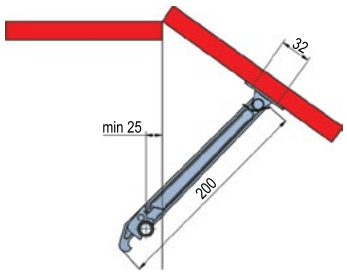

typ	indeks	kolor
L	WJ03.0301.01	064
P	WJ03.0302.01	064

Podnośnik ławy

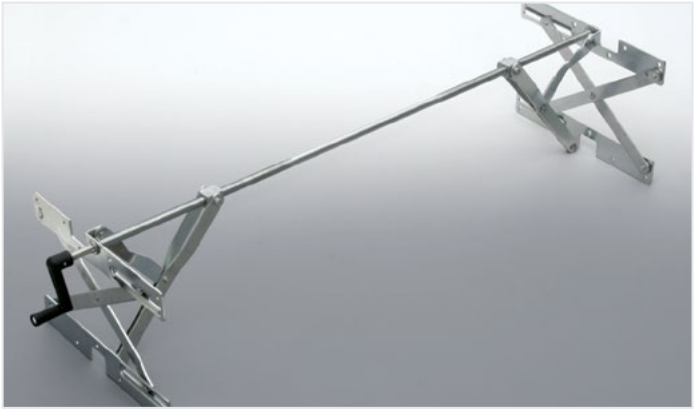

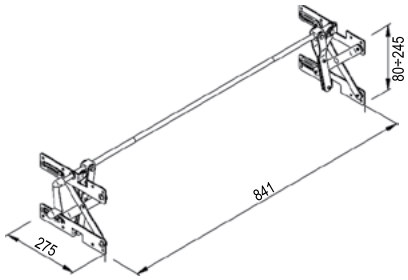

indeks	kolor
WH02.0020.01	062

Gwoździe

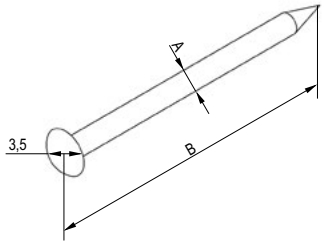

A x B	indeks	kolor
1,4 x 20 mm	WK01.0101.01	012
1,4 x 25 mm	WK01.0102.01	012, 062
1,6 x 30 mm	WK01.0113.01	062

Gwoździe ryflowane

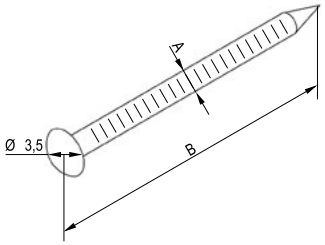

A x B	indeks	kolor
1,4 x 20 mm	WK01.0701.01	012
1,4 x 25 mm	WK01.0702.01	012

KODY POKRYĆ: **012** BEZ POKRYCIA **062** OCYNK BIAŁY **064** NIKIEL

Akcesoria różne

Pręt ekspozytora

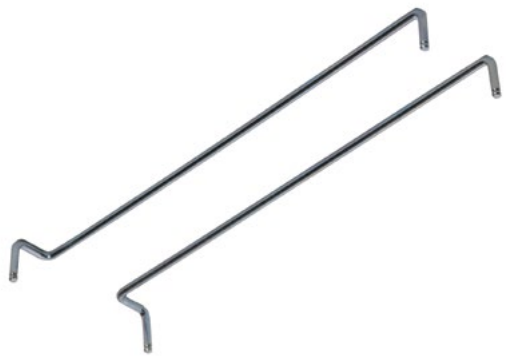

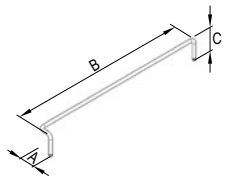

typ	Ø, A x B x C	indeks	kolor
L	Ø 5; 20 x 300 x 38	WH02.0209.01	001, 062
P	Ø 5; 20 x 300 x 38	WH02.0210.01	001, 062
L	Ø 5; 31,3 x 325,5 x 32,5	WH02.0174.01	064
P	Ø 5; 31,3 x 325,5 x 32,5	WH02.0175.01	064
L	Ø 5; 37 x 291 x 34	WH02.0196.01	062
P	Ø 5; 37 x 291 x 34	WH02.0197.01	062

Zamek magnetyczny

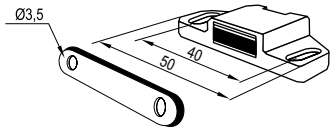

		indeks	kolor
1	zamek magnetyczny	TD02.0001.08	013, 037, 061
2	zwora	WH02.0048.01	062
1 + 2	zamek magnetyczny + zwora	TD02.0066.08	013, 037, 061

Zamek zasuwka meblowa metalowa

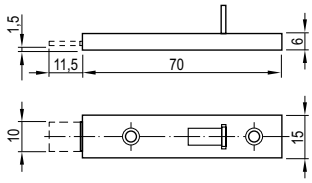

indeks	kolor
TD02.0003.01	064

Zamek patentowy kwadratowy

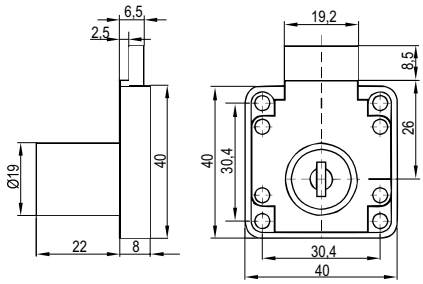

indeks	kolor
TD02.0013.01	064

KODY POKRYĆ: **001** CHROM **013** BIAŁY **037** BRĄZ **061** CZARNY **062** OCYNK BIAŁY **064** NIKIEL

Zamek centralny czołowy

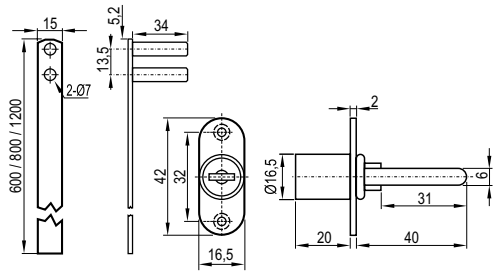

L	indeks	kolor
600	TD02.0028.01	001
800	TD02.0029.01	001

Zacisk szyby

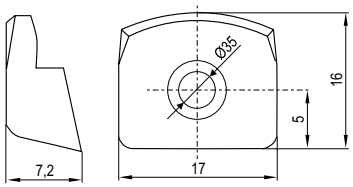

indeks	kolor
TH02.1118.05	013, 081

Wywietrznik szafkowy

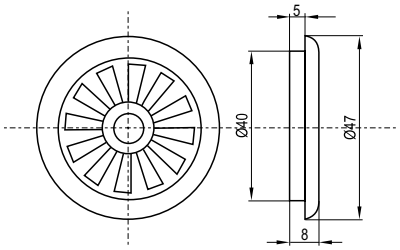

indeks	kolor
TE12.0202.05	013, 038, 061, 063, 067, 088

Przepust do papieru

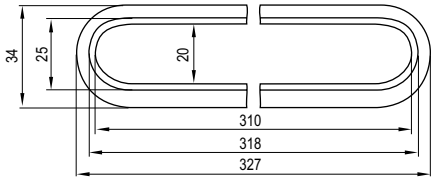

wymiary	indeks	kolor
327 x 34	TF01.0304.05	013, 061, 063

KODY POKRYĆ: **001** CHROM **013** BIAŁY **038** BUK **061** CZARNY **063** POPIEL **067** OLCHA **081** BEZBARWNY **088** ORZECH

Przepust kablowy bez sprężyny

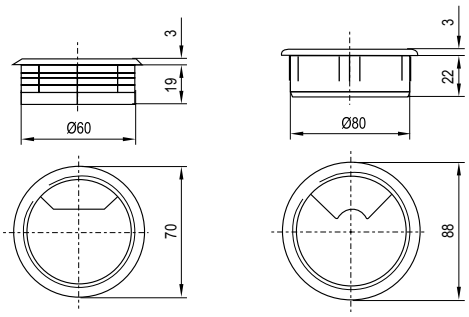

Ø	indeks	kolor*
60	TF01.0406.05	013, 038, 061, 063, 067, 070
80	TF01.0506.05	013, 061, 063

Półka pod klawiaturę

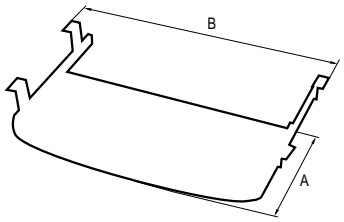

A x B	indeks	kolor
250 x 550	TF01.0609.05	061, 063

Zaślepka

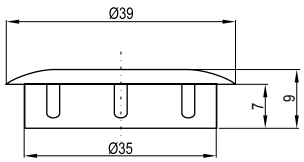

Ø	indeks	kolor
35	TH02.1321.05	013, 063, 067, 088

Regulator poziomu PI05 M6

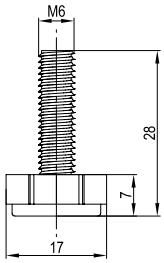

indeks	kolor
TH02.1535.08	061

KODY POKRYĆ: **013** BIAŁY **038** BUK **061** CZARNY **063** POPIEL **067** OLCHA **070** ORZECH CIEMNY **088** ORZECH

* inne kolory na specjalne zamówienie - minimum 100 szt.

Mufa BP05 M6 x 13 mm

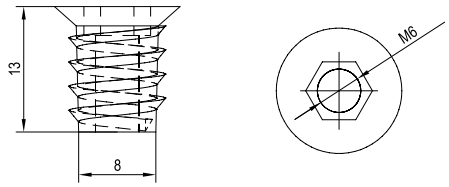

indeks	kolor
TH02.2751.01	250

Konfirmat

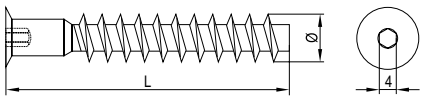

Ø x L	indeks	kolor
6,4 x 50	TK01.0269.01	062
7 x 50	TK01.0277.01	062

Kołek meblowy - drewniany

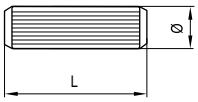

Ø x L	indeks	kolor
8 x 30	TK01.0381.17	134
8 x 35	TK01.0382.17	134

Kratka drewniana

	indeks	kolor
1200 x 700 mm	TM04.0001.00	038, 066, 067, 072, 084, 361

KODY POKRYĆ: **038** BUK **062** OCYNK BIAŁY **066** SOSNA **067** OLCHA **072** DĄB JASNY **084** JESION **134** BUK SUROWY **250** OCYNK ŻÓŁTY **361** BRZOZA

Materiały do pakowania

Folia strecz - ręczna

szerokość x mikrony x waga	indeks
500 mm x 23 x 1,5 kg	TU06.0122.00.000
500 mm x 23 x 2,5 kg	TU06.0035.00.000
500 mm x 23 x 3,0 kg	TU06.0130.00.000

Folia strecz - mała

szerokość x mikrony x waga	indeks
100 mm x 23 x 0,35 kg	TU06.0127.00.000
200 mm x 23 x 0,40 kg	TU06.0132.00.000

Folia pęcherzykowa 2W

szerokość x długość	indeks
1,2 m x 100 m	TU06.0145.00.000

Tektura falista

szerokość x długość	indeks	kolor
1 m x 150 m	TU06.0140.00	581
1,2 m x 150 m	TU06.0141.00	581
1,2 m x 200 m	TU06.0142.00	581

Taśma samoprzylepna

szerokość x długość	indeks	kolor
48 mm x 60 m	TU06.0136.00	037, 081

KODY POKRYĆ: **037** BRĄZ **081** BEZBARWNY **581** SZARY

Struktura indeksu

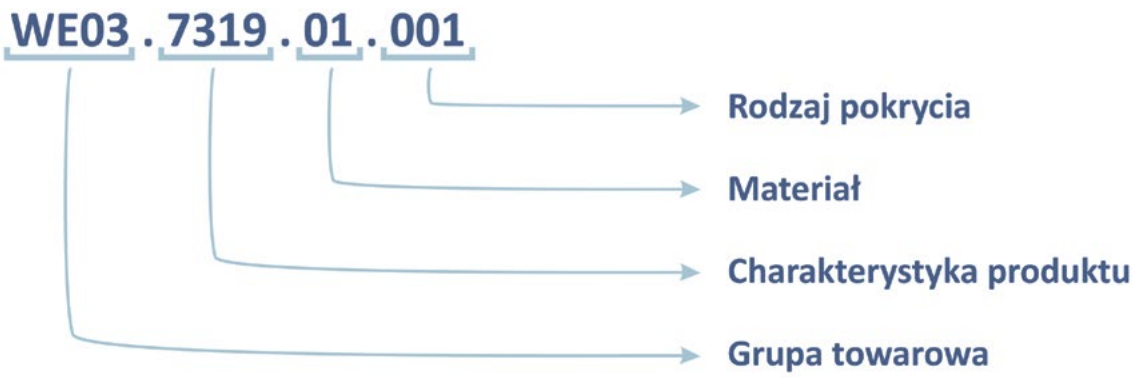

Kody pokryć

Wykończenia galwaniczne (stal)

001 CHROM

004 CHROM SATYNA

005 NIKIEL SATYNA

012 BEZ POKRYCIA

054 STAL NIERDZEWNA SZCZOTKOWANA

062 OCYNK BIAŁY

064 NIKIEL

083 NIKIEL SZCZOTKOWANY

250 OCYNK ŻÓŁTY

Wykończenia galwaniczne (aluminium)

001 CHROM

012 BEZ POKRYCIA

035 ANODA NATURALNA C-0

039 ANODA CZARNA C-35

040 ANODA SZAMPAŃSKA C-34

103 ELEKTROPOLER

629 ANODA CZARNA SZCZOTKOWANA C-35

741 EFEKT STALI NIERDZEWNEJ INOX

854 ANODA NATURALNA SZCZOTKOWANA

999 ANODA CZARNA POŁYSK C-35

Wykończenia łączone (aluminium / stal)

014 C-0 / CHROM

051 BIAŁY/ CHROM

052 C-35 / CHROM

392 C-0 SZCZOTKOWANE / CHROM

393 C-35 SZCZOTKOWANE / CHROM

Wykończenia łączone (stal / tworzywo sztuczne)

052 CHROM / CZARNY

130 OCYNK BIAŁY / BIAŁY

132 OCYNK / LAKIER CZARNY

374 CHROM / BIAŁY

Wykończenia łączone (stal / mdf)

781 CHROM / GRAFIT

Wykończenia lakiernicze

002 SREBRNY

003 BIAŁY POŁYSK RAL 9003

010 FLUID BIAŁY

011 FLUID SREBRNY RAL 9006

055 CZARNY

068 LAKIER BRĄZOWY

144 CZARNY POŁYSK RAL 9005

331 BIAŁY MAT RAL 9003

549 CHROM MAT/ SREBRNY DS

788 SREBRNY RAL 9006

924 GRAFIT

Wykończenia drewna

038 BUK

066 SOSNA

067 OLCHA

072 DĄB JASNY

084 JESION

134 BUK SUROWY

361 BRZOZA

Wykończenia wikliny

227 LAKIER BEZBARWNY

862 BEZ LAKIERU

Wykończenia tworzyw sztucznych

000 BRAK OKREŚLONEGO KOLORU
007 GRAFIT
013 BIAŁY
036 METALIK
037 BRĄZ
038 BUK
045 WIŚNIA
047 CZERWONY
049 SREBRNY
050 KREMOWY
061 CZARNY
063 POPIEL
065 DĄB
066 SOSNA
067 OLCHA
069 ORZECH JASNY
070 ORZECH CIEMNY
071 BUK CIEMNY
072 DĄB JASNY
075 MAHOŃ
076 BEŻ
081 BEZBARWNY
084 JESION
088 ORZECH
094 WENGE
097 KLON
157 DĄB RUSTIKAL
159 CALVADOS
166 PINIA AVOLA SZARA
878 JABŁOŃ
581 SZARY
745 SZARO-BEŻOWY
877 CZEREŚNIA INTER
360 WANILIA

Elementy szklane

007 GRAFIT
081 BEZBARWNY

Informacje dotyczące zamówień

Wymiary podane są w mm.
Rodzaje pokryć oznaczone symbolem ✱ dostępne są na specjalne zamówienie.

Ogólne warunki sprzedaży regulujące zasady zakupu dostępne w punktach handlowych i u przedstawicieli handlowych.

Informacje dodatkowe

Producent zastrzega sobie prawo do dokonywania zmian technicznych i oferty katalogowej.

Producent nie odpowiada za błędy drukarskie w tekście lub rysunkach technicznych.

Zdjęcia aranżowane są poglądowe, mają na celu zilustrowanie zastosowania produktu.

Treść katalogu podlega prawu autorskiemu ©.
Kopiowanie, przedruk tekstu lub grafiki i zdjęć bez pisemnej zgody producenta jest zabronione.

i

Stosujemy politykę zarządzania jakością spełniającą
wymagania normy: PN-EN ISO 9001:2015

System zarządzania ISO 9001:2015
TÜVRheinland CERTYFIKOWANO
www.tuv.com ID 9105071190

Produkty REJS spełniają
wymagania normy ISO 9001:2015

Wersja: 01.2019

CENTRALA:
REJS Spółka z o.o.
PL 87 - 500 Rypin
ul. Mławska 61
BOK tel. +48 54 280 5651
www.rejs.eu

Dystrybutor: